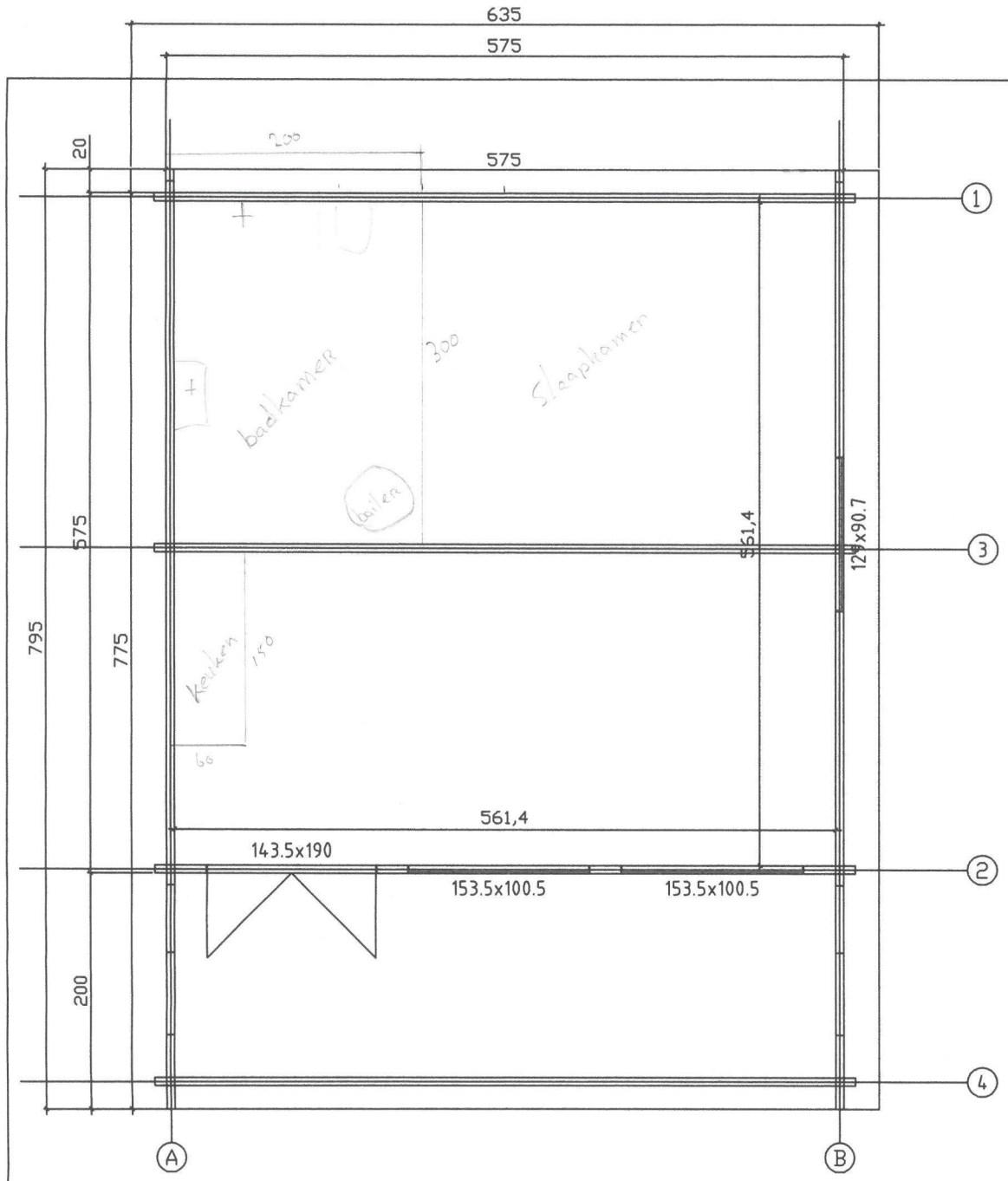

Behoort bij beschikking
d.d. 07-10-2015
nr.(s) ZK15000825
Juridisch beleidsmedewerker
Publiekszaken / vergunningen

1504042

tuinhuisje / blokhut

Kood Rune	Leht
Joonis Plaan	Mootkava 1:50
Materjal 68x135	Kuup. 30.01.2014
Joonestas Priit Aja	File Rune.dwg

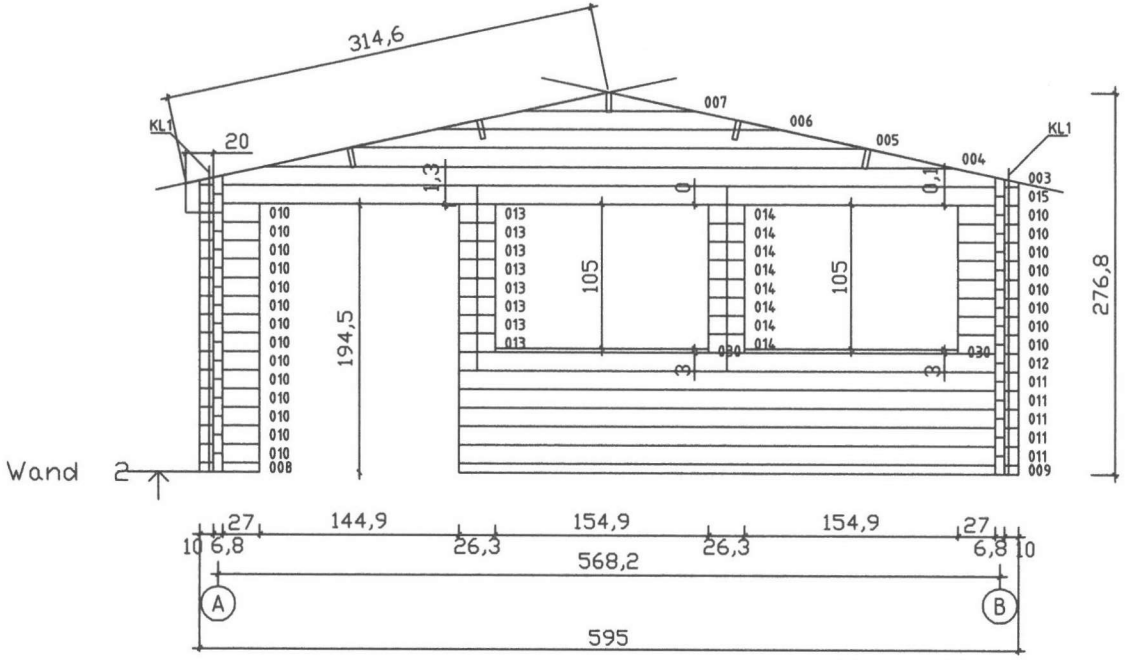

Kood Rune		Leht 5	
Joonis Wand 2		Mootkava 1:50	
Materjal 6,8x13,5		Kuup. 30.01.2014	
Joonestas Priit Aja	File Rune.dwg		

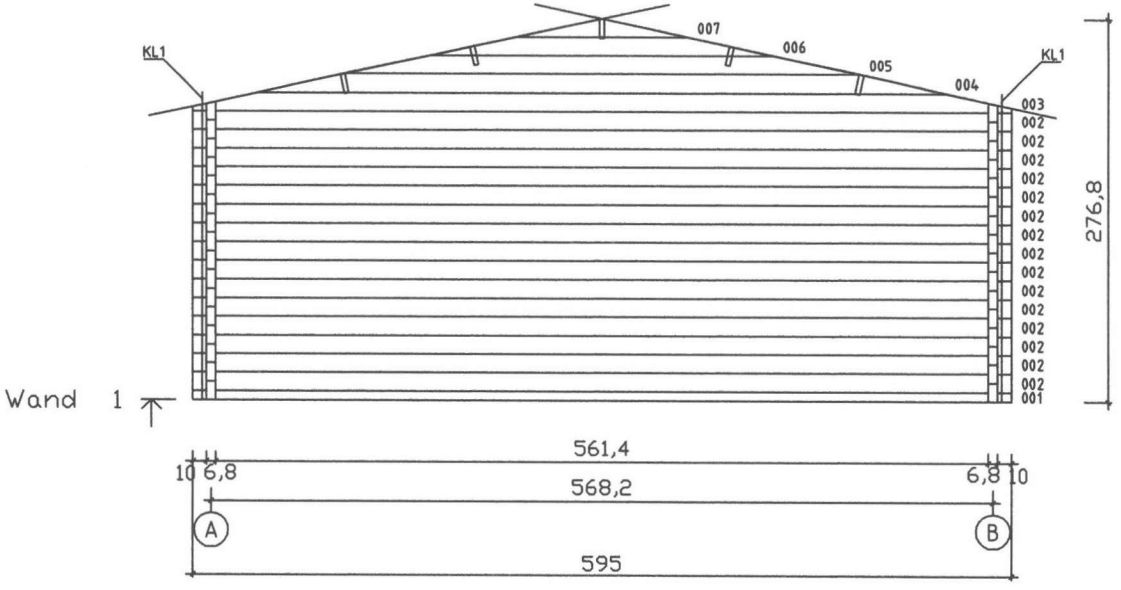

Kood Rune	Leht 4
Joonis Wand 1	Mootkava 1:50
Materjal 6,8x13,5	Kuup. 30.01.2014
Joonestas Priit Aja	File Rune.dwg

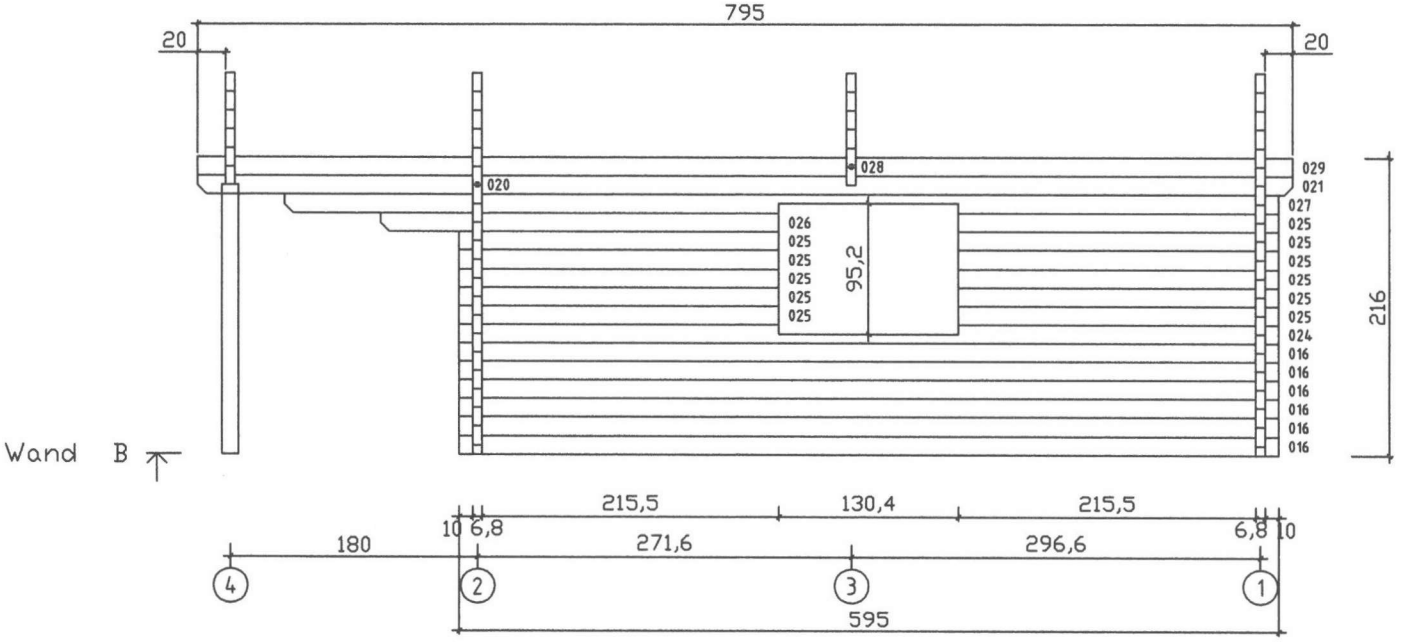

Kood Rune	Leht 3
Joonis Wand B	Mootkava 1:50
Materjal 6,8x13,5	Kuup. 30.01.2014
Joonestas Priit Aja	File Rune.dwg

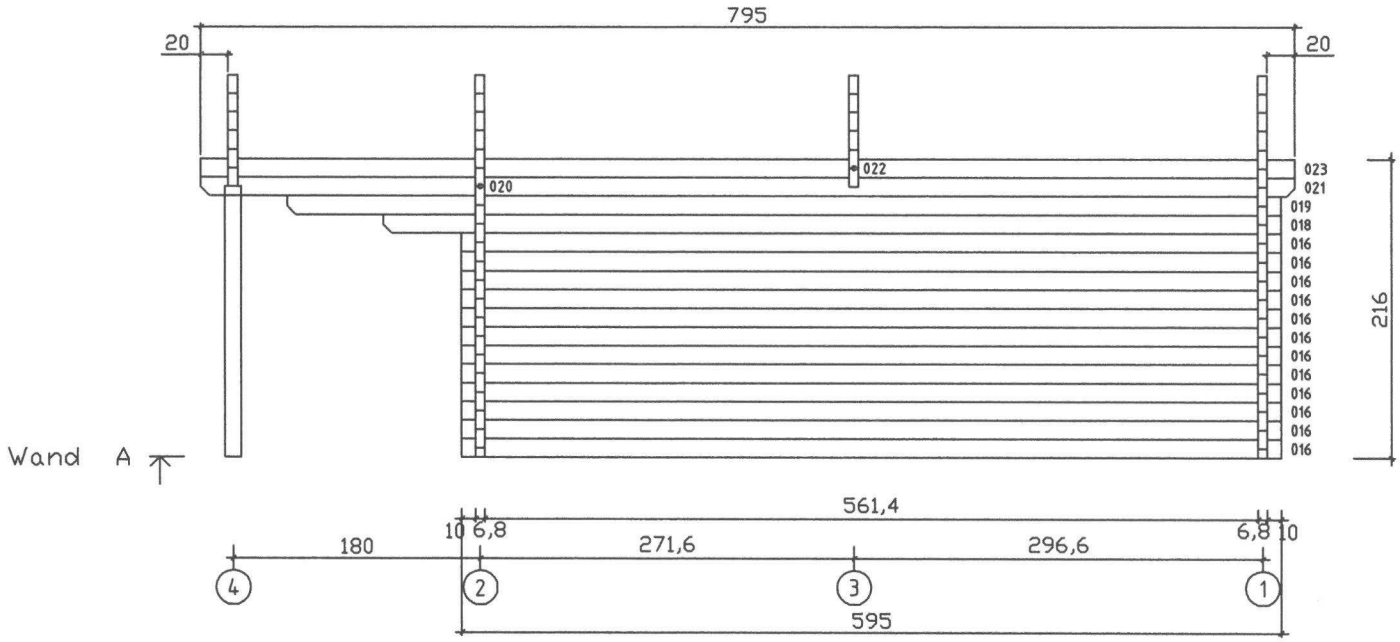

Kood Rune	Leht 2
Joonis Wand A	Mootkava 1:50
Materjal 6.8x13.5	Kuup. 30.01.2014
Joonestas Priit Aja	File Rune.dwg