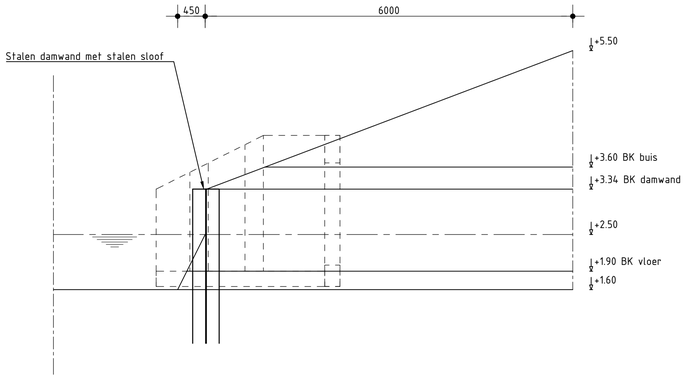

Doorsnede C
Schaal 1:50

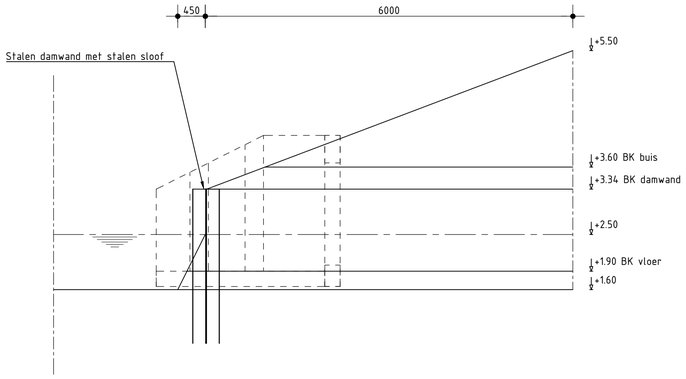

Doorsnede D
Schaal 1:50

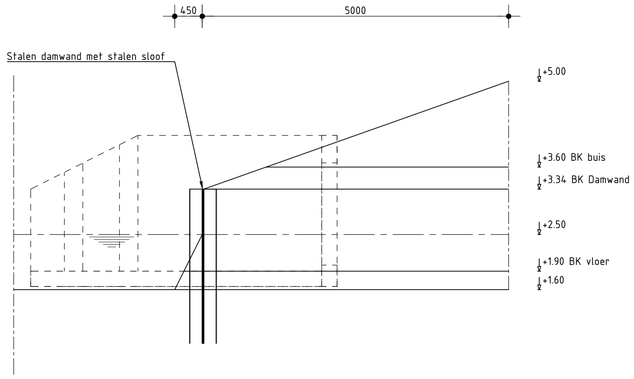

Doorsnede E
Schaal 1:50

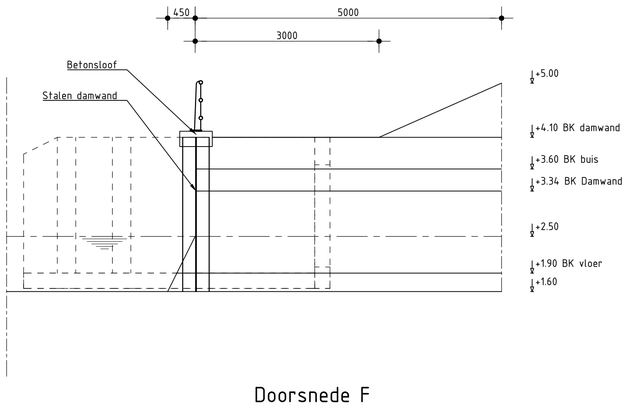

Doorsnede F
Schaal 1:50

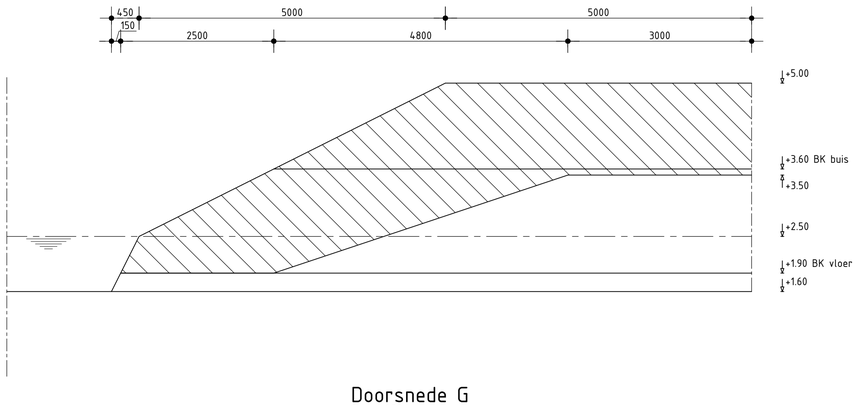

Doorsnede G
Schaal 1:50

Aanzicht damwand
Schaal 1:50

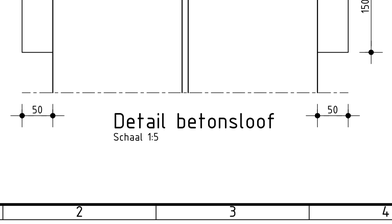

Detail betonsloof
Schaal 1:5

Algemene opmerkingen:
1. Uitstroombak indicatief ingetekend.

Projectnummer	Bestekstnummer		Getekend	Gecontroleerd	Goedgekeurd	Datum
P60324	Bouwteam Dijkwetering		PH	TP	BvdB	26-1-2026
Tekeningnummer	Status	Schaal	Bladformaat		Bladnummer	
RWSZN-2024-009839	definitief	zie tek.	ISO A1		1 van 1	

Opdrachtgever
Bouwteam Dijkwetering

Project
Duiker
Doorsnede C tm G
Principe details beschoeiing

Nebest B.V.
Marconiweg 2, 4131 PD Vianen
Postbus 166, 4130 EC Vianen
T: 085 489 01 00
F: 085 489 01 01
E: info@nebest.nl
I: www.nebest.nl

NEBEST

C:\Users\PatrickHouweling\OneDrive - Nebest BV\Documenten - P60324-Roosendaal renovatie KW Duiker Dijkwetering bouwteam\General\3 Realiseren\19\Tekeningen\Werktekening\RWSZN-2024-009839.dwg | save 21-1-2026 | plot 26-1-2026