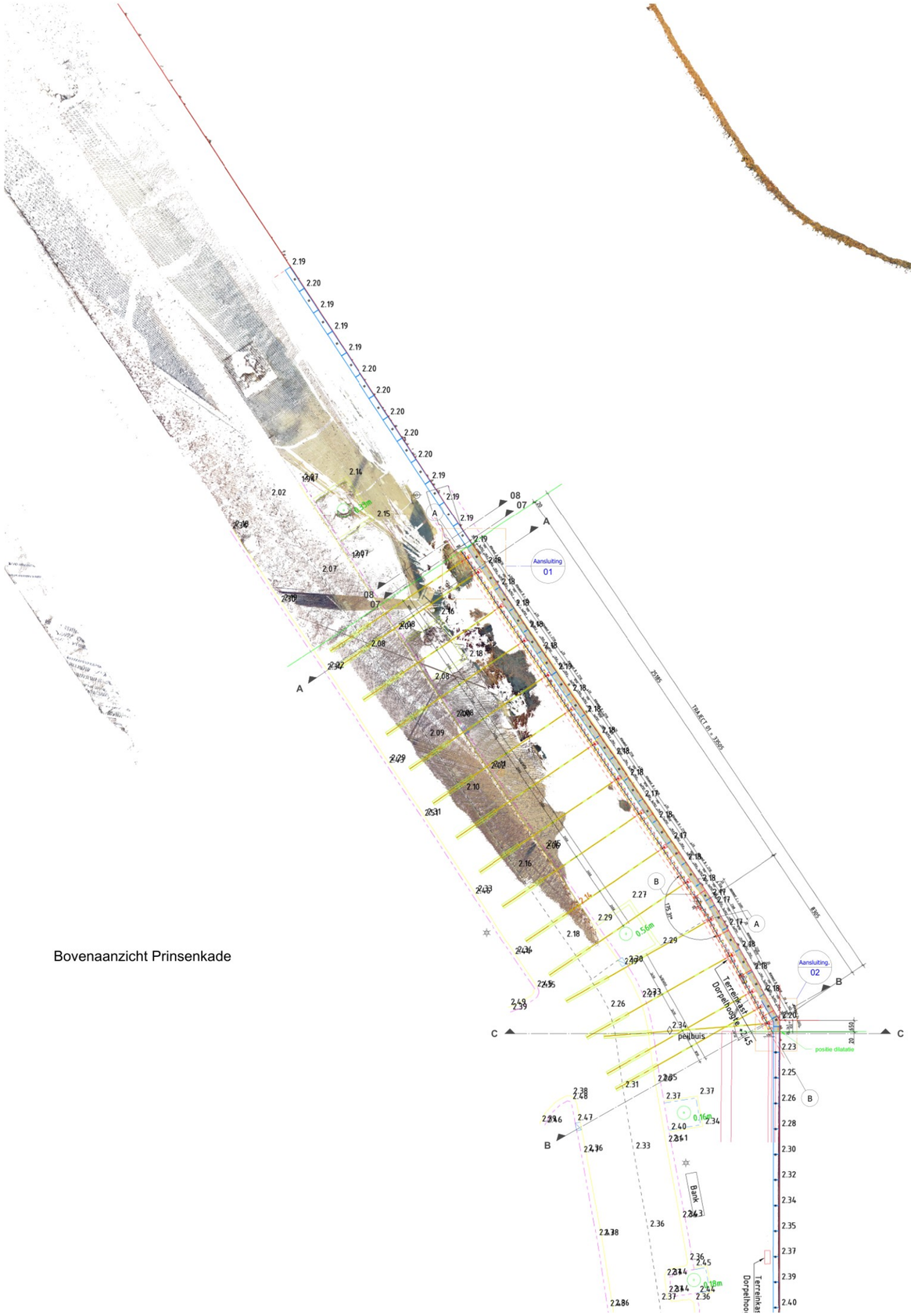

Bovenaanzicht Prinsenkade

doorsnede A-A

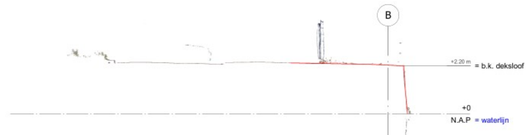

doorsnede B-B

doorsnede C-C

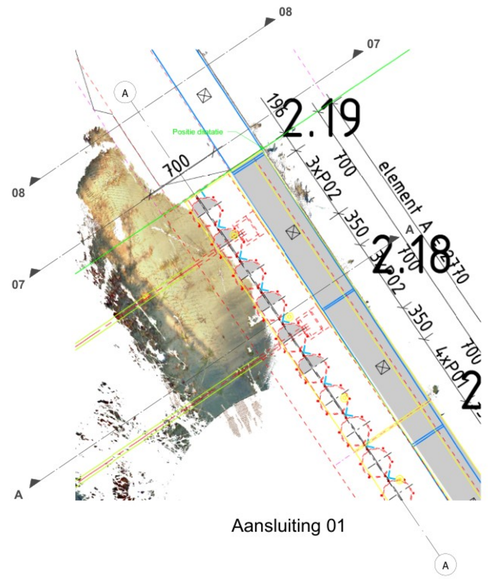

Aansluiting 01

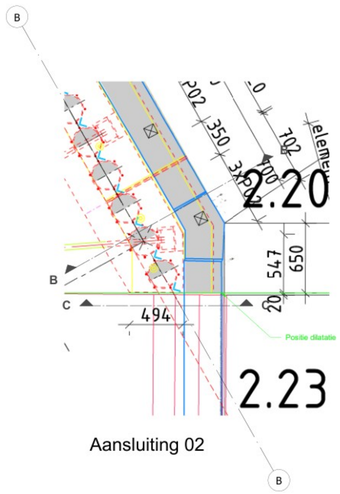

Aansluiting 02

Maten in het werk te controleren!

AP con Adviesbureau B.V.
Sint Bavoetraat 60c
4891 CK Rijsbergen
tel: 076-597 47 16

Versie	Datum	Omschrijving	Getekend door	Gesuperviseerd
A	05-11-2025	eerste uitgave		
B	19-12-2025	aanvullingen verwerkt		
C	20-01-2026	opmerkingen verwerkt		
D				
E				

Project:	Prinsenkade te Breda	Fase	Status
Onderdeel:	Bestaande situatie Visualisatie	DO	Definitief
		Versie	Schaal
		C	1:100/1:20
Document nr.:	25-50.271-TEK-001	Formaat	Blad
Opdrachtgever:	Gemeente Breda	A0	001
Locatie:	Breda	Documenttype	
Type:	Definitief ontwerp	Tekening	