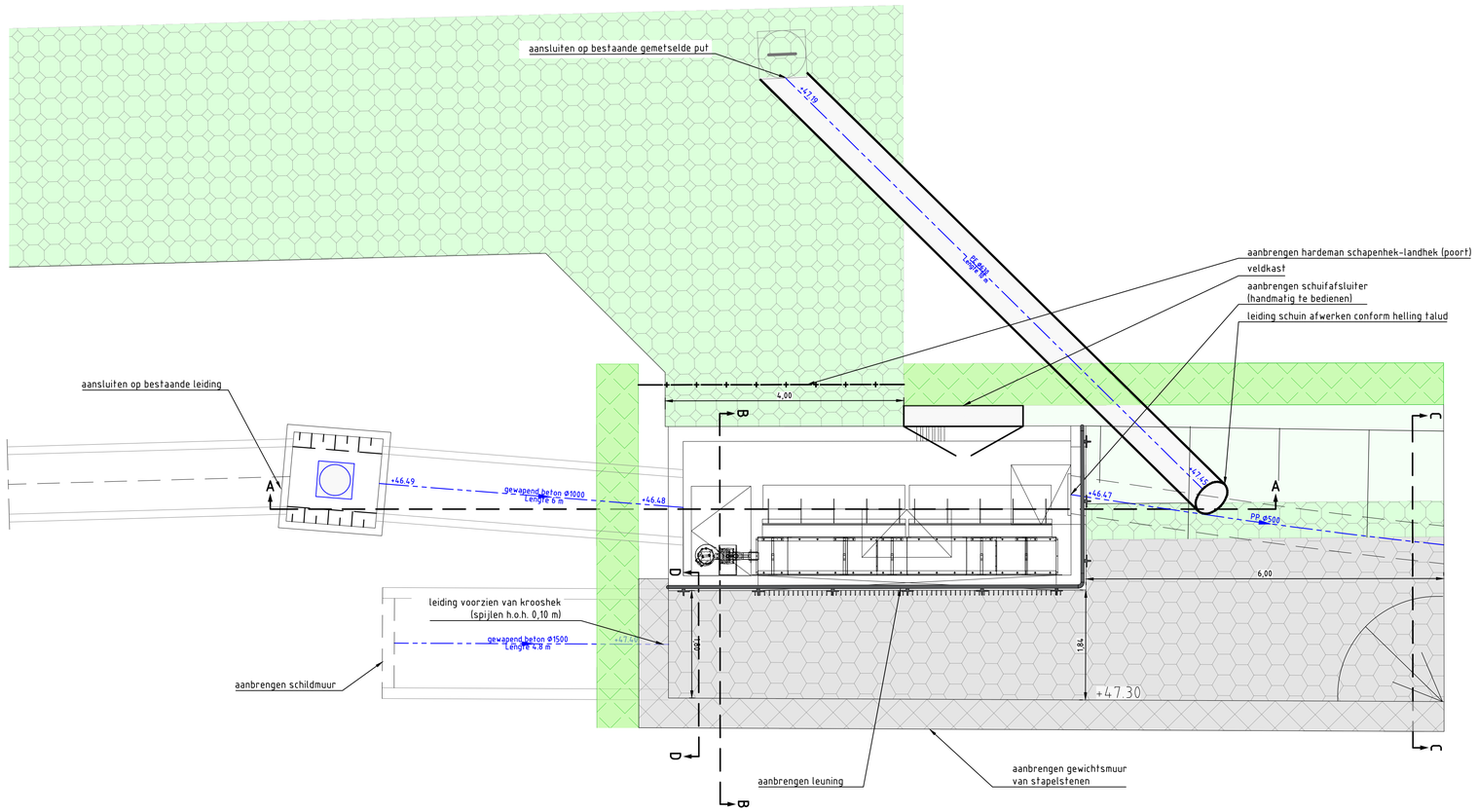

Detail put H01 en H02
Schaal 1:50

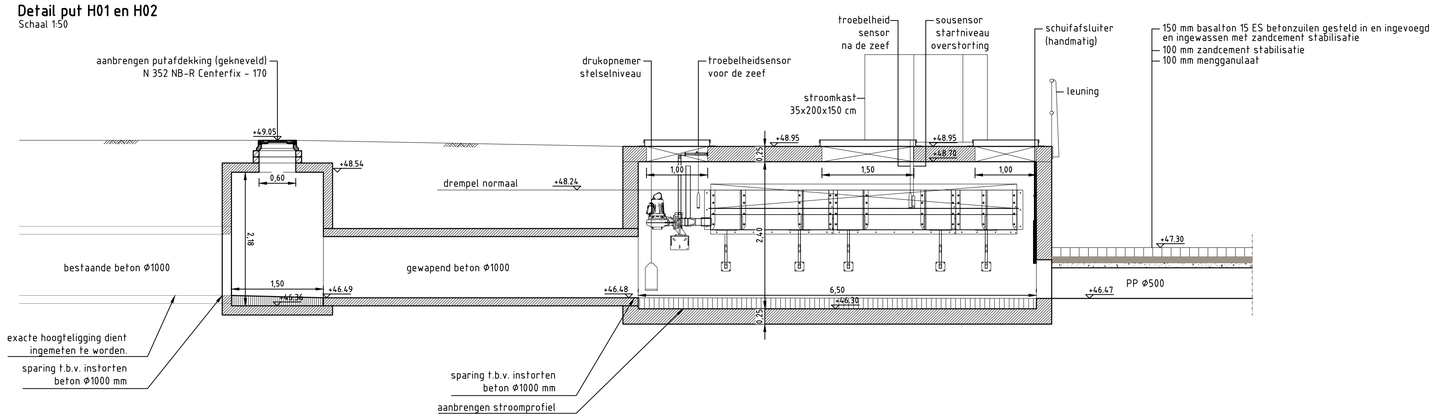

Detail put H01 en H02 - doorsnede A-A
Schaal 1:50

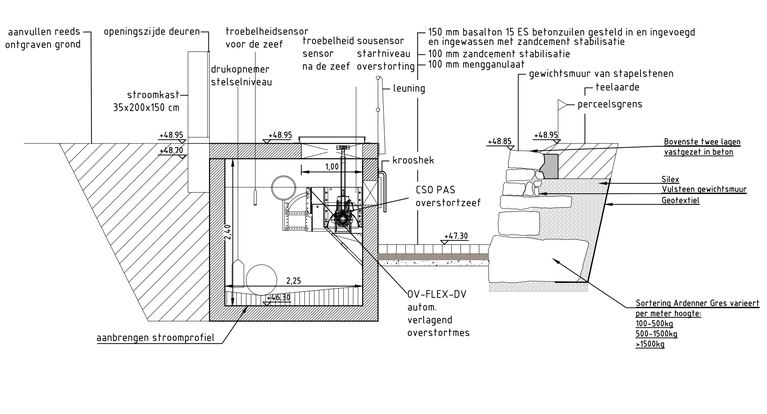

Detail put H01 en H02 - doorsnede B-B
Schaal 1:50

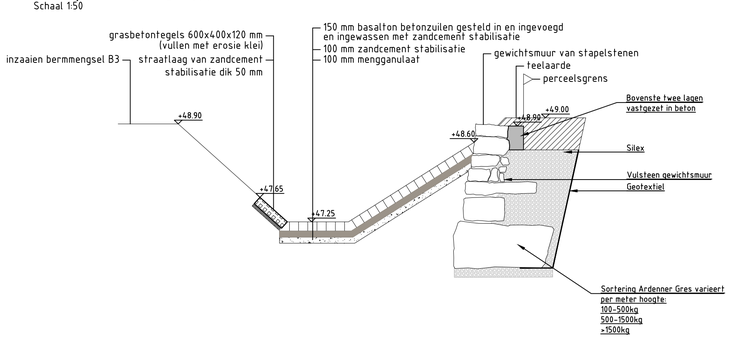

Detail put H01 en H02 - doorsnede C-C
Schaal 1:50

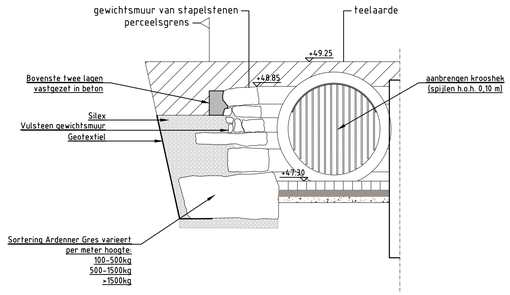

Detail put H01 en H02 - doorsnede D-D

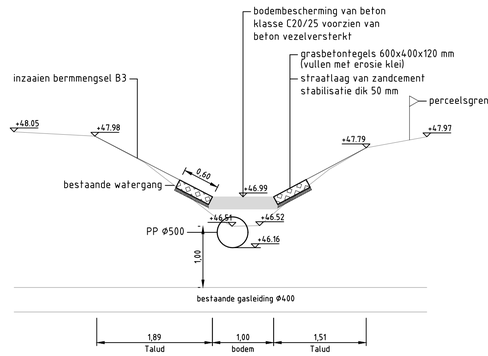

Dwarsprofiel A-A
Schaal 1:50

Project:	Emissie maatregelen 2024-2027
Opdrachtgever:	Gemeente Sittard-Geleen
Onderdeel:	Einighauserweg Profielen en details

Getekend:		Schaal:	1:50	Fase:	UO
Goedgekeurd:		Formaat:	A1	Versie:	4.0
Projectnummer:	G143-033	Tekening:	02 van 02		
Datum:	06-10-2026	Doc.:	G144033 - UO (Einighauserweg)		