

Omschrijving Situatie	**Opdrachtgever** VvE Zaanstraat 20-35	**Schaal** 1:500	**Tek./ Contr.** LP/ MK	**Datum** 03-08-2026
Tekeningnummer DO-00	**Projectadres** Zaanstraat 20 t/m 35 1013RT Amsterdam	**Formaat** A3	**Status** DO	**Wijzigingsdatum**
Project omschrijving Kozijnvervanging	**Projectnummer** 26-771			

HET VASTGOEDBUREAU
Engineering
Johan van Hasseltkade 200
1032 LP Amsterdam
info@hetvastgoedbureau.nl



Omschrijving
Gevel
Oorspronkelijk
Tekeningnummer
DO-20

Project omschrijving
Kozijnvervanging

Opdrachtgever
VvE Zaanstraat 20-35

Projectadres
Zaanstraat 20 t/m 35
1013RT Amsterdam

Projectnummer
26-771

Schaal
1:100

Tek./ Contr.
LP/ MK

Datum
03-08-2026

Formaat
A3

Status
DO

Wijzigingsdatum

HET VASTGOEDBUREAU
Engineering
Johan van Hasseltkade 200
1032 LP Amsterdam
info@hetvastgoedbureau.nl

Maatvoering dient in het werk gecontroleerd te worden. Aan deze tekening kunnen geen rechten worden ontleend



Omschrijving
Gevel
Nieuw
Tekeningnummer
DO-21

Project omschrijving
Kozijnvervanging

Opdrachtgever
VvE Zaanstraat 20-35

Projectadres
Zaanstraat 20 t/m 35
1013RT Amsterdam

Projectnummer
26-771

Schaal
1:100

Tek./ Contr.
LP/ MK

Datum
03-08-2026

Formaat
A3

Status
DO

Wijzigingsdatum

HET VASTGOEDBUREAU
Engineering
Johan van Hasseltkade 200
1032 LP Amsterdam
info@hetvastgoedbureau.nl

Maatvoering dient in het werk gecontroleerd te worden. Aan deze tekening kunnen geen rechten worden ontleend

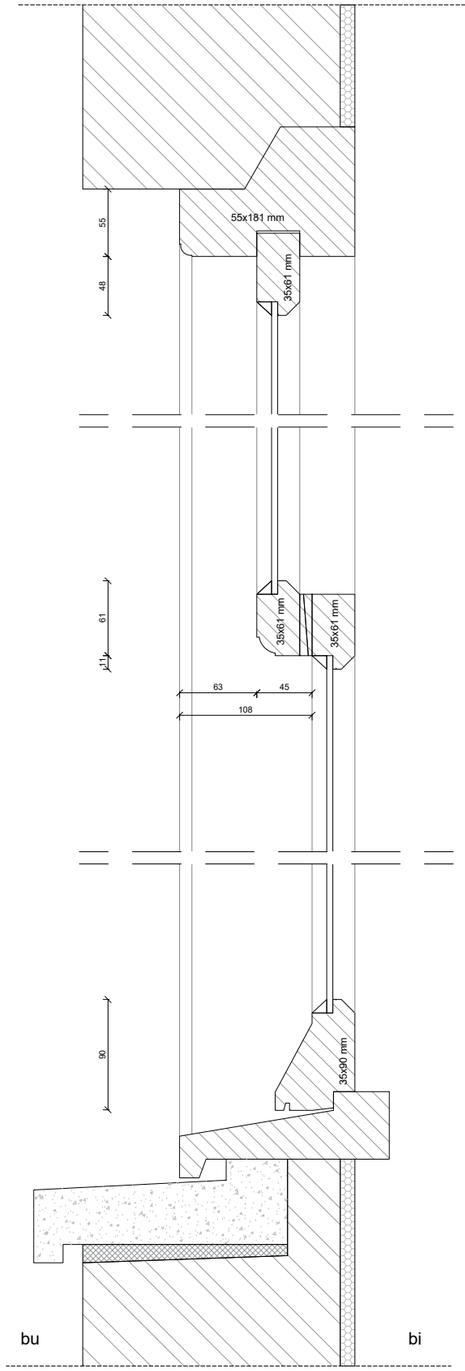

Oorspronkelijk

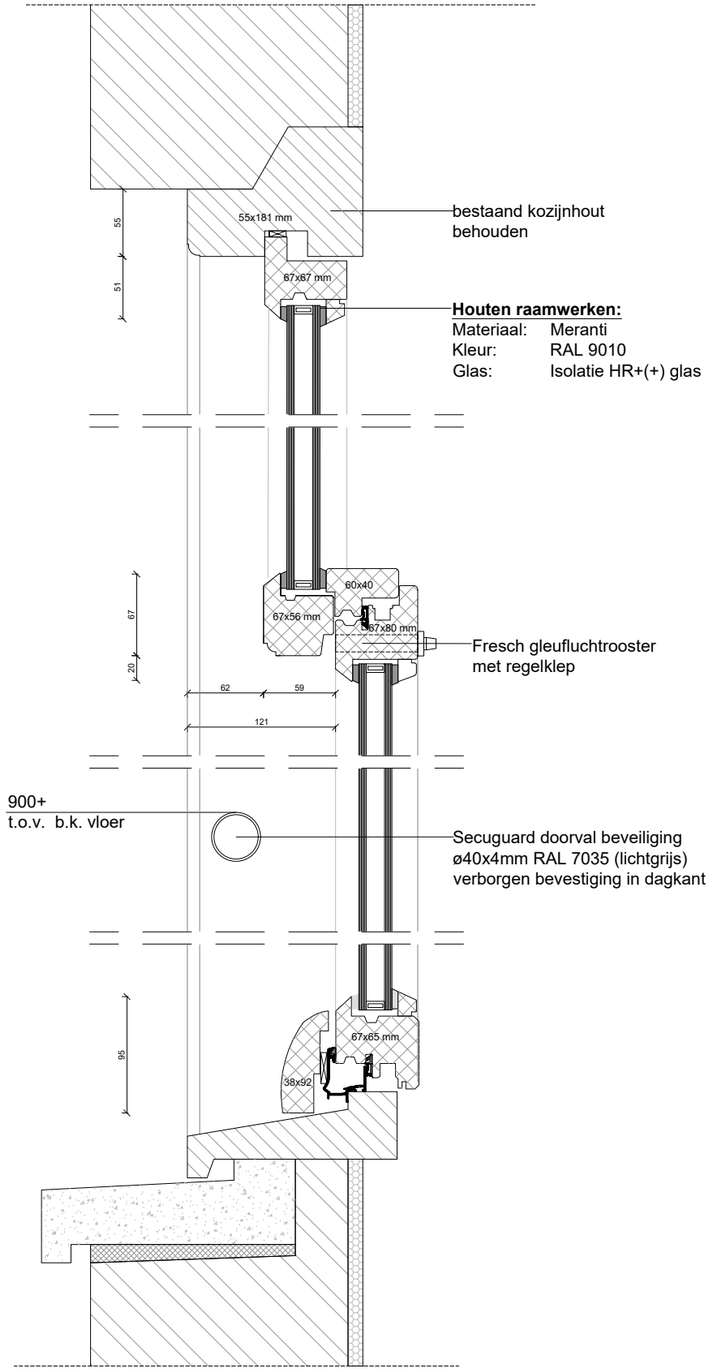

Nieuw

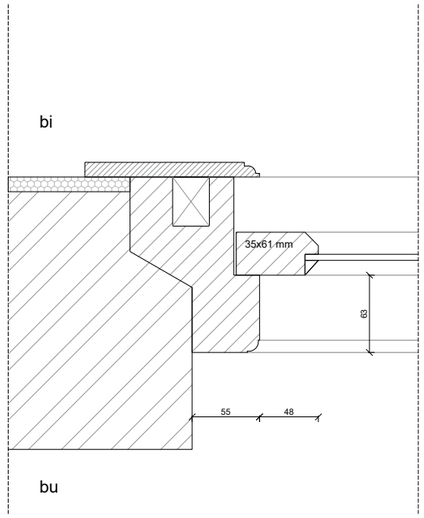

Oorspronkelijk
bovenraam

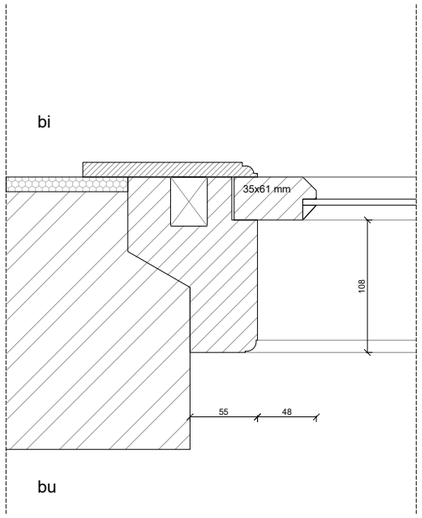

Oorspronkelijk
onderraam

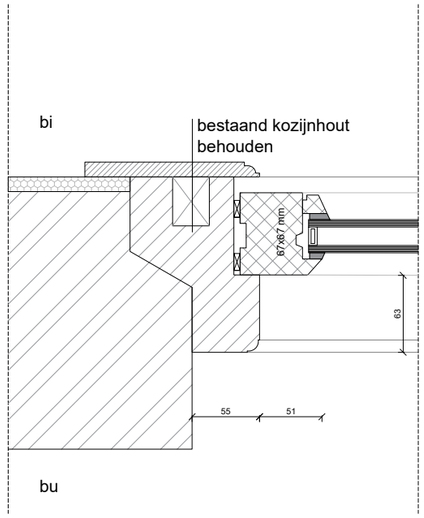

Nieuw
bovenraam

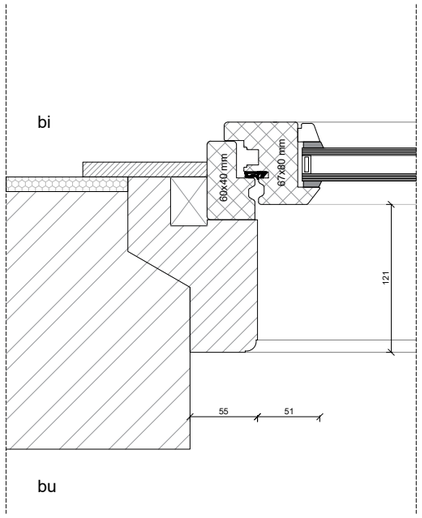

Nieuw
onderraam

Detail 1: Merk A & C

Omschrijving
Detail 01
Merk A & C
Tekeningnummer
DO-40

Project omschrijving
Kozijnvervanging

Opdrachtgever
VvE Zaanstraat 20-35

Projectadres
Zaanstraat 20 t/m 35
1013RT Amsterdam

Projectnummer
26-771

Schaal
1:5

Tek./ Contr.
LP/ MK

Datum
03-08-2026

Formaat
A3

Status
DO

Wijzigingsdatum

HET VASTGOEDBUREAU
Engineering
Johan van Hasseltkade 200
1032 LP Amsterdam
info@hetvastgoedbureau.nl

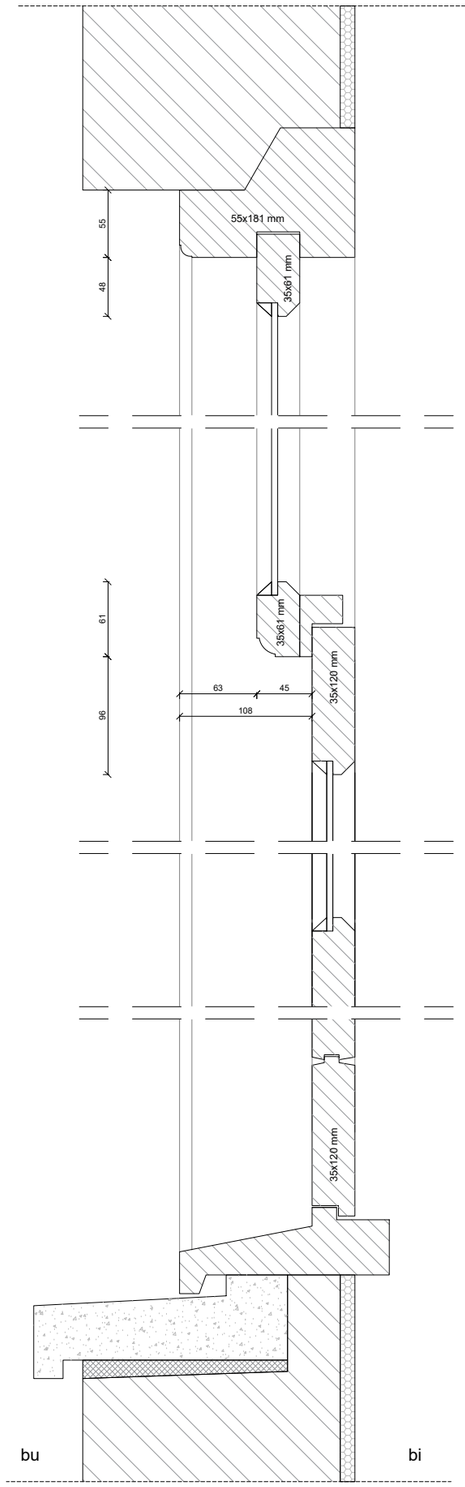

Oorspronkelijk

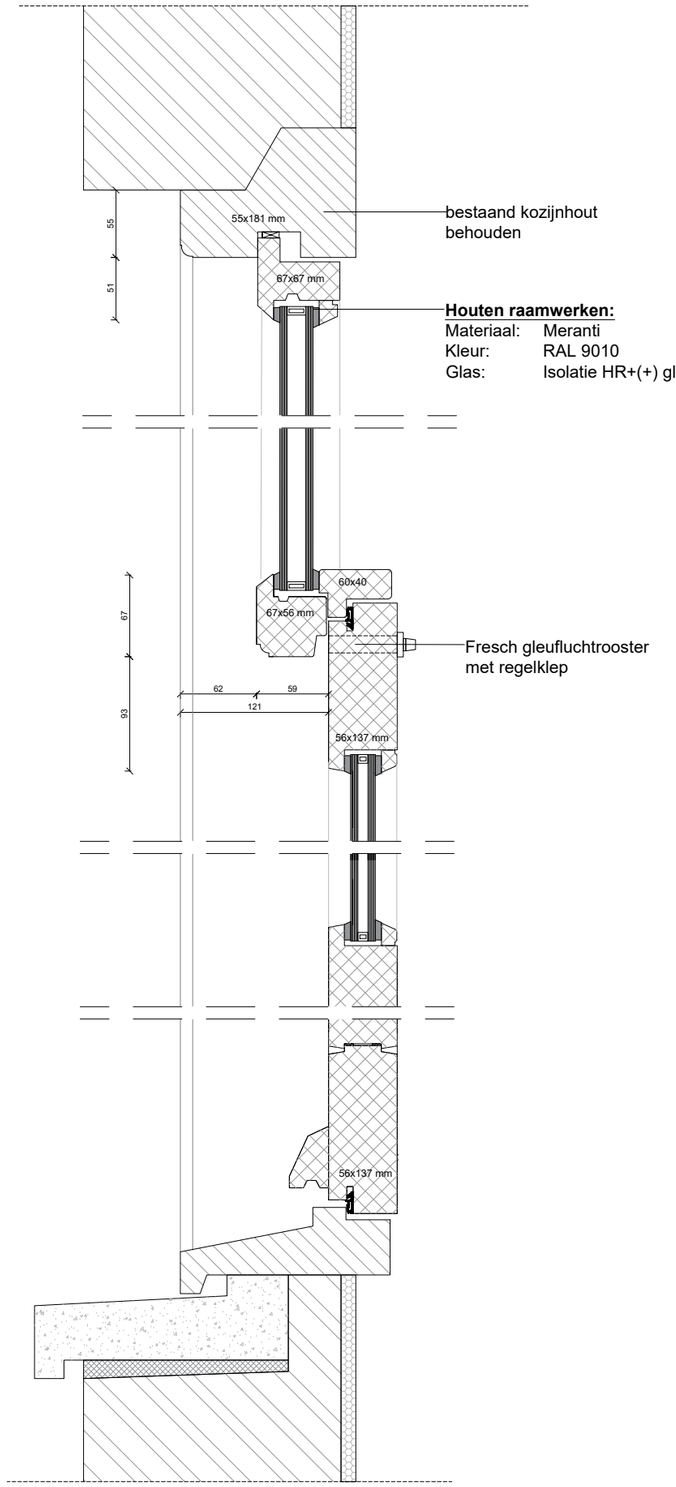

Nieuw

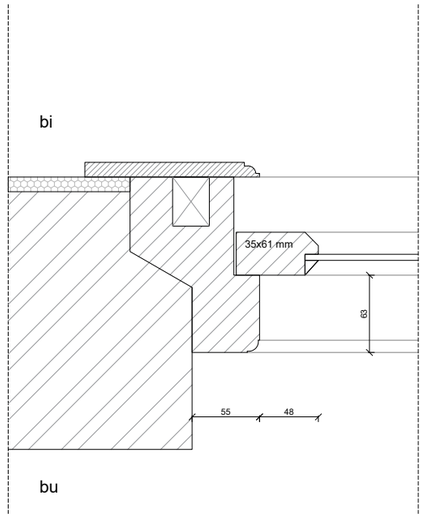

Oorspronkelijk
bovenraam

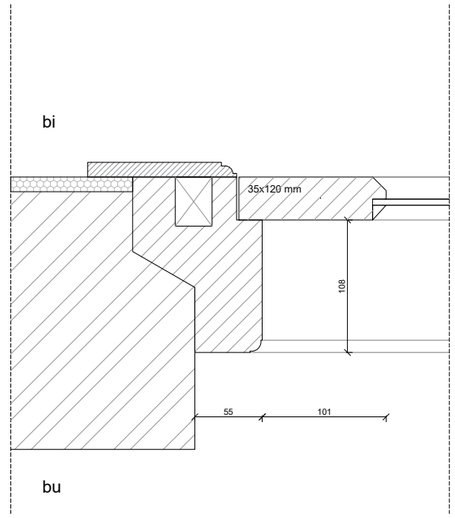

Oorspronkelijk
onderraam

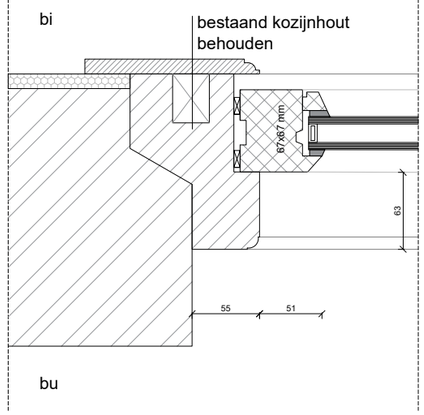

Nieuw
bovenraam

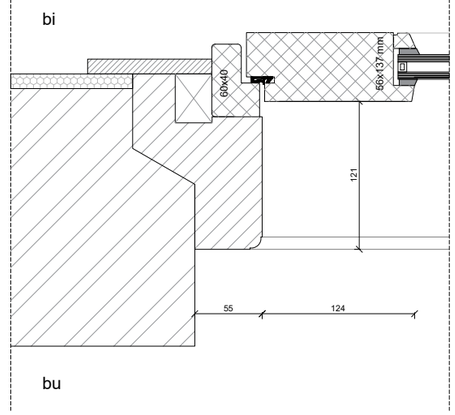

Nieuw
onderraam

Detail 2: Merk B

Omschrijving
Detail 02
Merk B
Tekeningnummer
DO-41

Project omschrijving
Kozijnvervanging

Opdrachtgever
VvE Zaanstraat 20-35

Projectadres
Zaanstraat 20 t/m 35
1013RT Amsterdam

Projectnummer
26-771

Schaal
1:5

Formaat
A3

Tek./ Contr.
LP/ MK

Status
DO

Datum
03-08-2026

Wijzigingsdatum

HET VASTGOEDBUREAU
Engineering
Johan van Hasseltkade 200
1032 LP Amsterdam
info@hetvastgoedbureau.nl

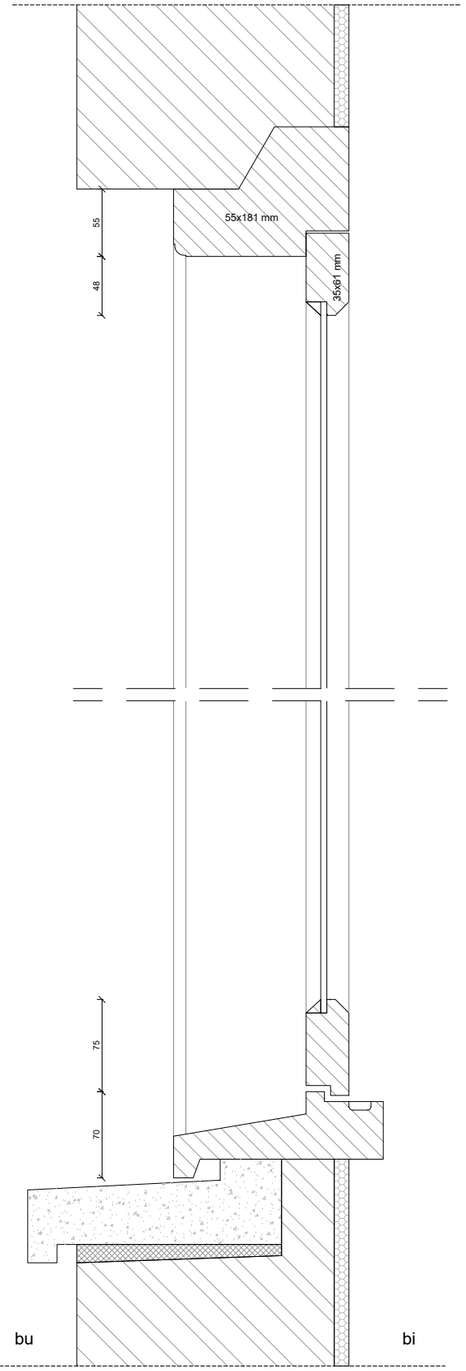

Oorspronkelijk

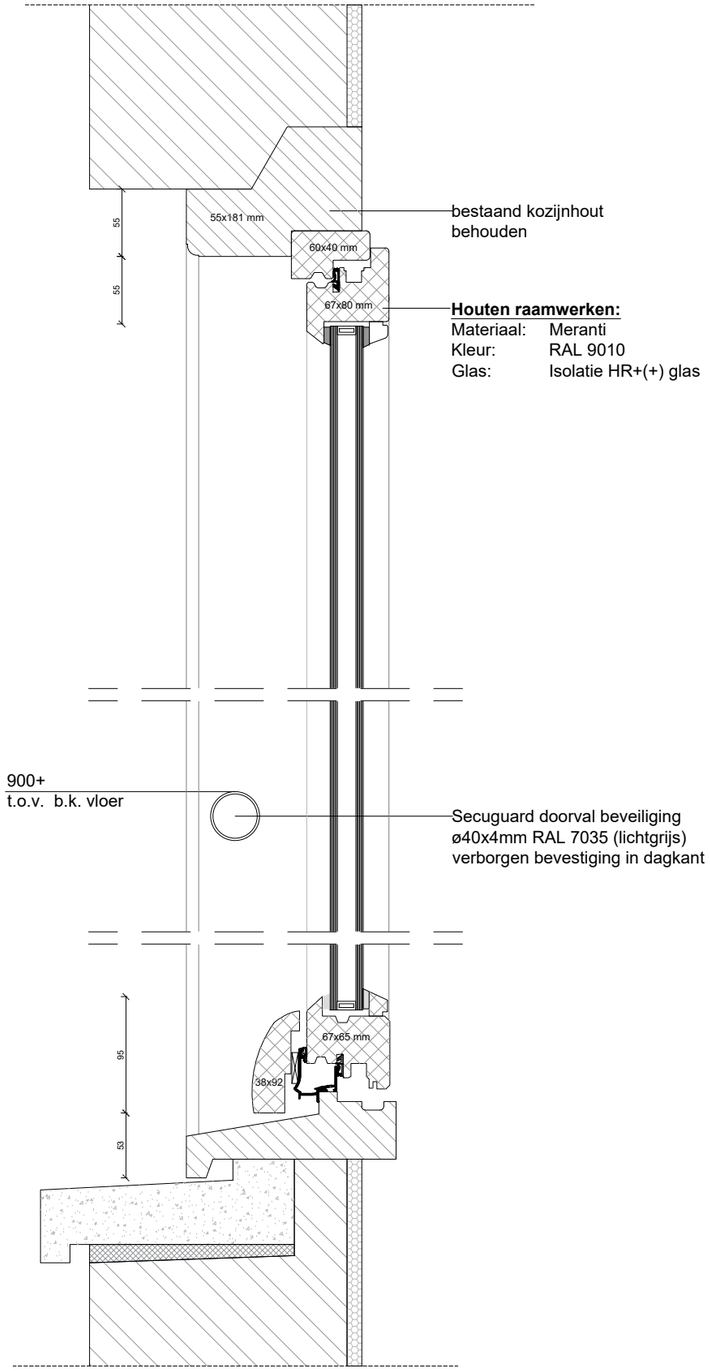

Nieuw

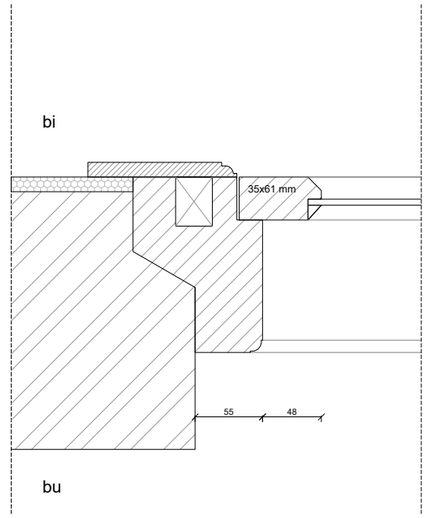

Oorspronkelijk

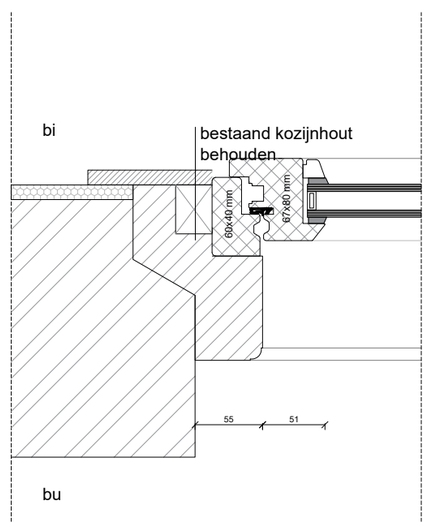

Nieuw

Detail 3: Merk D

Omschrijving
Detail 03
Merk D
Tekeningnummer
DO-42

Project omschrijving
Kozijnvervanging

Opdrachtgever
VvE Zaanstraat 20-35

Projectadres
Zaanstraat 20 t/m 35
1013RT Amsterdam

Projectnummer
26-771

Schaal	Tek./ Contr.	Datum
1:5	LP/ MK	03-08-2026
Formaat	**Status**	**Wijzigingsdatum**
A3	DO	

HET VASTGOEDBUREAU
Engineering
Johan van Hasseltkade 200
1032 LP Amsterdam
info@hetvastgoedbureau.nl

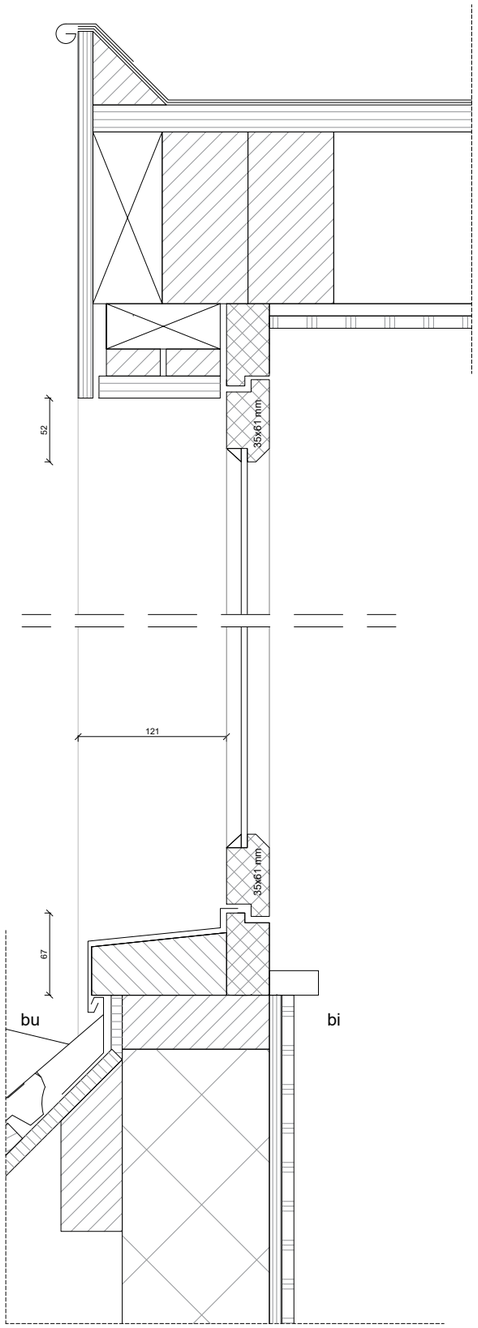

Oorspronkelijk

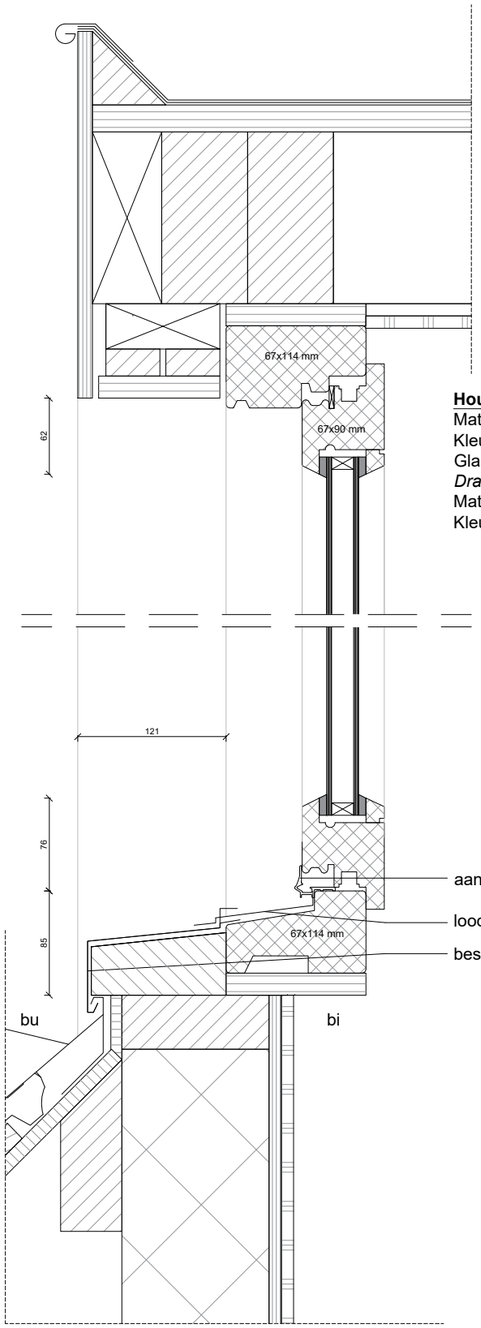

Nieuw

Houten kozijn:
Materiaal: Meranti
Kleur: RAL 9010
Glas: Isolatie HR+(+) glas
Draaiendeel:
Materiaal: Meranti
Kleur: RAL 9010

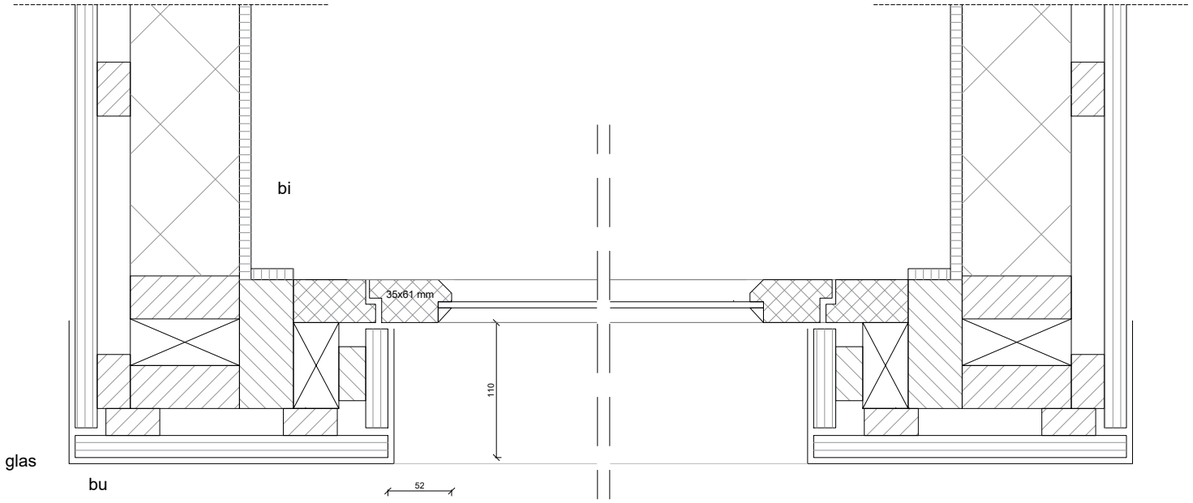

Oorspronkelijk

Houten kozijn:
Materiaal: Meranti
Kleur: RAL 9010
Glas: Isolatie HR+(+) glas
Draaiendeel:
Materiaal: Meranti
Kleur: RAL 9010

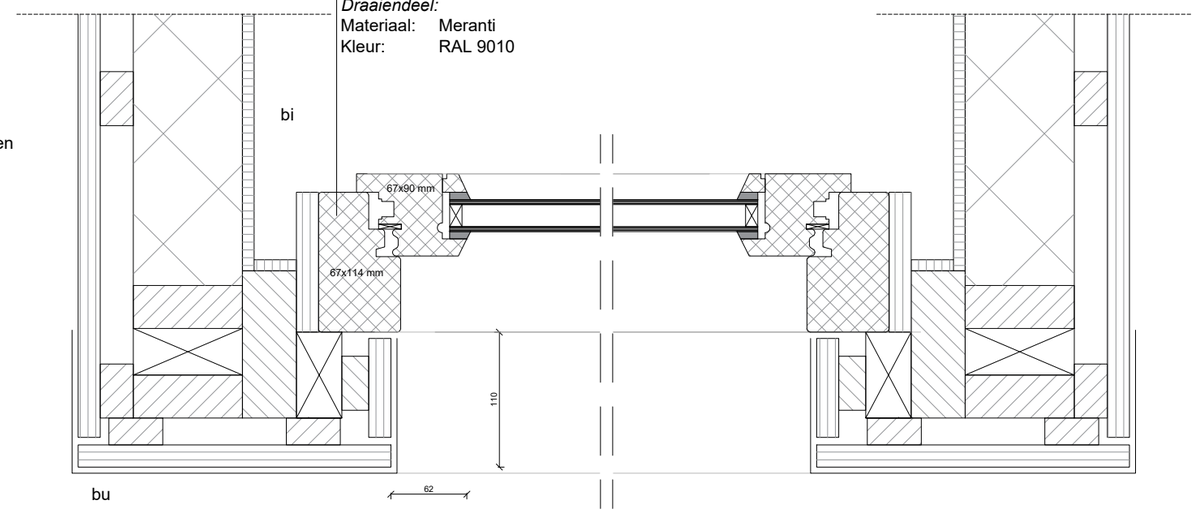

Nieuw

Detail 4: Merk E

Omschrijving
Detail 04
Merk E
Tekeningnummer
DO-43

Project omschrijving
Kozijnvervanging

Opdrachtgever
VvE Zaanstraat 20-35

Projectadres
Zaanstraat 20 t/m 35
1013RT Amsterdam

Projectnummer
26-771

Schaal
1:5

Formaat
A3

Tek./ Contr.
LP/ MK

Status
DO

Datum
03-08-2026

Wijzigingsdatum

HET VASTGOEDBUREAU
Engineering
Johan van Hasseltkade 200
1032 LP Amsterdam
info@hetvastgoedbureau.nl