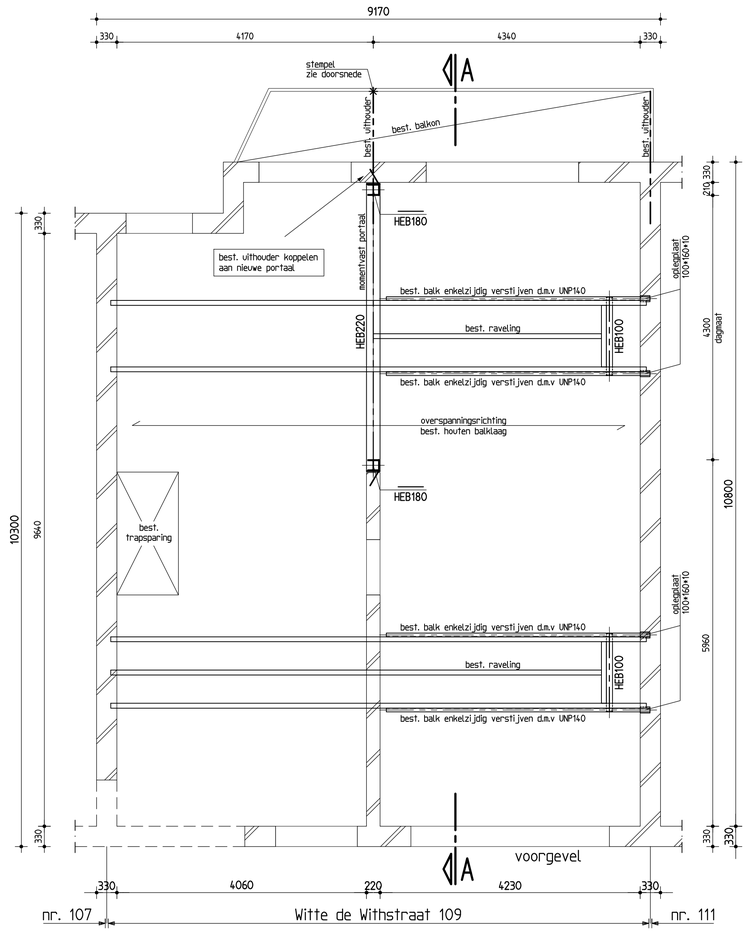

1e verdiepingsvloer

* constructie in/onder de vloer

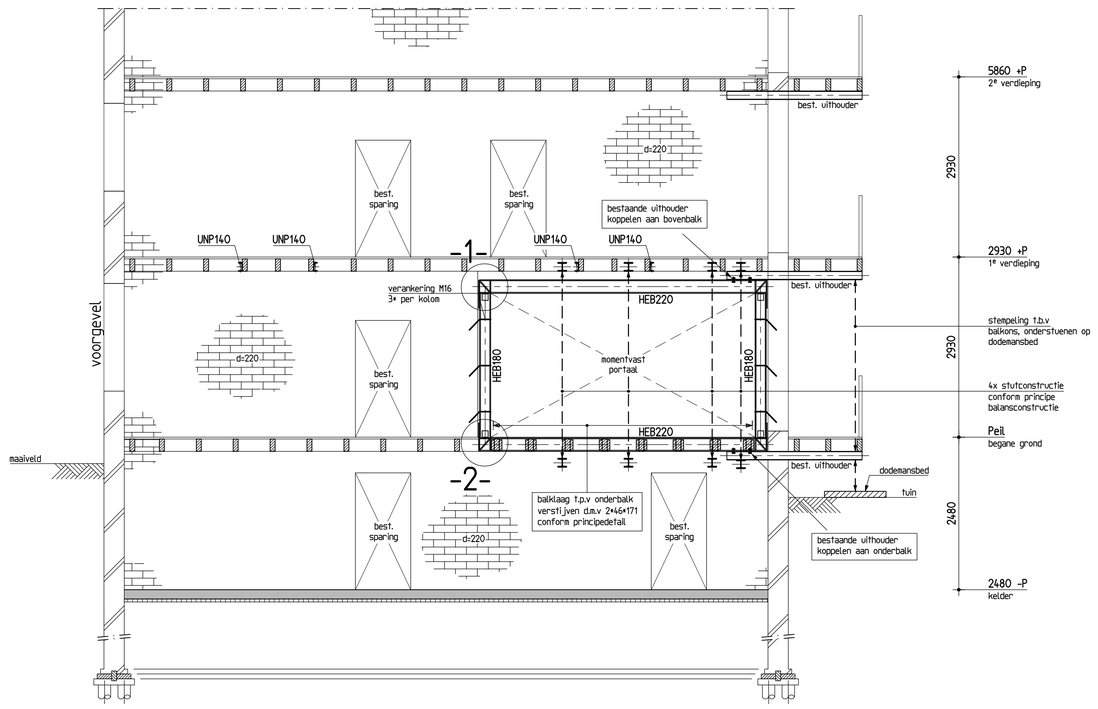

drsn. A-A

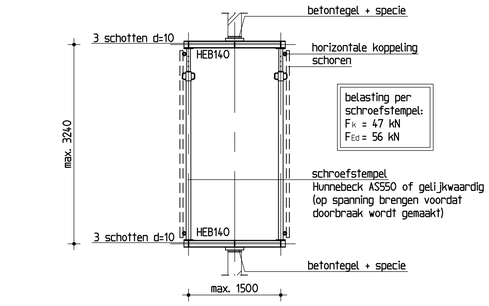

principe balansconstructie

h.o.h.-afstand balansconstructies max. 1100mm

NB: Met de aangegeven balansconstructie wordt de dragende wand onderstempeld.
Stutconstructie niet boven en/of onder bestaande sparingen plaatsen (i.h.w. te controleren).
De houten balklaag moet separaat worden afgestempeld op de onderliggende vloer.

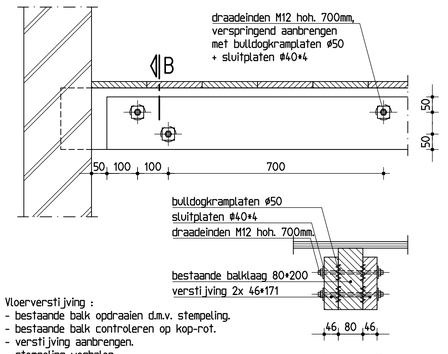

Vloerverstijving :
- bestaande balk opdraaien d.m.v. stempeling.
- bestaande balk controleren op kop-rot.
- verstijving aanbrengen.
- stempeling weghalen.

drsn. B

principe verstijving balklaag

t.p.v onderbalk HEB220 (begane grond)

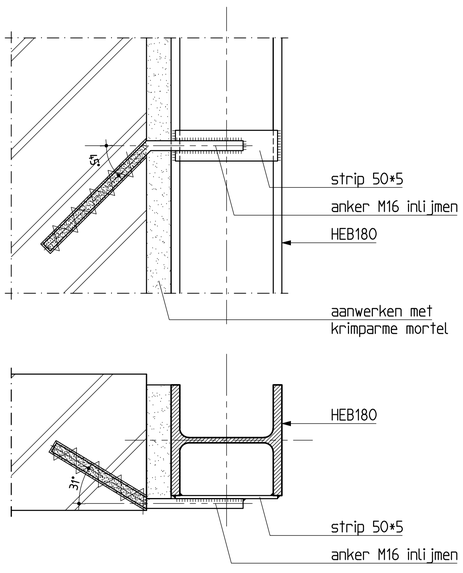

principedetails verankering

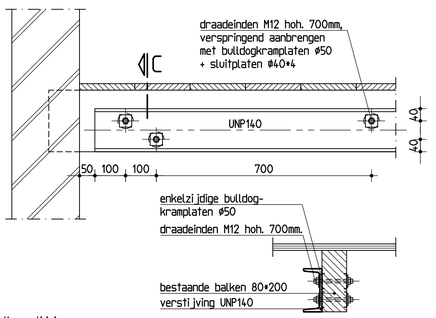

balkverstijving:
- bestaande balk opdraaien d.m.v. stempeling.
- bestaande balk controleren op kop-rot.
- verstijving aanbrengen.
- stempeling weghalen.

drsn. C

principe verstijving balken

t.b.v opvangen schoorsteen (1e verdieping)

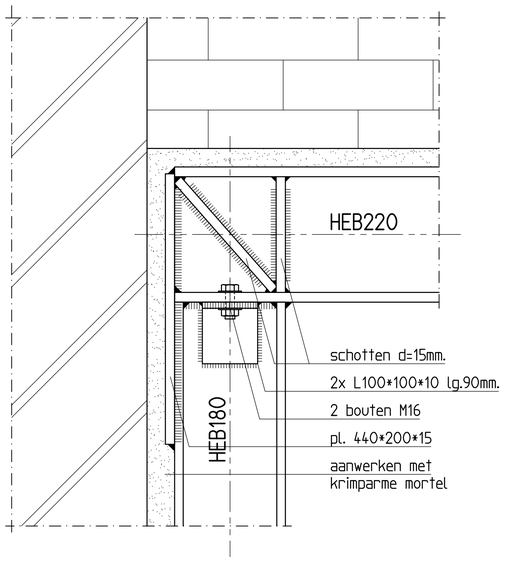

detail 1

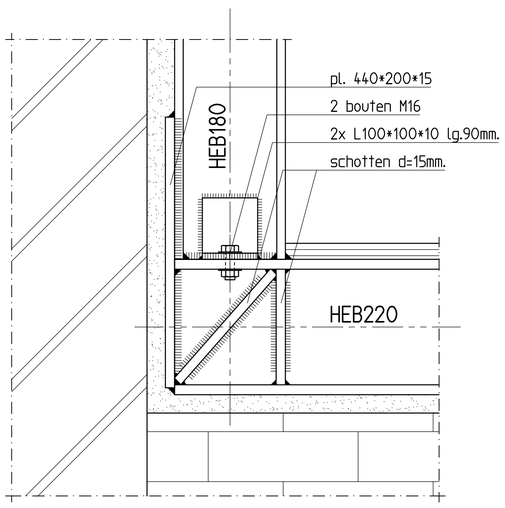

detail 2

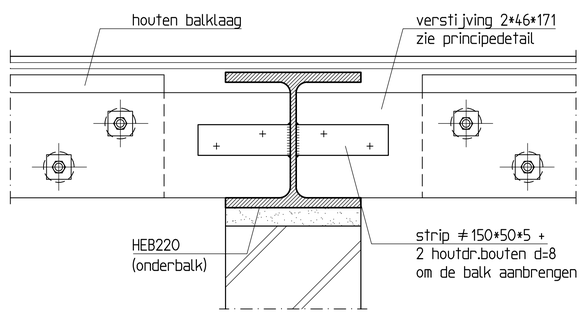

verankering houten balk

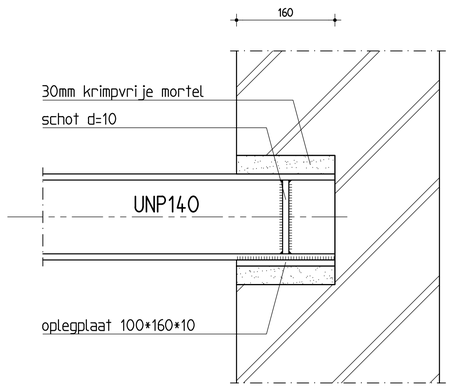

principedetail oplegging

XXXXXX = kolom boven ligger
XXXXXX = kolom onder ligger

* Alvorens over te gaan tot uitvoering van de werkzaamheden adviseren wij een onderzoek naar de eventuele aanwezigheid van asbest uit te voeren.

Houtconstructie

sterkteklasse bestaande houtconstructie* : C18
sterkteklasse nieuwe houtconstructie* : n.v.t (* tenzij anders aangegeven)

algemeen

- ■ bestaande hout- en staalconstructie controleren op aantasting en gebreken, indien nodig vervangen of herstellen.
- ■ bestaande verankering, verbindingen, opleggingen, metselwerk e.d. controleren op aantasting en gebreken, indien nodig vervangen of herstellen.
- ■ de (aanname) bestaande constructie en balk-afmetingen aangegeven op tekening dienen te worden gecontroleerd, bij afwijkingen contact opnemen met Duyts Bouwconstructies B.V.
- ■ balklagen voorzien van de benodigde verankeringen (strijkbalkankers, opwaalankers, haakankers e.d.).
- ■ vloer- / dakhout verzorgt de schijfwerking, platen in 'halfsteensverband' aanbrengen. dikte min. 19mm.
- ■ houtdraadboutkwaliteit: 4.6
- ■ raveelverbindingen uitvoeren met plaatstalen balkdragers, bevestigen met slagschroefspijkers volgens opgave leverancier.
- □ Balkkoppen beschermen tegen vochtig milieu.
- □ Balk volledig beschermen tegen vochtig milieu.

H.S.B. wanden

- □ opbouw HSB-wanden: stijl- & regelwerk 46x96 hoh. 400 + minimaal 12,5 mm. plexplaat aan een zijde.
- □ onder- & bovenregel + eerste & laatste stijl dubbel uitvoeren
- □ t.p.v. openingen aan weerszijden dubbele stijlen toepassen

dakconstructie

- □ blijvend afschot min. 16mm per m¹.
- □ noodoverstorten aanbrengen met voldoende capaciteit, er mag max. 50mm. water op het dak blijven liggen.

■ = van toepassing

Staalconstructie

staalkwaliteit* : S235 (koker- en buisprofielen S275)
boutkwaliteit* : 8.8
ankerkwaliteit* : 4.6
(* tenzij anders aangegeven)

algemeen

- ■ lassen a =1/2t (min. 4mm) (tenzij anders aangegeven)
- ■ kop- en voetplaten rondom aflassen
- ■ detailberekeningen en tekeningen ter controle aanbieden aan de constructeur
- ■ stralen en meniën
- □ thermisch verzinken, beschadigde delen behandelen met zinkstofcompound
- □ 2x in de epoxyprimer
- □ bevestigingsmiddelen RVS
- □ RVS bevestigingsmiddelen isoleren met nylon ring
- ■ constructie op spanning brengen
- ■ constructie aanwerken met krimparme mortel
- ■ constructie brandwerend bekleden conform Besluit Bouwwerken Leefomgeving (Bbl)
- ■ lijmankers
  - inlijmen met Edilon Dex-R 2K of gelijkwaardig
  - lijm verwerken volgens voorschriften leverancier

- □ windverbanden op spanning brengen
- □ voor bouwkundige voorzieningen zie tekeningen architect
- □ kanaalplaten koppelen aan staalconstructie
- ■ verbindingen voorzien van schotten en kopplaten

dakconstructie

- □ blijvend afschot min. 16mm per m¹
- □ noodoverstorten aanbrengen met voldoende capaciteit, er mag maximaal 50 mm water op dak blijven staan
- □ stalen dakplaten in 'halfsteensverband' leggen
- □ dakplaten bevestigen volgens voorschriften leverancier
- □ stalen dakplaten dienen als knik- en kipsteunen berekening ter controle aanbieden aan constructeur

■ = van toepassing

Maten in het werk controleren !!!

Wijziging	Datum	Omschrijving	Tekenaar

Opdrachtgever :
Dhr. N. Stikkelman

Architect :
n.v.t

Werk :
Witte de Withstraat 109
Amsterdam

Onderdeel :
Interne verbouwing; staal-, en stutconstructie

Duyts bouwconstructies
Duyts Bouwconstructies B.V.
Van Slingelandtstraat 28
1051 CH Amsterdam
Telefoon : 020 684 74 75
E-mail : info@duyts.nl
www.duyts.nl

Tekenaar :	Constructeur :	Schaal :	Datum :	Werk nr. :	Tek. nr. :
K. Albukai	J.W. van Maanen	1:50/10/5	22-05-26	26-0165	-01-

0 1 2 3 4 5

formaat: 838x838