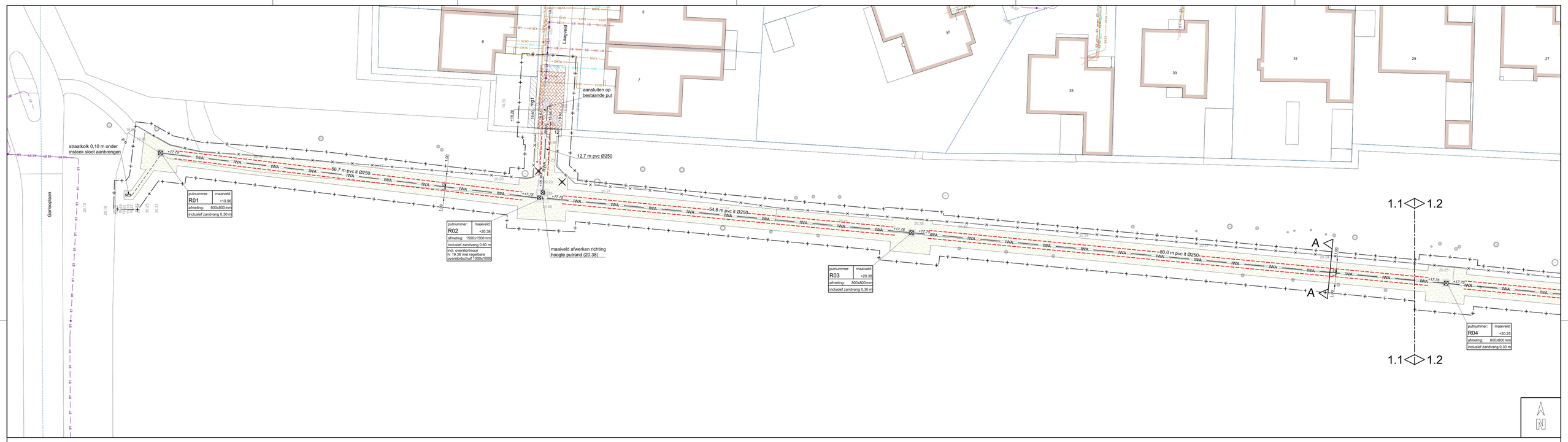

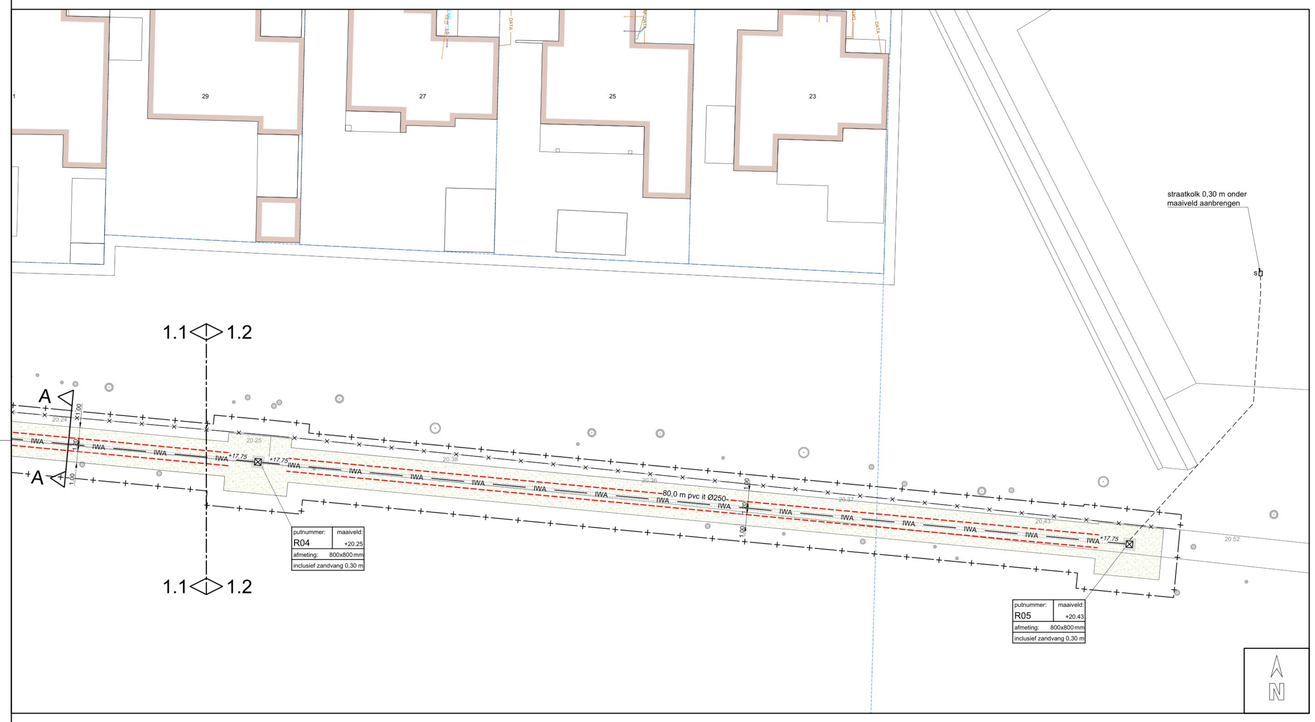

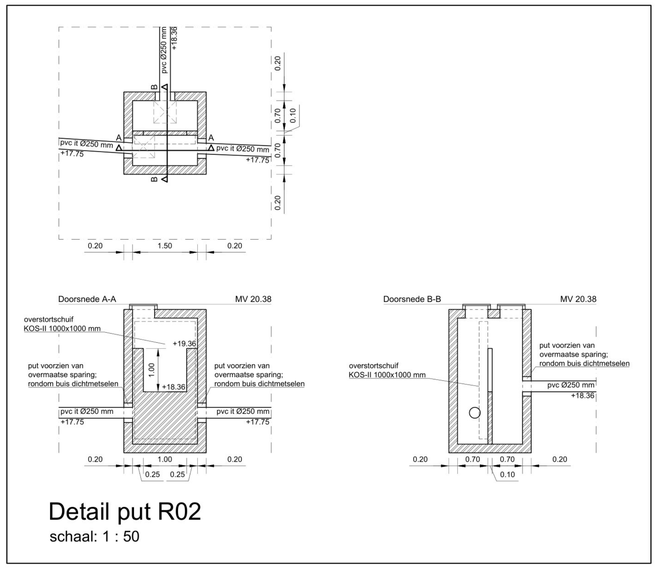

Detail put R02

schaal: 1 : 50

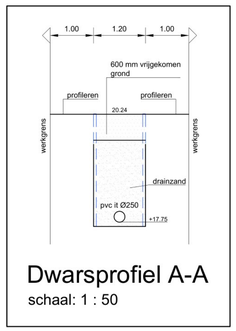

Dwarsprofiel A-A

schaal: 1 : 50

Legenda

- Rijbaan - straatbakstenen kf - rood - keperverband
- Herstraten elementverharding
- Profileren zandpad / bos
- 12 — Opsluitband - 120x250 mm - grijs - stellen in beton incl. steunrug
- mg1 — Molgoot - 5 strekken straatbakstenen kf - rood - stellen in specie
- Scheiding materialen
- Bouwhekken tijdens uitvoering
- Bestaande putrand handhaven
- Rioleringsput - 800 x 800 mm
- Rioleringsput - 1500 x 1500 mm - volgens detail
- RWA — Riolering RWA - pvc Ø250 mm - grijs
- IWA — Riolering - infiltratieriool - pvc ø Ø250 mm - groen
- 80,0 m pvc ø Ø400 — Materiaal en diameter riolering
- +17.75 — BOB nieuwe riolering
- Kolkaanslutingen - pvc Ø125 mm - grijs
- Mantelbuis - pe Ø125 mm - voorzien van trekkoord
- Straatkolk
- Contouren rioolsleuf - ontgraven sleufkist
- 19.66 — Nieuwe hoogte
- 19.66 — Bestaande hoogte
- Houten paal incl. bord
- Afvalbak incl. fundering
- Werkgrens
- Boom te kappen door Bosgroep Zuid Nederland
- Bestaande boom
- RWA — Bestaand RWA riool
- DWA — Bestaand DWA riool
- DAR — Datakabel
- GLD — Gas - lage druk
- LS — Stroom - laag spanning
- WAT — Water

Verklaring

- Exacte (hoogte)ligging bestaande kabels en leidingen in het werk te bepalen;
- Voor aanvang werkzaamheden maatvoering t.o.v. bestaande werk controleren;
- Maten in meters, peilen in meters t.o.v. N.A.P., diameters in millimeters, tenzij anders aangegeven;
- Onverharde paden tijdens uitvoering voorzien van rijplaten t.b.v. materieel;
- Bomen binnen werkgrens zijn door de Bosgroep Zuid Nederland te beoordelen en indien van toepassing te kappen;
- Locatie bomen ter informatie aangeven;
- Uitgangspunt bij aansluiten bestaande op nieuwe situatie is 1,0 m herstraten.

Overzicht 1:5000

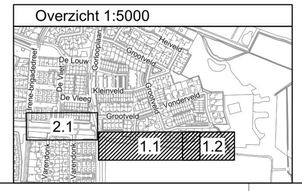

RA+ ingenieurs
Vestiging Valkenswaard
Den Dries 4
5552 CL Valkenswaard
040-207 6163
ra-plus.nl

Opdrachtgever:	Gemeente Waalre		
Project: Onderdeel:	Drainage Vonderveld te Aalst Rioleringstekening Locatie Vonderveld		
Revisie: E	Schaal: 1:200	Projectnr.: 24037.1	Tekeningnr.: 24037.1 F.21 BTriolering 01-E bfa
d.d. 22-01-2025	Formaat: A0	Blad 1 van 2	
Getekend: [redacted]	Gec.: [redacted]	Dir.: P:\24037.1\F. Bestekfase\21. Tekeningen\24037.1 F.21 BTriolering 01-E bfa	