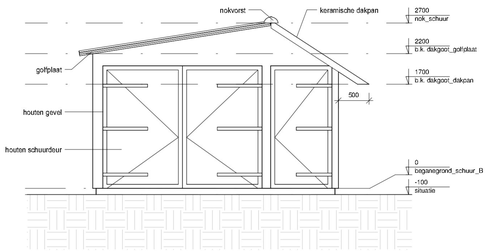

voorgevel

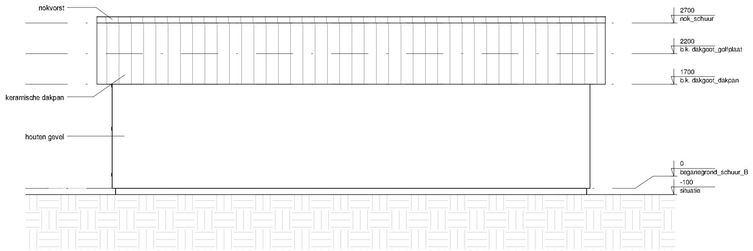

rechtergevel

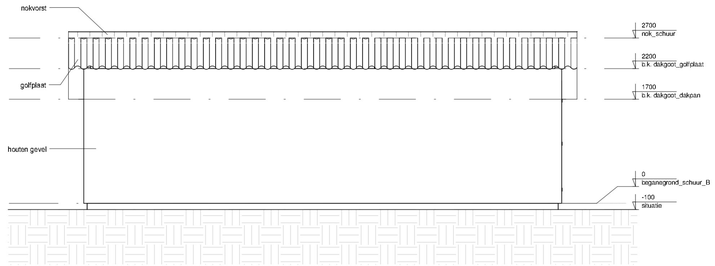

linkergevel

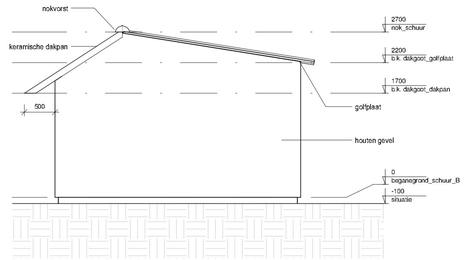

achtergevel

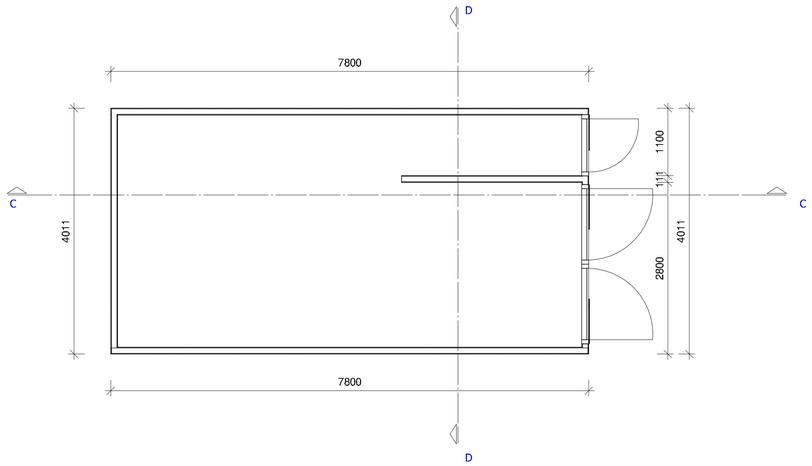

beganegrond

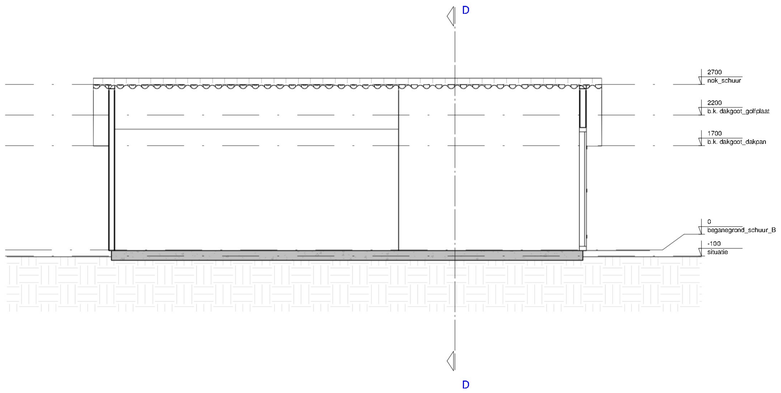

Doorsnede C

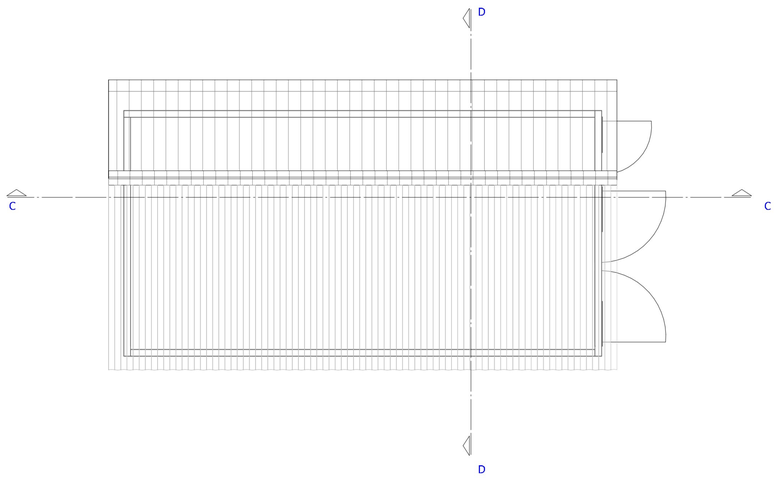

dakaanzicht

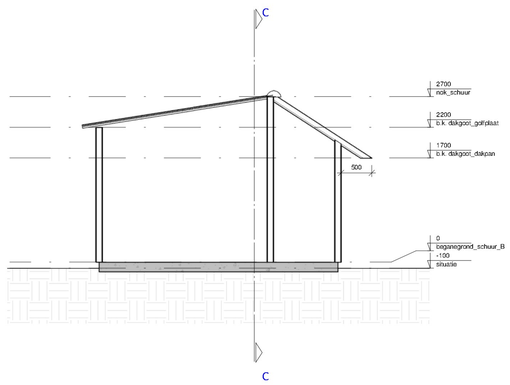

Doorsnede D

tekenwerk Bouwkundigblad_ schuur_B

projectadres Kerkpad 9a
1749 CW Warmenhuizen

TAATS

kantoor:

[redacted]

project legalisatie bijgebouwen

fase definitief ontwerp

opdrachtgever [redacted]

getekend	nd	1e w.
formaat	A1	2e w.
schaal	1:100	3e w.
datum	11-12-2023	4e w.

projectnr 230-086 blad DO-02.3