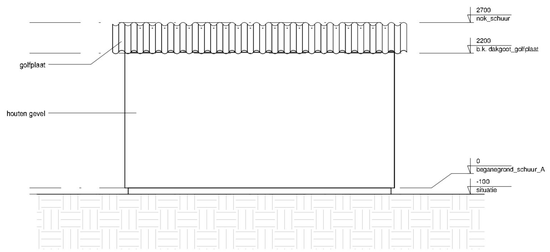

voorgevel

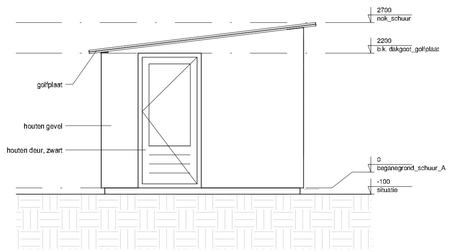

rechtergevel

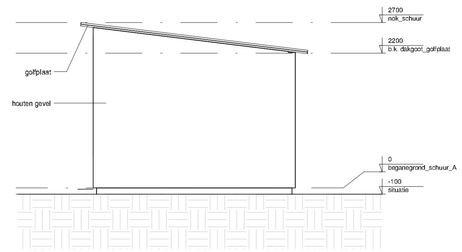

linkergevel

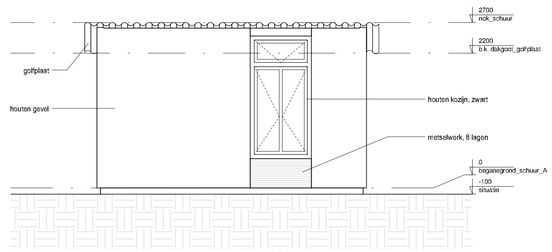

achtergevel

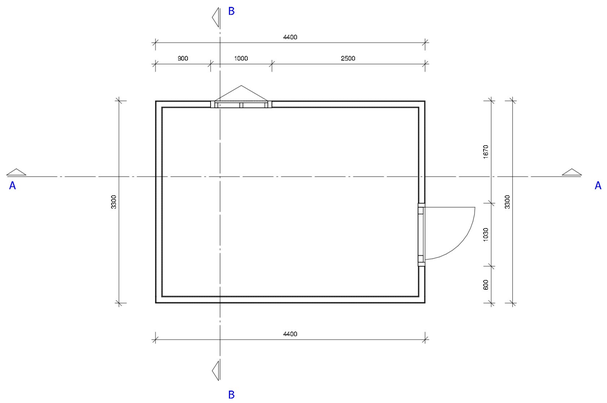

beganegrond

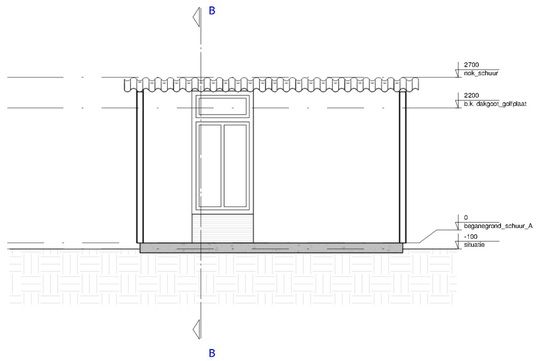

Doorsnede A

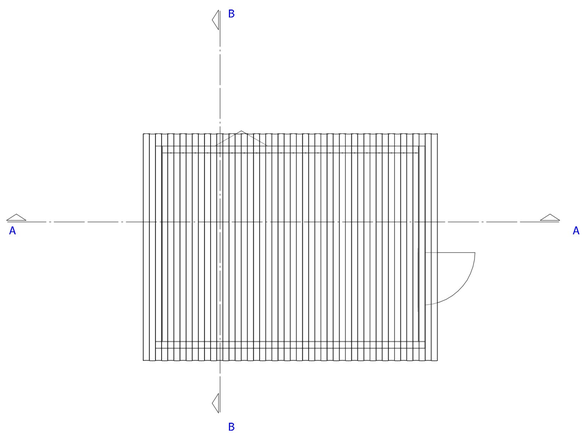

dakaanzicht

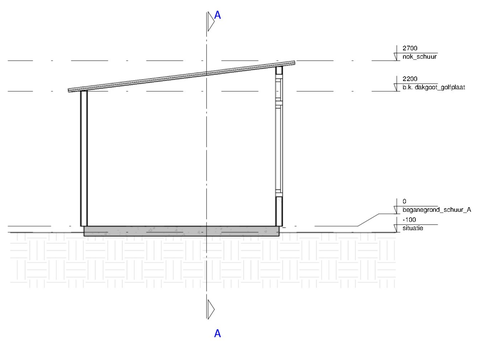

Doorsnede B

tekenwerk	Bouwkundigblad_ schuur_A	project	legalisatie bijgebouwen
projectadres	Kerkpad 9a	fase	definitief ontwerp

TAATS

Architecten & Bouwkundigen

kantoor:
Dorpsstraat 231a
1733 AK Nieuwe Niedorp

getekend	rd		1e w.
formaat	A1		2e w.
schaal	1:100		3e w.
datum	2023-12-11		4e w.

projectnr 230-086 blad DO-02.2