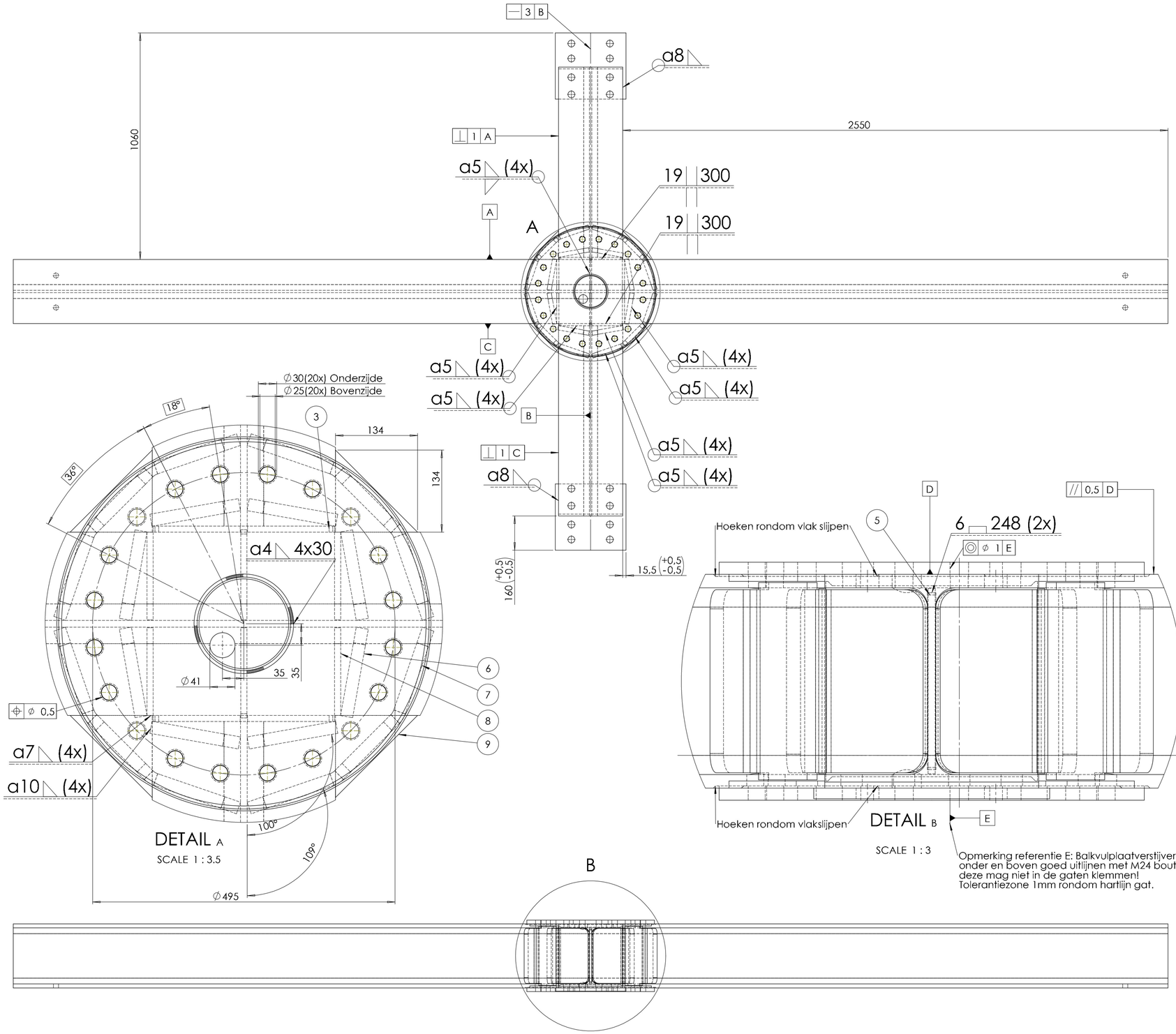

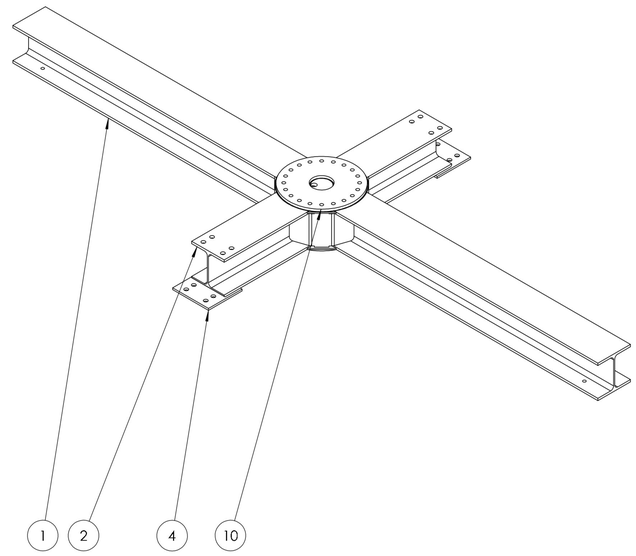

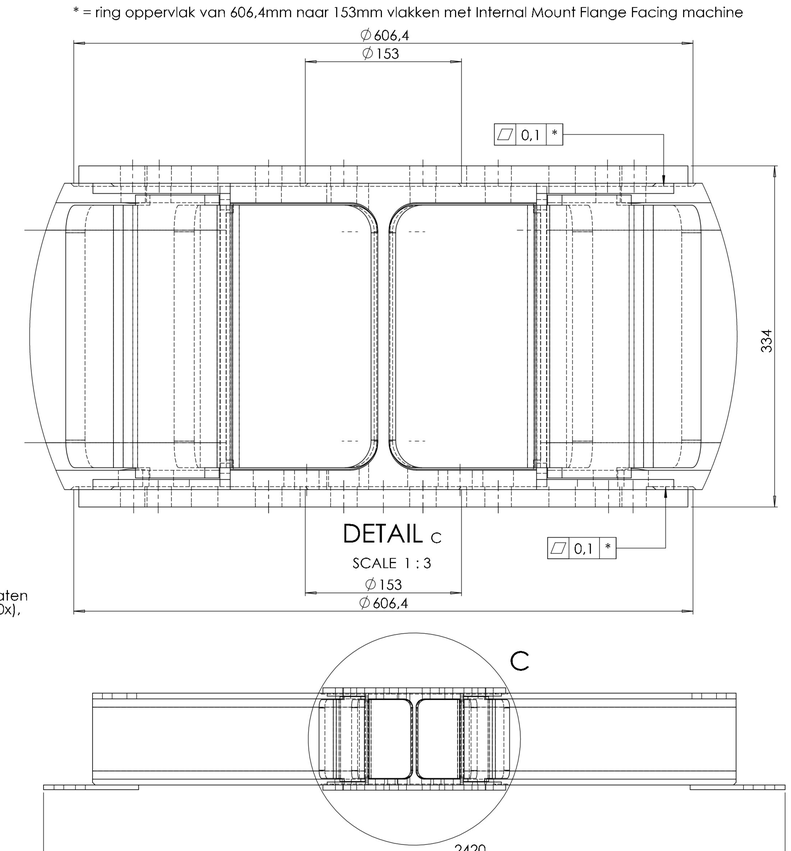

ITEM NO.	PART NUMBER	DESCRIPTION	QTY.
1	Breedflensbalk-EN10025-HEB300-5400-S235JR		1
2	Breedflensbalk-EN10025-HEB300-890-S235JR		2
3	Balkkruisplaat-EN10025-2-297x280x10-S235JR2+M		2
4	Balkverbindplaat-EN10025-2-331x310x15-S235JR2+M		2
5	Balklijfverstijver-EN10025-2-260x147,5x10-S235JR2+M		2
6	Balkhoekverstijverbinnen-EN10025-2-257x147x20-S235JR2+M		8
7	Balkhoekverstijverbuiten-EN10025-2-410x277x20-S235JR2+M		4
8	Balkverstijver-EN10025-2-260x140,5x10-S235JR2+M		4
9	Balkdriehoekplaat-EN10025-2-134,35x134,35x10-S235JR2+M		8
10	Balkvulplaatverstijver-EN10025-2-596,4-163x20-S235JR2+M		2

Opmerking: afrondingen volgens P2

Third Angle projection