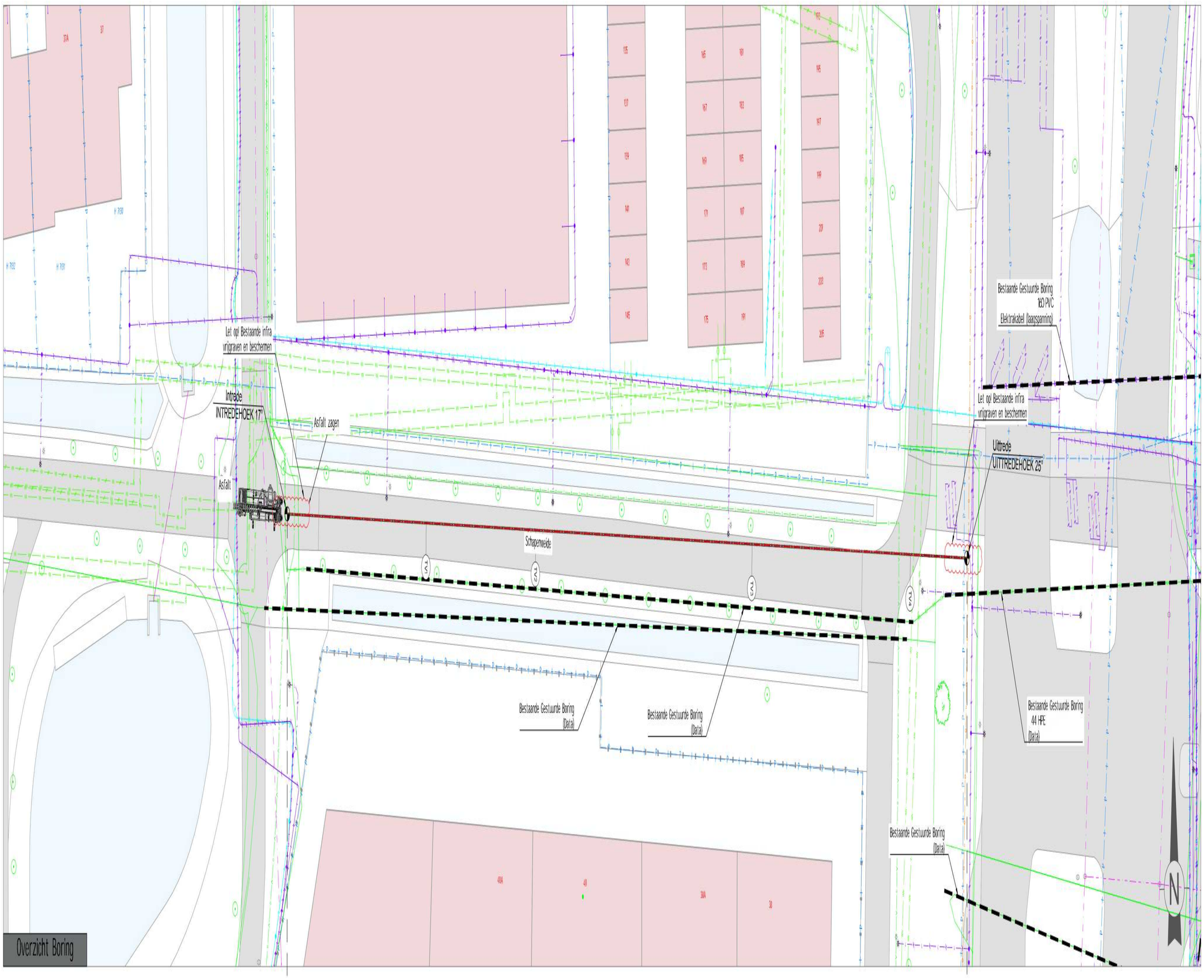

Overzicht Boring

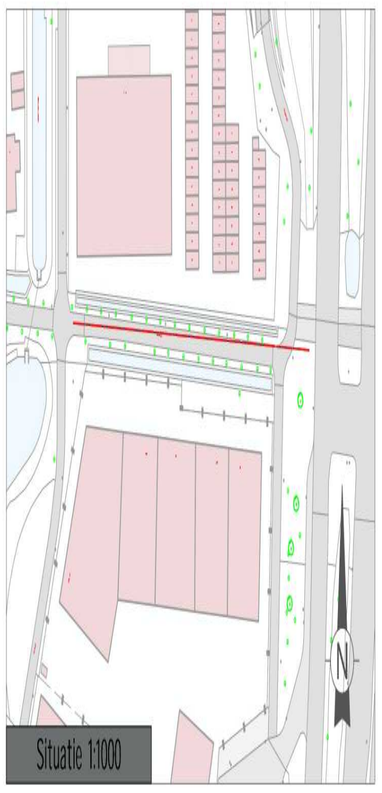

Situatie 1:1000

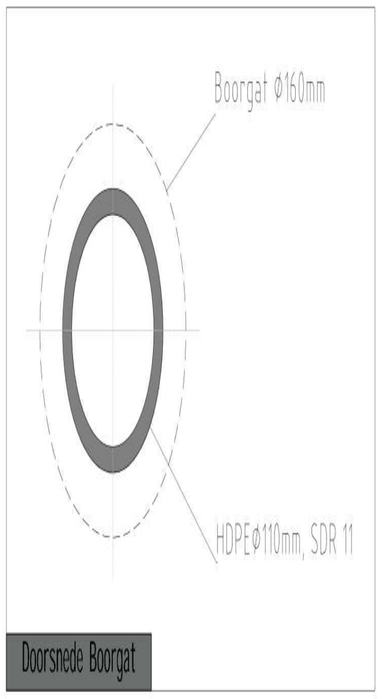

Doorsnede Boorgat

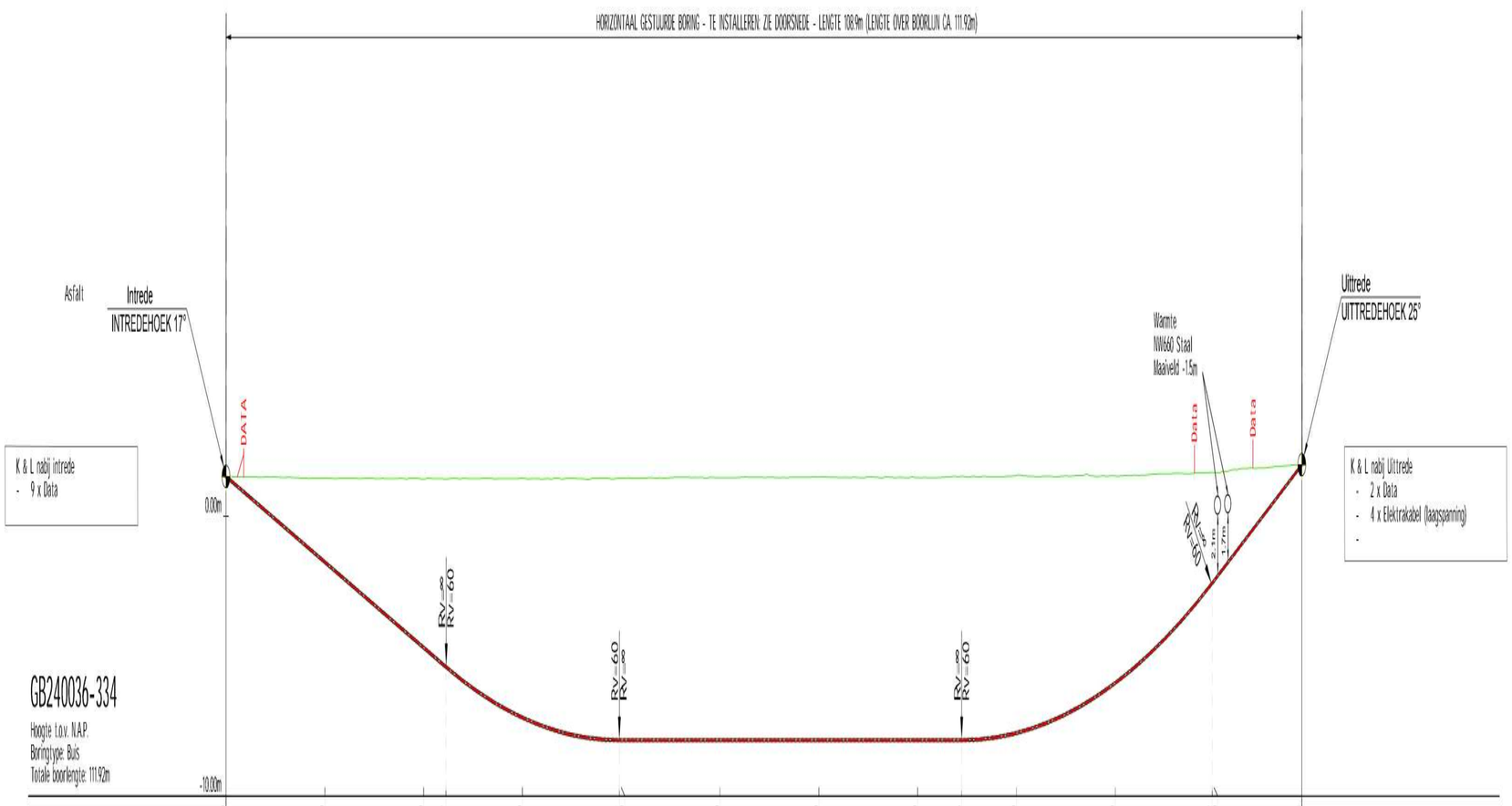

Afstand	0.00	10.00	20.00	22.27	30.00	37.61 / 40.00	50.00	60.00	70.00	74.46	80.00	90.00	92.42 / 95.00	108.88	Afstand
Boring lengte	0.00	10.46	20.91	23.26	31.23	41.06 / 43.26	51.28	61.28	71.28	75.74	81.29	91.46	101.92 / 102.12	111.92	Boring lengte
Hoogte maaiveld t.o.v. N.A.P.	1.42	1.37	1.34	1.34	1.36	1.35 / 1.37	1.38	1.40	1.38	1.43	1.47	1.44	1.37 / 1.37	1.84	Hoogte maaiveld t.o.v. N.A.P.
Hoogte hartlijn boring t.o.v. N.A.P.	1.42	-1.64	-4.69	-5.39	-7.20	-8.01 / -8.01	-8.01	-8.01	-8.01	-8.01	-7.75	-5.96	-2.39 / -2.39	1.84	Hoogte hartlijn boring t.o.v. N.A.P.
Maaiveld - hartlijn boring Hoogteverschil	0.00	3.01	6.03	6.73	8.56	9.37 / 9.38	9.39	9.41	9.39	9.44	9.22	7.40	3.95 / 3.87	0.00	Maaiveld - hartlijn boring Hoogteverschil
Verticale hoek/radius		-17.00°			9x=60.00			0.00°				9x=60.00		25.00°	Verticale hoek/radius
Verticale lengte		22.26			17.80			34.65				26.16		10.00	Verticale lengte

Lengteprofiel Boring

Tangentpunten lijst

Naam	X	Y	Hoogte
Intrede	111031.94	492736.92	1.42
TV1	111054.19	492735.59	-5.39
TV2	111071.72	492734.88	-8.01
TV3	111106.34	492733.47	-8.01
TV4	111131.68	492732.43	-2.39
Uittrede	111140.73	492732.06	1.84

LEGENDA

BESTAANDE KABELS EN LEIDINGEN
- GEVAARLIJKE INHOUD
- LAGE DRUK GAS
- HOGE DRUK GAS
- LAAGSPANNING
- MIDDENSPANNING
- HOOGSPANNING
- DATA
- RIOOL VRIJVERVAL
- RIOOL ONDER DRUK
- WATER
- WARMTELEIDING
- OVERIG/ ONBEKEND

OVERIG
- PERCEELS GRENS
- BESTAANDE KAL IN PROFIEL
- K&L ZWART: INFO UIT PROEFSLEUF
- K&L ROOD: INFO UIT KLIC

Opmerkingen

- Meten in meters, tenzij anders vermeld
- Hoogtematen t.o.v. N.A.P. tenzij anders vermeld
- VOOR AANVANG WERKZAAMHEDEN EXACTE LOCATIE BESTAANDE KABELS EN LEIDINGEN NADER TE BEPALEN
- Bestaande kabels en leidingen informatie afkomstig uit oriëntatieverzoek 2400012524_1
- Grondonderzoek afkomstig uit dinoloket
- Maaiveld hoogtes gemeten door V&SH
- Ondergrond afkomstig uit BGT
- Rioolgegevens afkomstig uit POOK
- Bestaande HDD afkomstig van nlimkl-KL1051.2400012524.TB_datatransport_KPN_2400012524_42378_38700830_WaterkruisingenPDF.pdf
- Bestaande HDD afkomstig van nlimkl-KL1010_2400012524.gp1021750_pilotboring_5149_2.pdf
- Bestaande HDD afkomstig van nlimkl-GM0758_2400012524.758_BHR_WKZ_VRI_B15.pdf
- Bestaande HDD afkomstig van nlimkl-KL1051.2400012524.TB_datatransport_KPN_2400012524_11878_38700112_WaterkruisingenPDF.pdf
- Bestaande HDD afkomstig van nlimkl-GM0758_2400012524.758_BHR_WKZ_VRI_B14.pdf
- Gegevens warmteleidingen afkomstig van Linetauurlijk

REV.	DATUM	OMSCHRIJVING	GETEKEND	GECONTR.

OPDRACHTGEVER
VolkerWessels Telecom

PROJECTOMSCHRIJVING
Schapenweide 5
Breda

TEKENINGOMSCHRIJVING
Gestuurde Boring

FASE: ONTWERP
STATUS: CONCEPT
GECONTROLEERD: SHO
PROJECTLEIDER: ADR

Visser & Smit Hanab
brengt energie

POSTADRES:
Visser & Smit Hanab B.V.
Afdeling: Boren Distributie
Postbus 305
3350 AH Papendrecht

BEZOEKADRES:
Visser & Smit Hanab B.V.
Afdeling: Boren Distributie
Buitenvaart 1201
7905 SG Hoogeveen
Tel: +31 528 229 700
Email: hddboren@vshanab.nl

SCHAAL	DATUM	FORMAAT	PROJECTNUMMER	TEKENINGNUMMER
1:200	23-05-2024	A1		GB240036-334

Deze tekening is eigendom van Visser & Smit Hanab B.V., zonder haar toestemming mag niets van deze tekening worden gekopieerd, gebruikt of aan derden ter inzage worden gegeven.

VolkerWessels