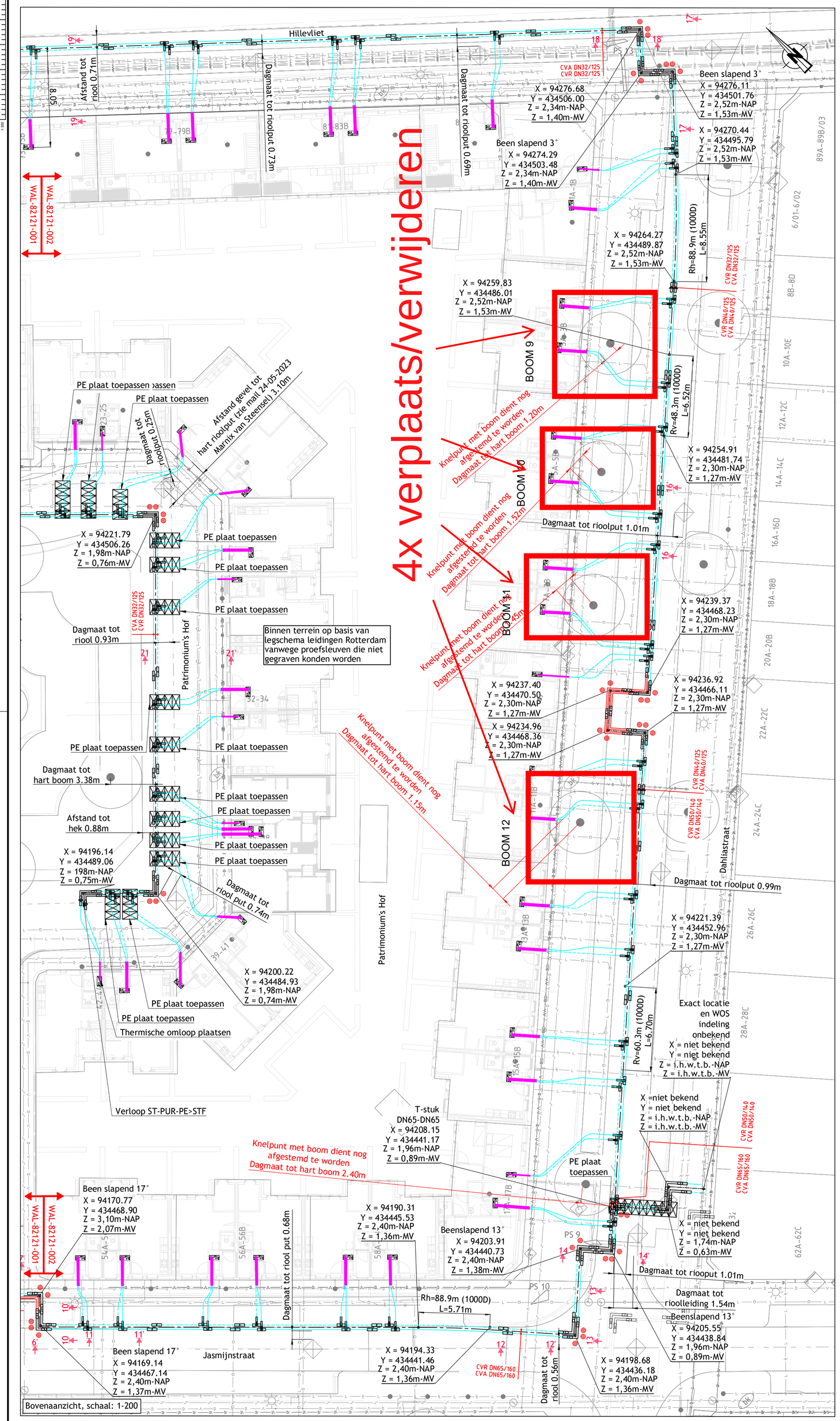

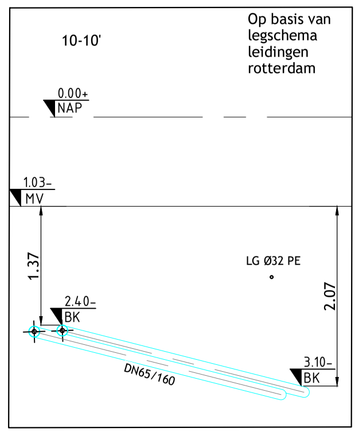

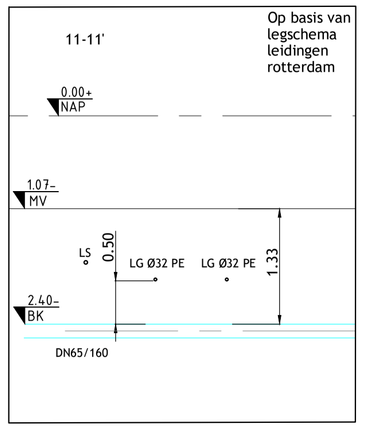

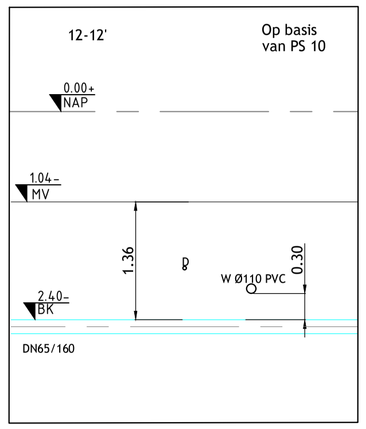

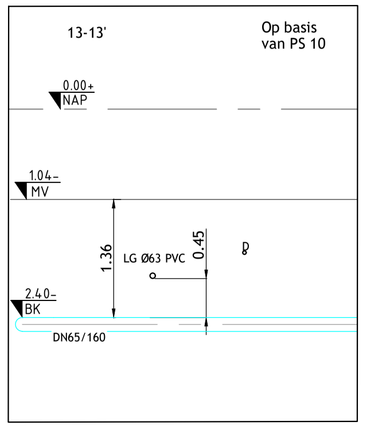

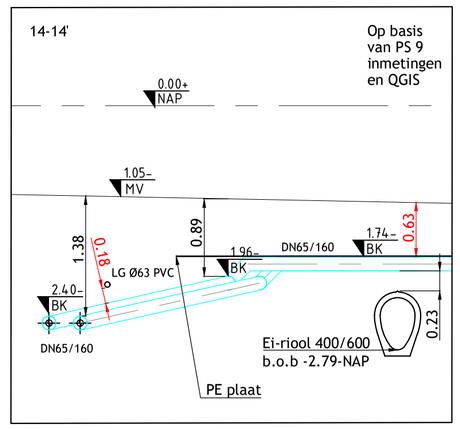

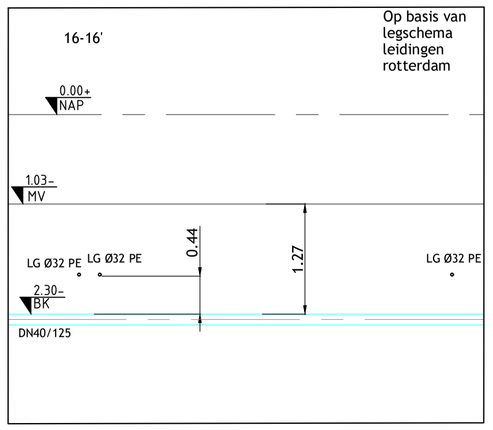

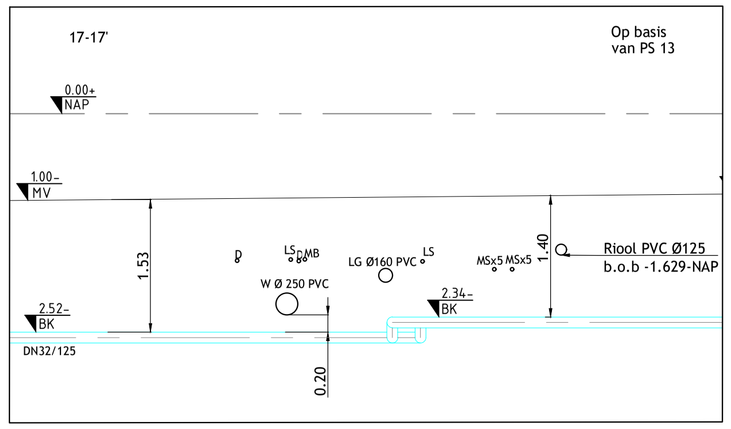

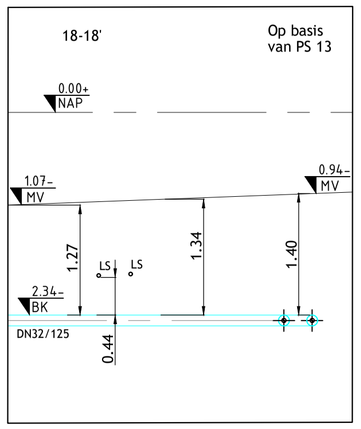

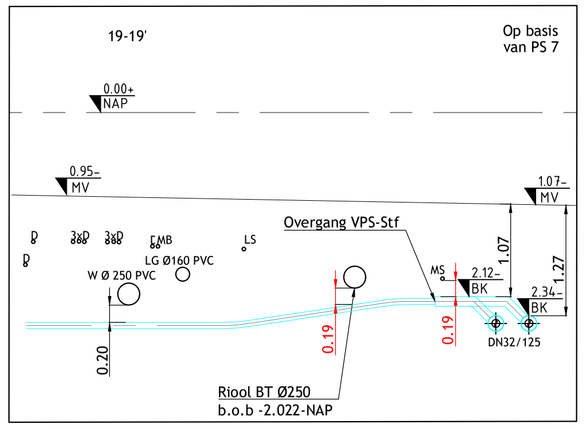

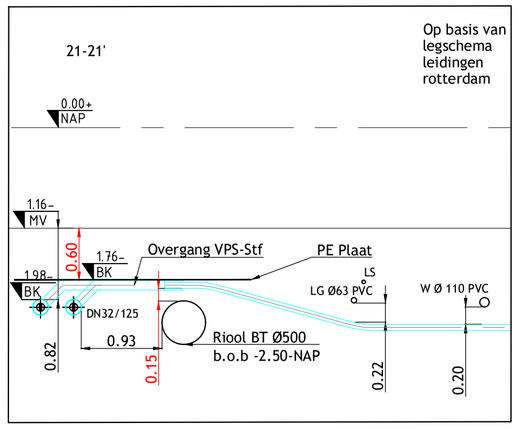

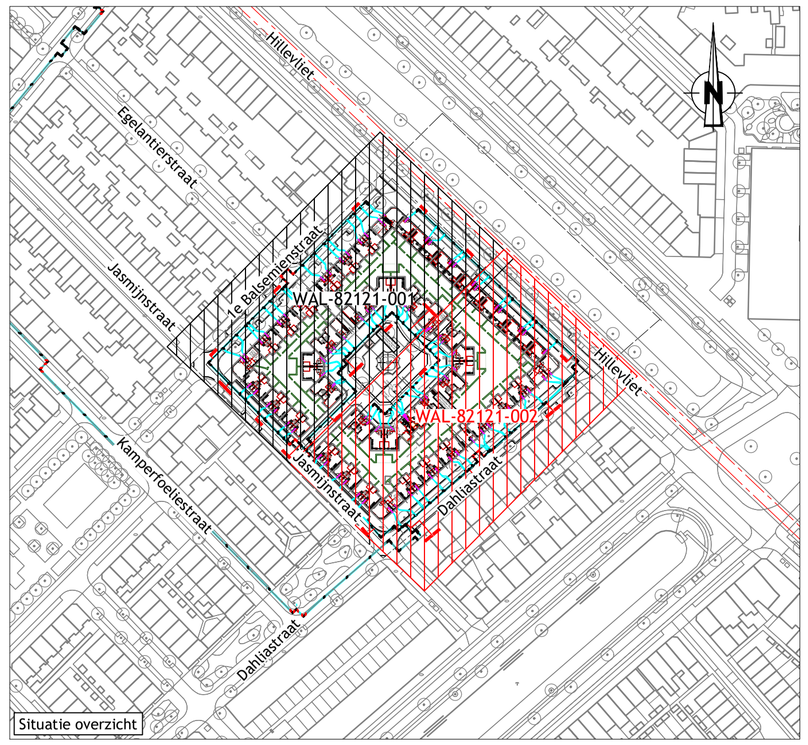

GERELATEERDE TEKENINGEN

- 23-05-2022-XR-RE22005-07-Kliic
- 24-05-2022-XR-RE22005-07-TOPO
- 07-04-2023-XR-IZ22001-06-ND.dwg
- 14-02-2023-XR-IZ22001-07-meterkastlocaties

LEIDING OPMERKINGEN

- Tot en met DN150 is Isolatieklasse 2, overige Isolatieklasse 1
- DE AANGEGEVEN NAP HOOGTE IS VANAF BOVENKANT WARMTELEIDING.
- DE OPGEGEVEN X-Y COORDINATEN GEVEN HART WARMTETRACE AAN.
- CIRCA-MATEN TIJDENS MONTAGE CONTROLEREN EN ZONODIG AANPASSEN.

ALGEMENE OPMERKINGEN

- ALLE HUISAANSLUITINGEN DIENEN IN PB25 TE WORDEN UITGEVOERD
- BIJ BOCHTEN EN EXPANSIEVOORZIENINGEN VAN TERREINLEIDINGEN, EXTRA GRONDVERBETERINGEN TOEPASSEN, I.O.M. UITVOERING WARMTE.
- TRACE WARMTEDISTRIBUTIE VRIJ HOUDEN VAN BOUWMATERIAAL.
- VOOR POSITIE EN AFMETINGEN MANTELBUIZEN, ZIE REVISIE-GEGEVENS.
- ALLE AFTAKKINGEN BOVENUIT, TENZIJ ANDERS VERMELD.
- KRUISING MET KABELS/LEIDINGEN TERPLAATSE IN OVERLEG OPLOSSEN.
- BIJ KRUISINGEN MET RIOOL, TUSSENRUIMTE KLEINER DAN 200MM, OPVULLEN MET EXPANSIEKUSSENS.
- ALLE MUURDOORVOERPIJPEN W.D. ZIJN VAN PVC 200X193MM TENZIJ ANDERS VERMELD.
- CIRCA-MATEN TIJDENS MONTAGE CONTROLEREN EN ZONODIG AANPASSEN.
- ALLE MAATVOERINGEN IN MILLIMETERS OF METERS, TENZIJ ANDERS VERMELD.
- HOOGTEMATEN IN METERS NAP, GEMETEN VANAF BOVENKANT BUIS.
- IN DE KRUIPRUIMTE NORMALE LASVERLOPEN TOEPASSEN.
- AANSLUITLEIDINGEN, INDIEN MOGELIJK, AFTAKKEN BIJ LAS VAN VERDEELLEIDING.
- MAATVOERING, M.B.T. PREFAB AANSLUITLEIDINGEN, IN HET WERK CONTROLEREN.
- COORDINAATPUNTEN HART TRACE, TENZIJ ANDERS VERMELD.
- BIJ STEELFLEX LANGER DAN 25MTR, OMLOOP 70°C IN WONING PLAATSEN.
- DE OP TEKENING AANGEGEVEN EXPANSIEKUSSENS DIENEN ZOWEL AAN DE BINNEN- ALS BUITENZIJDE VAN DE LEIDINGEN TE WORDEN TOEGEPAST.
- STEELFLEX 25/77

TRACE DOORSNEDE

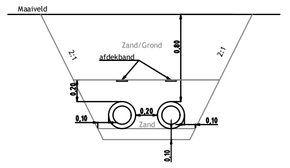

Mantelbuizen zijn door de bouwer aangelegd tot 0.5m vanaf de gevel.

METERRUIMTE LAAGBOUW ITW

STAAL/KOPER

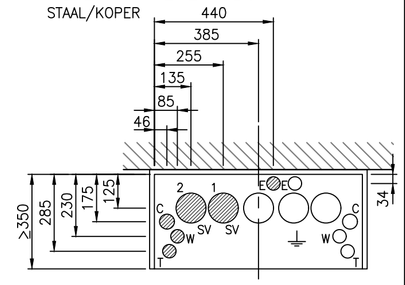

Vergunningsaanvraag	
datum van uitgifte 09-08-2023	
paraaf/datum werkvoorbereider	paraaf/datum goedkeuring projectleider

LEGENDA K&L

- Chemie
- Brandstofleiding
- Buisleiding gevaarlijke inhoud
- Datatransport
- Gas hoge druk
- Gas lage druk
- Landelijk hoogspanningsnet
- Hoogspanning
- Middenspanning
- Laagspanning
- Overig
- Persriool
- Riool (vrijverval)
- Warmte
- Waterleiding
- Wees (onbekend)
- Vervallen K&L

LEGENDA STAAL

- AANVOERLEIDING
- RETOURLEIDING
- H = HOOGTE T.O.V. NAP
- MONTAGEMOF 2-VOUDIG AFGEDICHT (GELDT VOOR TERREINLEIDING)
- MONTAGEMOF 3-VOUDIG AFGEDICHT (GELDT VOOR LEIDING BIJ EEN ZINKER/MANTEBUIS)
- SLUITMOF
- THERMISCHE CV-OMLOOP 70°C
- MANTELBUIZEN
- PE-PLAAT
- HIP-BOCHT

EXPANSIEKUSSENS T-STUK

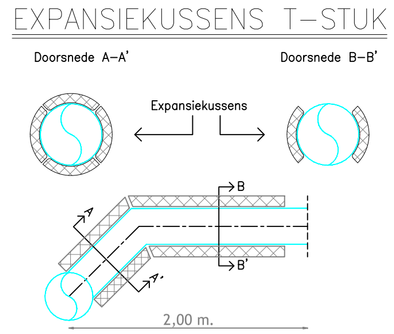

- Tot en met de onderbocht: detail A-A'.
- Daarna aan weerzijde kussens, detail B-B', tot en met 2 meter uit de aftak.

Toelichting bochten
Bochtstraal standaard 2.5D. staalkwaliteit P235GH, tenzij anders vermeld

Toelichting Expansie kussens
Expansie kussens dienen zowel op aanvoer als op retour leiding te worden aangebracht.
Expansie kussens dik 40mm Lengte 0.5m 0.50m
T-stukken dienen in het geheel met Expansie kussens ingepakt te worden.

Autocad versie: 2018

Bestandsnaam: G:\06 - RE\2021\RE21005 - Vaktenfabl\IZ22001-07 - Patrimonium secundair\B-Results\3-Tekening\T-Dwg\05-DO-230809-WAL-82121-001-A-W.dwg

G:\06 - kp2-2022\IZ22001 - VSH - Vaktenfabl\IZ22001-07 - Patrimonium secundair\B-Results\3-Tekening\T-Dwg\05-DO-230809-WAL-82121-001-A-W.dwg