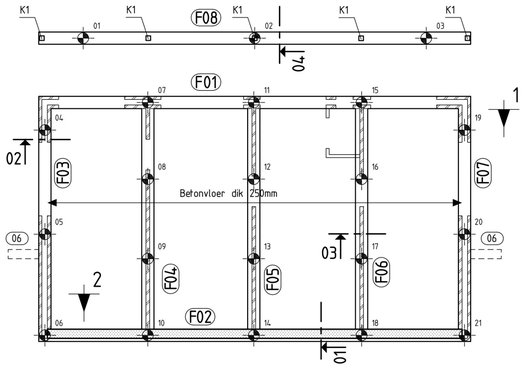

Fundering/keldervloer

Funderingsbalken 400x500mm b.k. = 3220-P
Hart paal is hart balk tenzij anders vermeld
06 = Betonbalk 300x400 t.b.v. trap

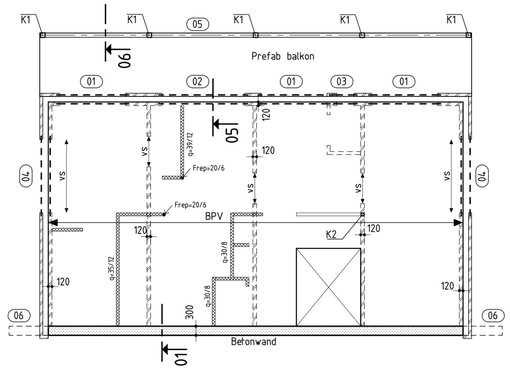

Kelderdek

BPV Breedplaatvloer dik 240mm
vlgs berekening / tekening fabrikant

VS Versterkte strook in de vloer

qrep Lijnlast op de vloer in kN/m' qrep = 6 tenzij anders vermeld
Frep Puntlast op vloer in kN

Boven overige muuropeningen VEBO of stalton of L100x100x8
Dragend metselwerk dik 100mm, tenzij anders vermeld
uitvoeren in Porotherm PM20 mortelsterkte M10
Constructies in overleg met gemeente brandwerend bekleden
Dilataties in metselwerk vlgs opgave steenfabrikant
01 = bi staltonlatei bui L200x100x10 opleg 200mm
02 = bi staltonlatei bui L200x100x12 opleg 200mm
03 = bi staltonlatei bui L100x100x10 opleg 100mm
04 = bi staltonlatei bui rollaag + 3 lagen murfor
05 = Stalen balk HEA120
06 = Betonbalk 300x400 t.b.v. trap
K1 = Stalen kolom Ø150x150x4
K2 = stalen kolom Ø90x90x4

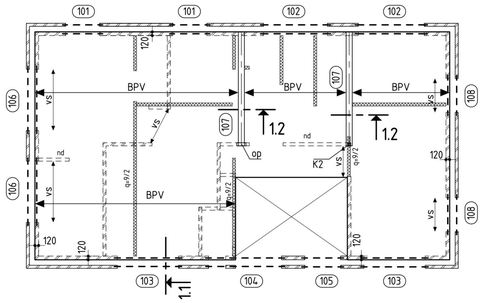

1e Verdiepingsvloer

BPV Breedplaatvloer dik 240mm
vlgs berekening / tekening fabrikant

VS Versterkte strook in de vloer

qrep Lijnlast op de vloer in kN/m' qrep = 6 tenzij anders vermeld

Boven overige muuropeningen VEBO of stalton of L100x100x8
Dragend metselwerk dik 100mm, tenzij anders vermeld
uitvoeren in Porotherm PM20 mortelsterkte M10
Constructies in overleg met gemeente brandwerend bekleden
Dilataties in metselwerk vlgs opgave steenfabrikant
101 = bi staltonlatei bui L100x100x8 opleg 100mm
102 = bi staltonlatei bui L100x100x8 opleg 100mm
103 = bi staltonlatei bui L100x100x8 opleg 100mm
104 = bi staltonlatei bui L100x100x8 opleg 100mm
105 = bi staltonlatei bui L100x100x8 opleg 100mm
106 = bi staltonlatei bui L100x100x8 opleg 100mm
107 = HEB200 opleg 120mm
108 = bi staltonlatei bui L100x100x8 oplkeg 100mm
OP = Oplegplaat 300x100x10
K2 = stalen kolom Ø90x90x4

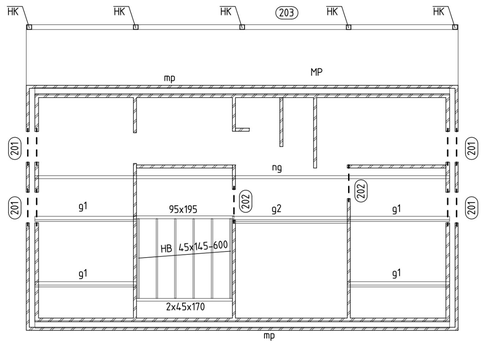

Dakconstructie

MP = Muurplaat 95x245+ ankers M12-750
G1 = Gording 70x195
G2 = dubbele gording 2x70x195 (onderling gekoppeld)
NG = Nokgording 95x220
Alle constructies onderling goed verbinden
Dragend metselwerk dik 100mm
HB = Houten balklaag
HK = Houten kolom Ø150x150
201 = bi staltonlatei bui rollaag + 2 lagen murfor
202 = staltonlatei
203 = Houten balk Ø160x160

Palenstaat DPA palen

Beton, sterkteklasse C20/25, Milieuklasse XC2, Betonstaal B500B

Peil = 3,70 +NAP

Type	Afmeting in mm	Paalpuntniveau in m tov Peil	b.k. Paal t.o.v. Peil	Paallengte in m	aantal	Wapeningskorf lengte in m	Max. Paalbelasting Frd in kN
⊕	ø410	14,20⁻	3,70⁻	10,50	21	*Zie doorsnede*	451

▼ = Sondering zie rapport Adcim nr. G20210310-01

- Hart paal = Hart balk (tenzij anders vermeld)
- Paalafwijkingen > 50mm z.s.m. doorgeven aan het adviesbureau
- palen moeten minimaal een excentriciteit van 50mm kunnen opnemen
- palen berekenen met een veldmoment van 87,90 kNm
  i.v.m horizontaalkracht gronddruk
  Zie funderingsadvies Adcim nr. G20210310-01

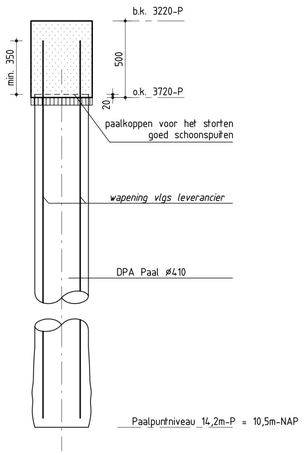

Uitvoering mortelschroefpalen

(in overleg met adviesbureau en gemeente)

Het in te zetten materieel moet door het boorbedrijf worden afgestemd op de paallengte, paaldiameter en de te verwachten weerstand.
De kwaliteit van de geinstalleerde DPA-palen dienen door middel van akoestisch doormeten worden gecontroleerd.
Geadviseerd wordt het voornoemde voor aanvang van de funderingswerkzaamheden met het funderingsbedrijf door te nemen. Indien een reele kans bestaat dat de kwaliteit van de nieuwe palen hierdoor word beinvloed adviseren wij door het funderingsbedrijf een plan van aanpak op te stellen.
Voor het overige word verwezen naar de NEN-EN 12699 en NEN-EN 1536

Aangehouden belastingen:

Keldervloer	blijvend Gk kN/m²	opgelegd Qk kN/m²	ψ /ψ1 /ψ2
Betonvloer	6,25		
afwerklaag 70mm	1,40		
	7,65		
opgelegde vloerbelasting		1,75	
lichte wanden q ≤ 2,0 kN/m'		0,80	
		2,55	0,4/0,5/0,3

Kelderdek	blijvend Gk kN/m²	opgelegd Qk kN/m²	ψ /ψ1 /ψ2
Breedplaatvloer	6,00		
afwerking	1,40		
	7,40		
opgelegde vloerbelasting		1,75	
lichte wanden q ≤ 2,0 kN/m'		0,80	
		2,55	0,4/0,5/0,3

1e verdiepingsvloer	blijvend Gk kN/m²	opgelegd Qk kN/m²	ψ /ψ1 /ψ2
Breedplaatvloer	6,00		
afwerking	1,40		
	7,40		
opgelegde vloerbelasting		1,75	
lichte wanden q ≤ 2,0 kN/m'		0,80	
		2,55	0,4/0,5/0,3

Balkon	blijvend Gk kN/m²	opgelegd Qk kN/m²	ψ /ψ1 /ψ2
Prefab beton	5,00		
opgelegde vloerbelasting		2,50	0,4/0,5/0,3

Dak	blijvend Gk kN/m²	opgelegd Qk kN/m²
dakplaten+gordingen+pannen	0,85	
Veranderlijke belasting		vlgs NEN-EN 1991

Platdak	blijvend Gk kN/m²	opgelegd Qk kN/m²
Balklaag en PV panelen	0,70	
Veranderlijke belasting		vlgs NEN-EN 1991

Uitvoering Houtconstructies

Houtkwaliteit Min C18 (Europees naaldhout) tenzij anders aangegeven
Dak-en vloerplaten verspringend aanbrengen en schuifvast verankeren aan onderliggende constructies d.m.v. schroeven Ø4 (lg 50mm) hoh 150mm langs randen van de platen, overige hoh 250mm
Alle houtenconstructies onderling goed verbinden
Balklagen en gordingen voorzien van opwaaiankers

Uitvoering staalconstructie volgens NEN-EVN 1090-1

Staalkwaliteit S235
Bouten 8.8 (gerolde draad) ankerbouten 4.6
Lassen min 4mm (tenzij anders aangegeven
Oplegging stalen balken voorzien van gaffelschotjes
Stelruimte 30mm en aangieten met krimparme mortel K50
Maatvoering in het werk controleren
Behandeling in overleg met directie

\ ___ Kolom boven de vloer
\ - - - Kolom onder de vloer

Uitvoering betonconstructie volgens NEN-EN 13670

Betonkwaliteit C20/25 (tenzij anders vermeld)
Milieuklasse XC2
Betonstaal B500B
Onder alle in het werk te storten onderdelen werkvloer dik 50mm aanbrengen
Maatvoering in het werk controleren
Dekking :
Stroken : Boven 35mm Onder 35mm
Balken : Boven/Zij 35mm Onder 40mm
Vloeren : Boven 15mm Onder 30mm

Ligging staven ▲ =1e laag onder ▲▲ =2e laag onder ▼ =1e laag boven ▼▼ =2e laag boven

Verankeringslengte (lassen verspringend aanbrengen) : Boven : 65 x diameter staaf
Onder : 50 x diameter staaf

MD BOUWCONSTRUCTIE BV
adviesbureau voor bouwkundige constructies
Huizekamplaan 27
4153 XR Beesd
06 30553257
0345 682146
info@md-bouwconstructie.nl
www.md-bouwconstructie.nl

Maten in mm Gekeend [redacted] Bestektekening	Schaal : 1:100,20 Datum : 13-03-2024	Status : Definitief	Wijz. A : Wijz. B : Wijz. C :
Onderdeel : Constructieschema's			Wijz. D : Wijz. E :
Project : Herbouw woonhuis aan de Buitendijk 17 Nieuwendijk			Werknummer : 221224
Architect : Struik & Partners			Bladnummer : Versie B-01