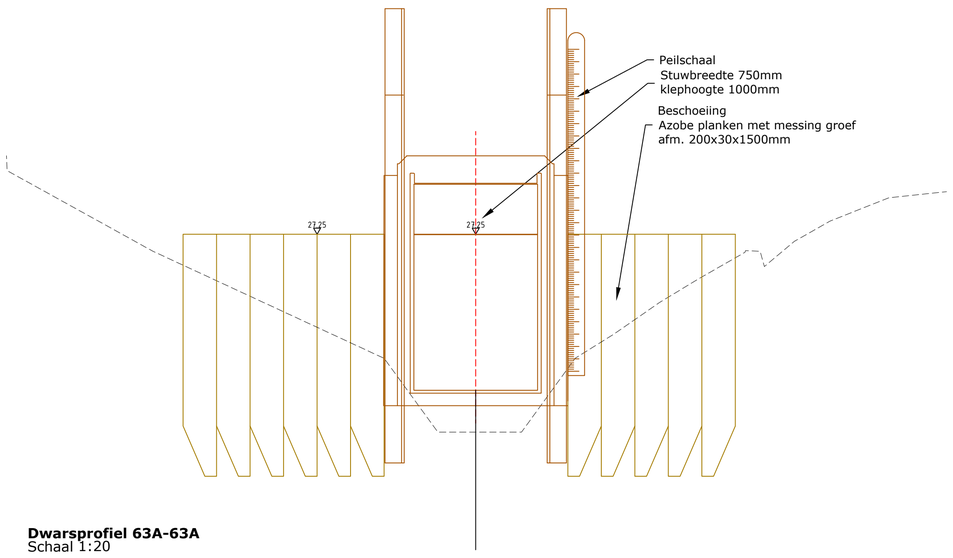

Dwarsprofiel 63A-63A
Schaal 1:20

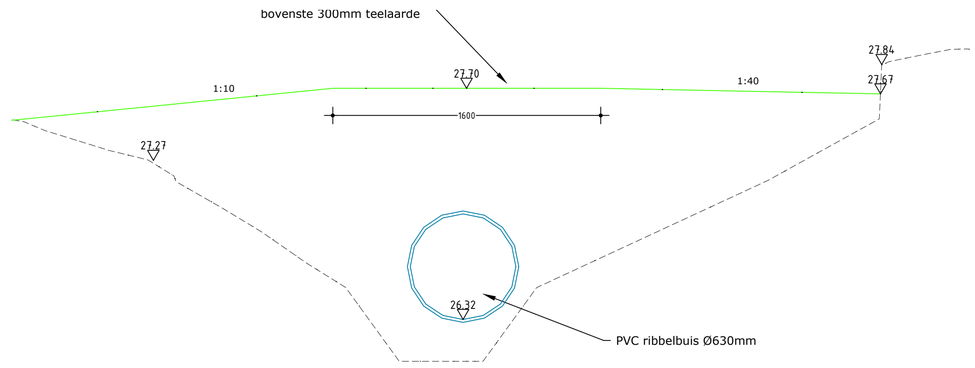

Dwarsprofiel SL-40
Schaal 1:20

rofiel SL-40
1:20

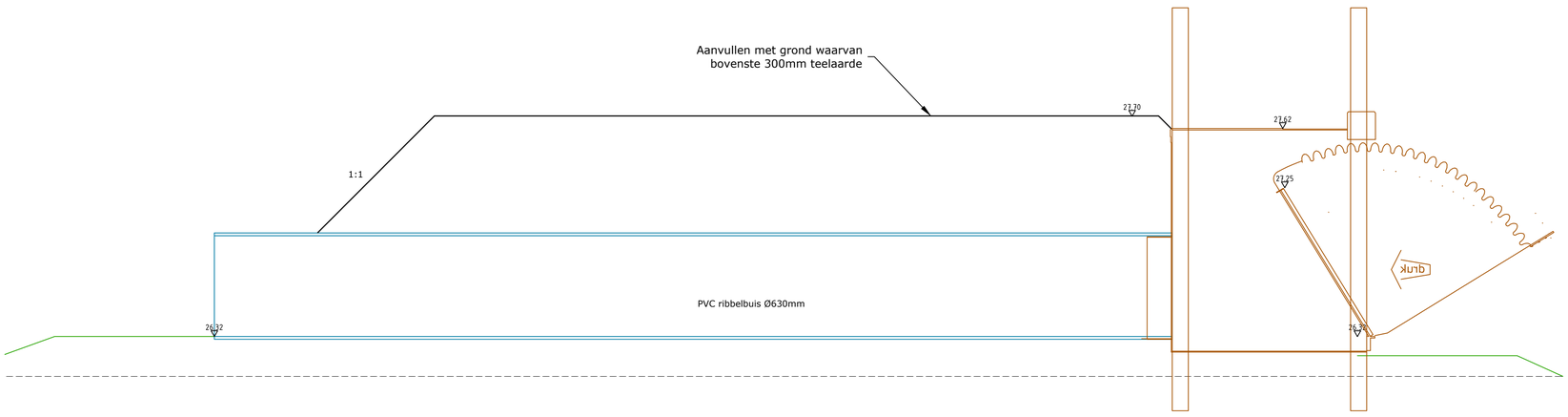

Dwarsprofiel 63B - 63B
Schaal 1:20

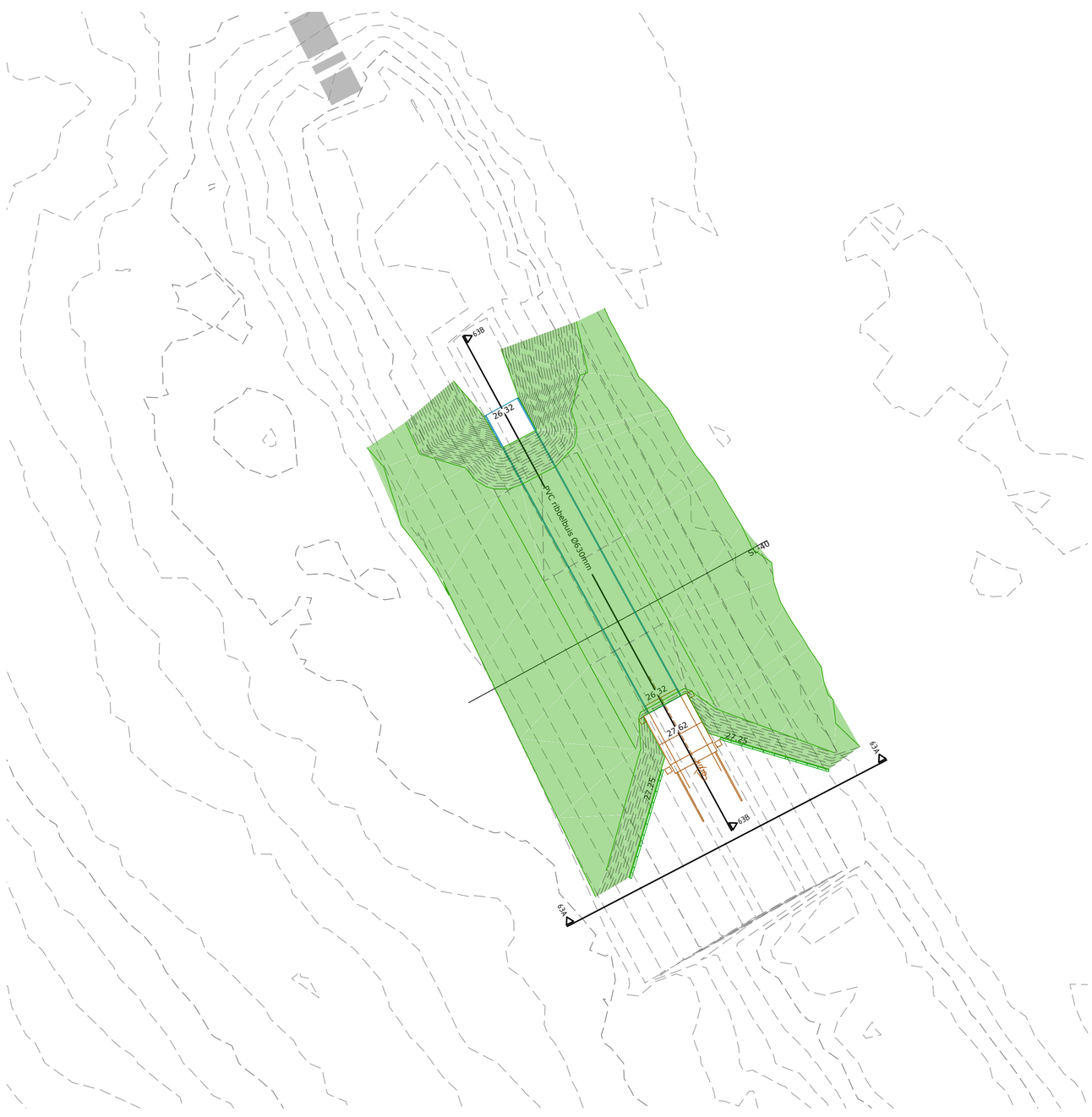

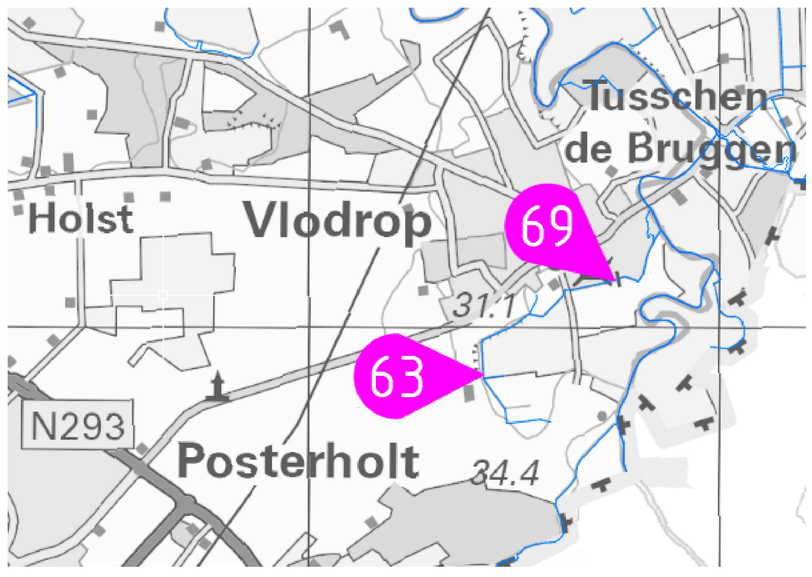

LEGENDA

- AANVULLING
- VERWIJDEREN BESTAANDE STUWCONSTRUCTIE
- BESTAANDE DUIKER

WIJZIGING / N.A.V. :	STATUS	TEK.	GECONTR.	PAR	DATUM	VERSIE
aanpassing stuw	Definitief				07-06-2024	B
	Concept				19-03-2024	A

waterschap limburg — WATERSCHAP LIMBURG

STUWEN IN LEGGERWATERGANGEN
STUW 63 VLODROP, KOEKBROEKBEEK

BROUWERS adviesbureau

PROJECTNUMMER: WLI-028-01
SCHAAL: 1:20 / 1:50
TEKENINGNUMMER: 23-36663
BESTEKNUMMER:

Minderbroedersingel 15D Postbus 245 6041 KG Roermond 6040 AE Roermond
T 0475 334 651 F 0475 311 400 E info@brouwers.com I www.brouwers.com