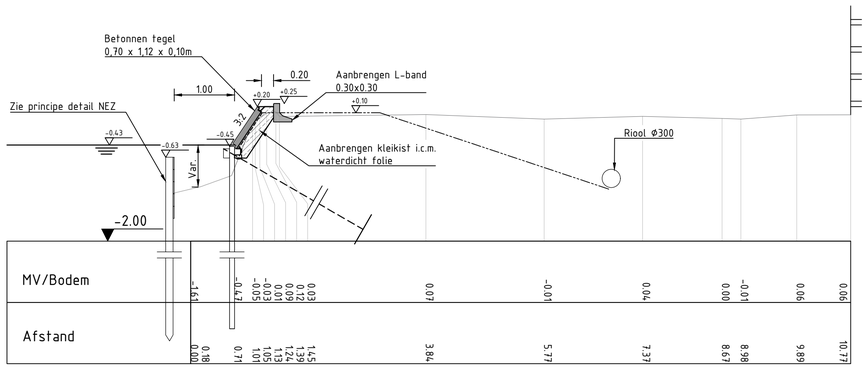

DWP 09

Schaal 1:50

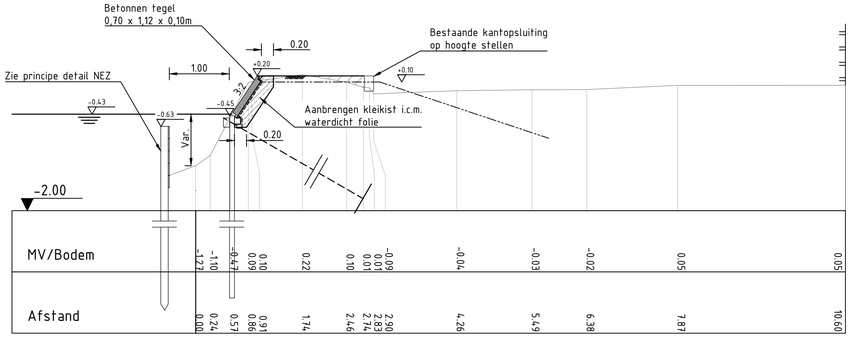

DWP 10

Schaal 1:50

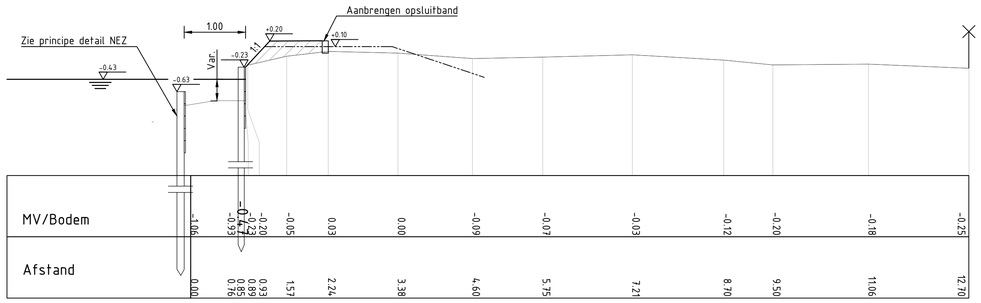

DWP 13

Schaal 1:50

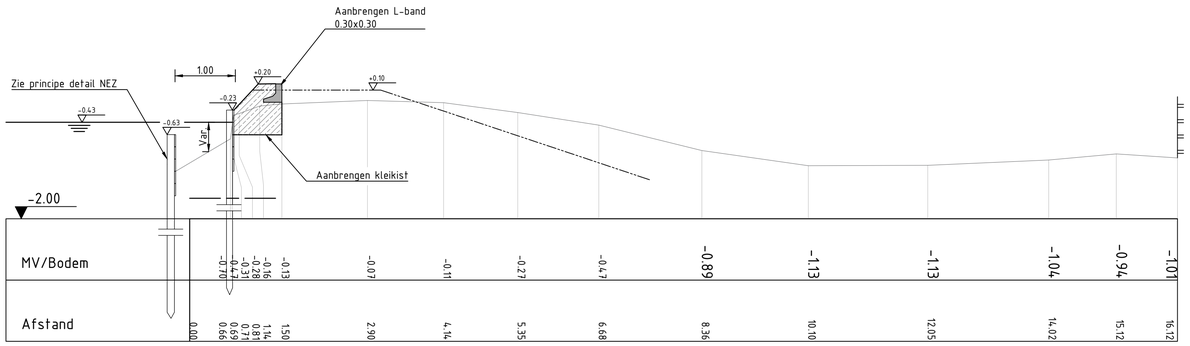

DWP 14

Schaal 1:50

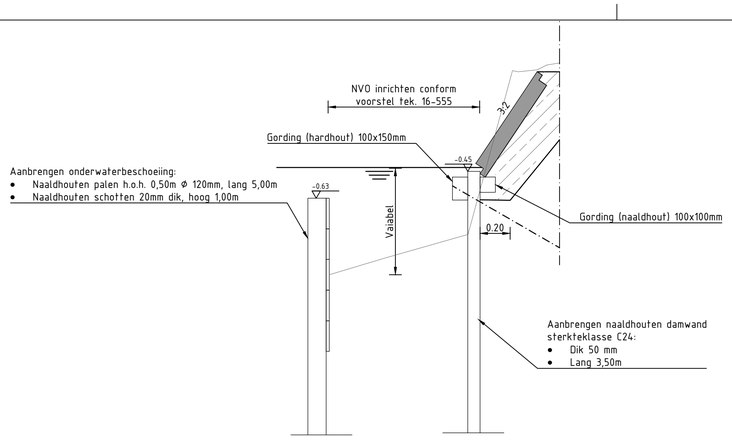

PRINCIPE DETAIL NEZ

Schaal 1:20

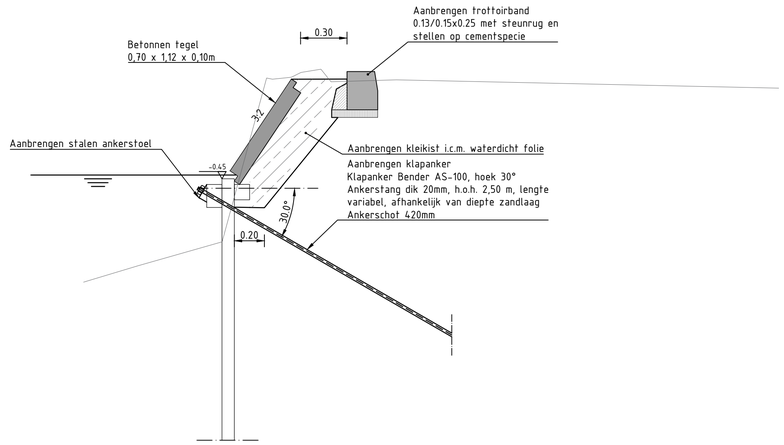

PRINCIPE DETAIL OEVERBESCHERMING

Schaal 1:20

LEGENDA DWARSPROFIEL

- Bestaande situatie
- Ontwerp / nieuw maaiveld
- Theoretisch leggerprofiel
- Ontgraven
- Aanbrengen EK 3 klei
- Aanbrengen kleikist EK 1 klei
- -0.12 Hoogtemaat
- Waterpeil

Wijz.	Datum	Get.	Omschrijving:

Project:
WOK Lombokstraat te Delft

Opdrachtgever:
Het Hoogheemraadschap van Delfland

Omschrijving:
Dwarsprofielen kadeverbetering Lombokstraat
2/2

Bestelknummer:

Gec. (projectleider) | Gec. (controleur)

MAKING COMPLEX EASY
Locatieontwikkeling en infrastructuur
Elektronicaweg 2, 2628 XG Delft
Postbus 5094, 2600 GB Delft
T +31 15 750 15 50
W www.rps.nl

Projectnummer:	NL202013406
Projectleider:	B. van de Meer
Auteur:	J.J. Patilaya
Fase:	Bestek
Logo opdrachtgever:	Delfland

Formaat:	A1
Schaal:	1:20 / 50
Status:	Definitief
Datum:	12-01-2022
Blad:	- van - bladen
Nummer:	NL202013406-104
Wijz:	