STIJLNUMMER:	S-001	S-002	S-003	S-004	S-005	S-006	S-007	S-008	S-009	S-010	S-011	S-012	S-013	S-014	S-015	S-016	S-017	S-018	S-019	S-020
Staander boven:	HEA160 L=1720	HEA160 L=1720	HEA160 L=1720	HEA160 L=1720	HEA160 L=1720	HEA160 L=1720	HEA160 L=1720	HEA160 L=1720	HEA160 L=1720	HEA160 L=1720	HEA160 L=1720	HEA160 L=1720	HEA160 L=1720	HEA160 L=1720	HEA160 L=1720	HEA160 L=1720	HEA160 L=1720	HEA160 L=1720	HEA160 L=1720	HEA160 L=1720
Staander onder:	IPE160 L=1880	IPE160 L=1880	IPE160 L=1880	IPE160 L=1880	IPE160 L=1880	IPE160 L=1880	IPE160 L=1880	IPE160 L=1880	IPE160 L=1880	IPE160 L=1880	IPE160 L=1880	IPE160 L=1880	IPE160 L=1880	IPE160 L=1880	IPE160 L=1880	IPE160 L=1880	IPE160 L=1880	IPE160 L=1880	IPE160 L=1880	IPE160 L=1880
Voetplaat nr.:	Pos. 1	Pos. 1	Pos. 1	Pos. 1	Pos. 1	Pos. 1	Pos. 1	Pos. 1	Pos. 1	Pos. 1	Pos. 1	Pos. 1	Pos. 1	Pos. 1	Pos. 1	Pos. 1	Pos. 1	Pos. 1	Pos. 1	Pos. 1

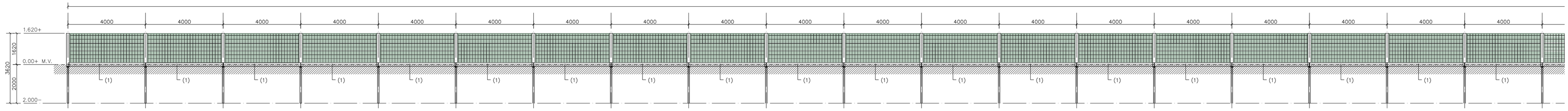

(1) = betonplint 3960x200x120mm (lxhxd)

AANZICHT SCHERM 1
schaal 1:100

S-020	S-021	S-022	S-023	S-024	S-025	S-026	S-027	S-028	S-029	S-030	S-031	S-032	S-033	S-034	S-035	S-036	S-037	S-038	S-039	S-040
HEA160 L=1720	HEA160 L=1720	HEA160 L=1720	HEA160 L=1720	HEA160 L=1720	HEA160 L=1720	HEA160 L=1720	HEA160 L=1720	HEA160 L=1720	HEA160 L=1720	HEA160 L=1720	HEA160 L=1720	HEA160 L=1720	HEA160 L=1720	HEA160 L=1720	HEA160 L=1720	HEA160 L=1720	HEA160 L=1720	HEA160 L=1720	HEA160 L=1720	HEA160 L=1720
IPE160 L=1880	IPE160 L=1880	IPE160 L=1880	IPE160 L=1880	IPE160 L=1880	IPE160 L=1880	IPE160 L=1880	IPE160 L=1880	IPE160 L=1880	IPE160 L=1880	IPE160 L=1880	IPE160 L=1880	IPE160 L=1880	IPE160 L=1880	IPE160 L=1880	IPE160 L=1880	IPE160 L=1880	IPE160 L=1880	IPE160 L=1880	IPE160 L=1880	IPE160 L=1880
Pos. 1	Pos. 1	Pos. 1	Pos. 1	Pos. 1	Pos. 1	Pos. 1	Pos. 1	Pos. 1	Pos. 1	Pos. 1	Pos. 1	Pos. 1	Pos. 1	Pos. 1	Pos. 1	Pos. 1	Pos. 1	Pos. 1	Pos. 1	Pos. 1

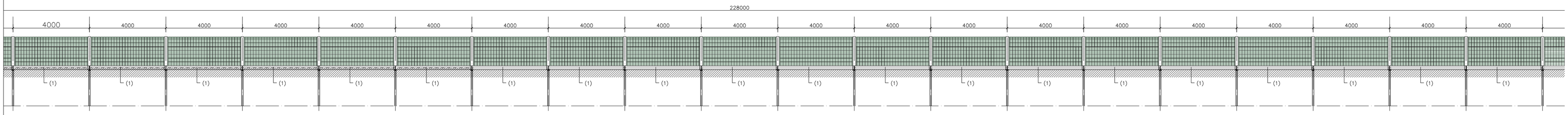

S-040	S-041	S-042	S-043	S-044	S-045	S-046	S-047	S-048	S-049	S-050	S-051	S-052	S-053	S-054	S-055	S-056	S-057	S-058
HEA160 L=1720	HEA160 L=1720	HEA160 L=1720	HEA160 L=1720	HEA160 L=1720	HEA160 L=1720	HEA160 L=1720	HEA160 L=1720	HEA160 L=1720	HEA160 L=1720	HEA160 L=1720	HEA160 L=1720	HEA160 L=1720	HEA160 L=1720	HEA160 L=1720	HEA160 L=1720	HEA160 L=1720	HEA160 L=1720	HEA160 L=1720
IPE160 L=1880	IPE160 L=1880	IPE160 L=1880	IPE160 L=1880	IPE160 L=1880	IPE160 L=1880	IPE160 L=1880	IPE160 L=1880	IPE160 L=1880	IPE160 L=1880	IPE160 L=1880	IPE160 L=1880	IPE160 L=1880	IPE160 L=1880	IPE160 L=1880	IPE160 L=1880	IPE160 L=1880	IPE160 L=1880	IPE160 L=1880
Pos. 1	Pos. 1	Pos. 1	Pos. 1	Pos. 1	Pos. 1	Pos. 1	Pos. 1	Pos. 1	Pos. 1	Pos. 1	Pos. 1	Pos. 1	Pos. 1	Pos. 1	Pos. 1	Pos. 1	Pos. 1	Pos. 1

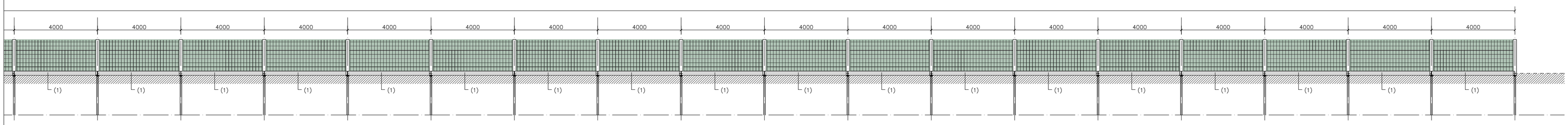

SITUATIE
schaal 1:2000

BETON GEGEVENS: (plint type 2)
betonkwaliteit: C20/25
dekking zijkanten: 30mm
dekking onderkant: 35mm
betonstaalkwaliteit: B500B
milieuklasse: XC3/ XF2

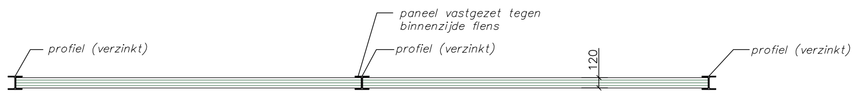

BOVENAANZICHT
schaal 1:50

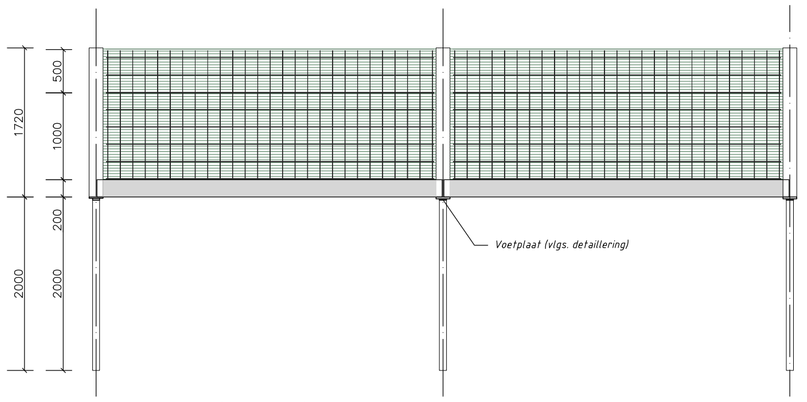

VOORAANZICHT (scherm 1)
schaal 1:50

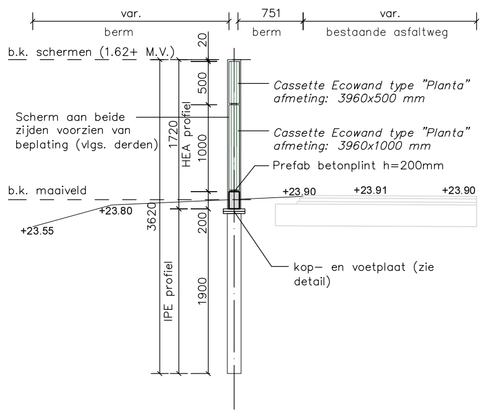

DWARSPROFIEL D-D
schaal 1:50

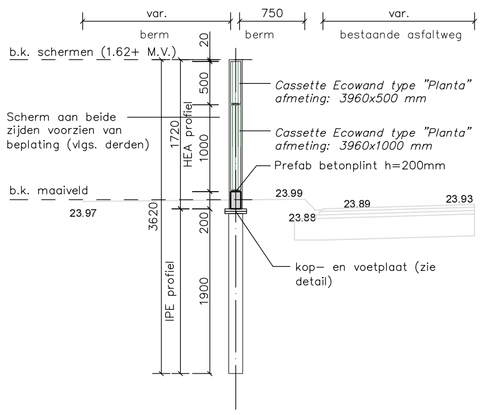

DWARSPROFIEL H-H
schaal 1:50

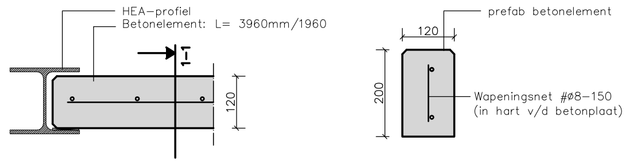

AANSLUIT DETAIL BETONELEMENT (1)
schaal 1:10

DOORSNEDE 1-1 (h=200)
schaal 1:10

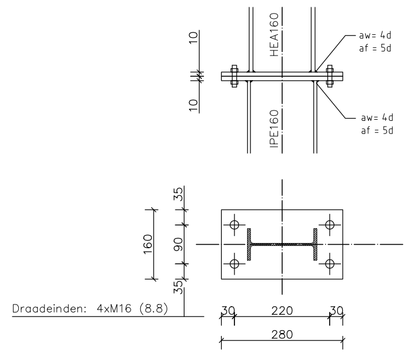

VERBINDING KOP/VOETPLAAT HEA160 EN IPE160 - Verb. 1
schaal 1:10

OPMERKINGEN:
- Maten in mm, tenzij anders vermeld
- Peilmaten in meters t.o.v. N.A.P., tenzij anders vermeld
- Hoeken in graden (360gr.)
- Staalkwaliteit stijlen, palen, voet- en kopplaten S235, thermisch verzinkt.
- Cassette Ecowand Planta, beide zijden met Kokosvezeldoek

DEFINITIEF

Bevestiging en constructieve onderdelen van het geluidsscherm dienen te bestaan uit verzinkt staal

Versie:	Datum:	Status :	Omschrijving :	Get.:
3	06.02.23	Controle	Indeling gewijzigd, profielen en verbindingen vlgs. ber.	M.S.
4	10.02.23	Definitief	Na akkoord controle	M.S.
5	14.02.23	Definitief	Lengte fundatiepaal aangepast, volgens berekening	M.S.

SANGER IBCT bv CIVIEL & BOUWKUNDIG INGENIEURS
Postbus 224, 7600 AE Almelo
Twentepoort Oost 42-10, 7609 RG
Tel. 0546-639020 / Fax. 0546-639029
Email: info@sanger-ibct.nl

Constructeur: [redacted]
Tekenaar: [redacted]
Formaat: A1
Schaal: 1:50 / 1:10/ 1:5
Datum: 2023.01.05

onderdeel: Overzicht scherm 1
werk: Plan voor plaatsen van een geluidsscherm
werkadres: Deurne
opdrachtgever: BLM Wegenbouw

eurorail
geleiderail - beschermingsconstructies - geluidwerende systemen
postbus 62 - 8060 AB HASSELT - tel. 038-4773340 - fax. 038-4772594

project nr. Eurorail: 24014
project nr. Sanger IBCT: 22002.16
bladnr: C01