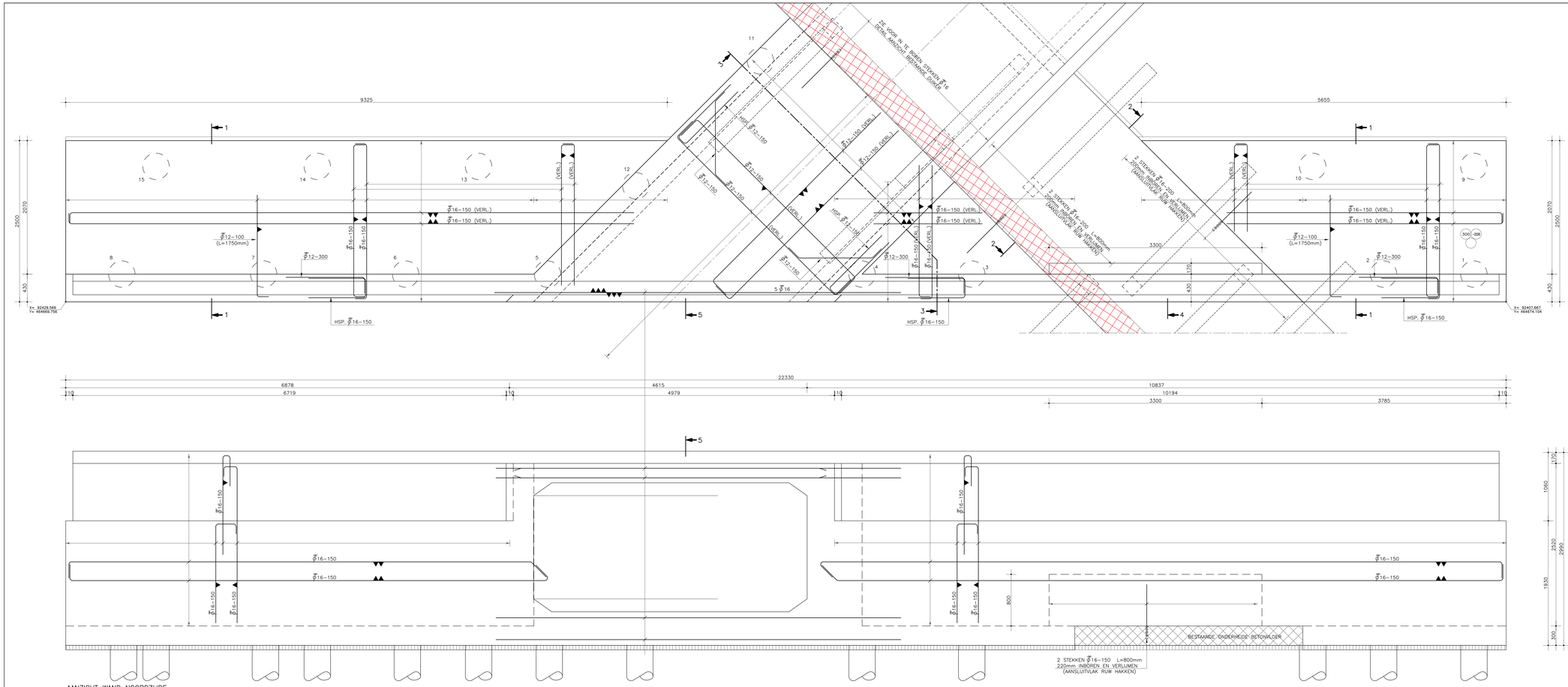

AANZICHT WAND NOORDZIJDE
SCHAAL 1:20

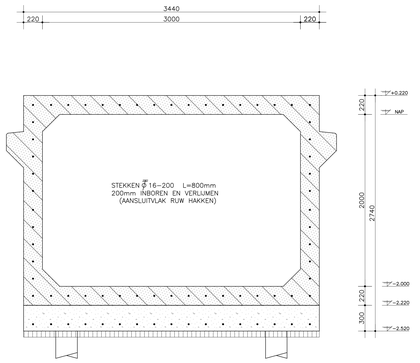

AANZICHT BESTAANDE DUIKER
SCHAAL 1:20

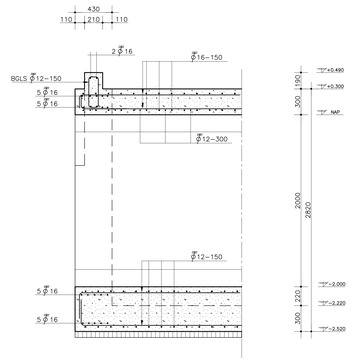

DOORSNEDE 5
SCHAAL 1:20

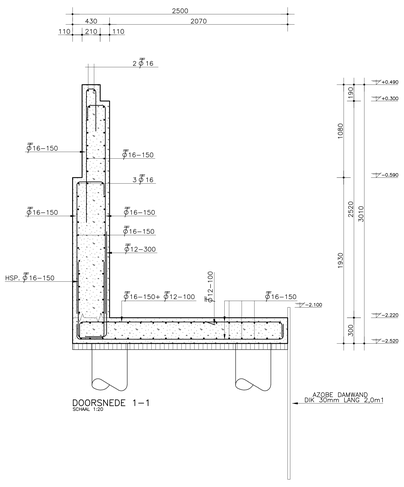

DOORSNEDE 1-1
SCHAAL 1:20

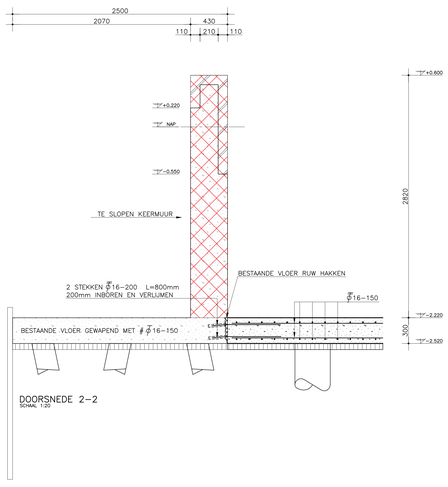

DOORSNEDE 2-2
SCHAAL 1:20

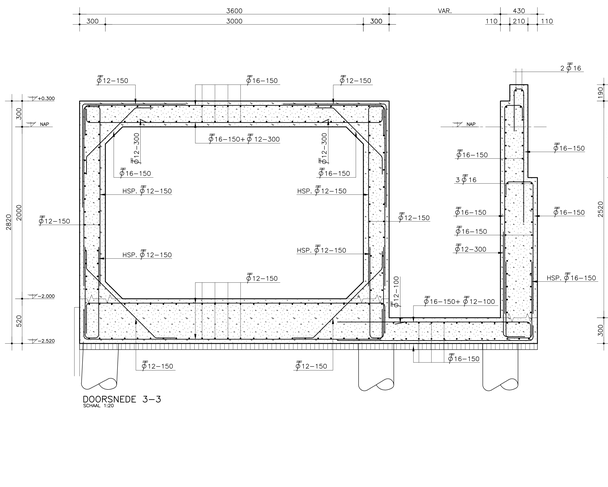

DOORSNEDE 3-3
SCHAAL 1:20

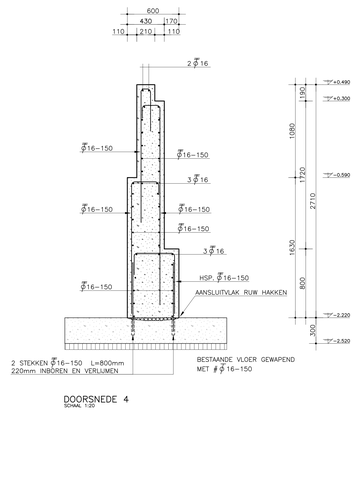

DOORSNEDE 4
SCHAAL 1:20

WAPENINGSGRENVOOI B500B
BETONSTERKTEKLASSE C30/37

STAAF DIAMETER	AANHECHTINGSOMSTANDIGHEDEN GOED	SLECHT
Ø 8	290mm	410mm
Ø 10	360mm	515mm
Ø 12	430mm	615mm
Ø 16	575mm	820mm
Ø 20	715mm	1025mm
Ø 25	895mm	1280mm
Ø 32	1145mm	1635mm

LASSEN VERSPRINGEND AANBRENGEN

SOORT BETONSTAAL		B500B	
SOORT CEMENT		HOOGOVENCEMENT CEM III/B 42,5 LH HS	
BETONKWALITEIT	C 30/37		
MILIEUKLASSE	XC2/XD3/XF4		
NOMINALE GRINDKORREL 31,5mm			

VOBI BETON- EN WATERBOUW

BETONDEKKING		ONDER	BOVEN	ZIJKANT
	VLOEREN	50	50	50
	WANDEN	50	50	50
	BALKEN	50	50	50
	KOLOMMEN			

TUIDSTIP VAN ONTKISTEN IN OVERLEG MET CONSTRUCTEUR $f'_{c;3}$ 25 N/mm^2

Uitgave	Wijzigingen	Datum	Getekend	Gecontroleerd	Gezien
F					
E					
D					
C					
B					
A					

Project
LEIDEN BIO SCIENCE PARK

Opdrachtgever
AANNEMINGSMAATSCHAPPIJ VOBI BV

Omschrijving
DUIKER ZERNIKEDREEF
KEERWAND NOORDZIJDE

Schaal ingenieurs
Boterstraat 12
3111 NC Schiedam
Postbus 270
3100 AG Schiedam
010 473 54 66
info@schaalingenieurs.nl
www.schaalingenieurs.nl

Getekend	JP	Datum 08-09-2022	Schaal	1:20	Status	VOORLOPIG	
Gecontroleerd	WV	Datum 12-09-2022	Formaat	914x1500	Projectnr.	Tekeningnr.	Versie
Gezien	JS	Datum 12-09-2022	Blad	van	2170.09–	11V	1.0

2170.09-11