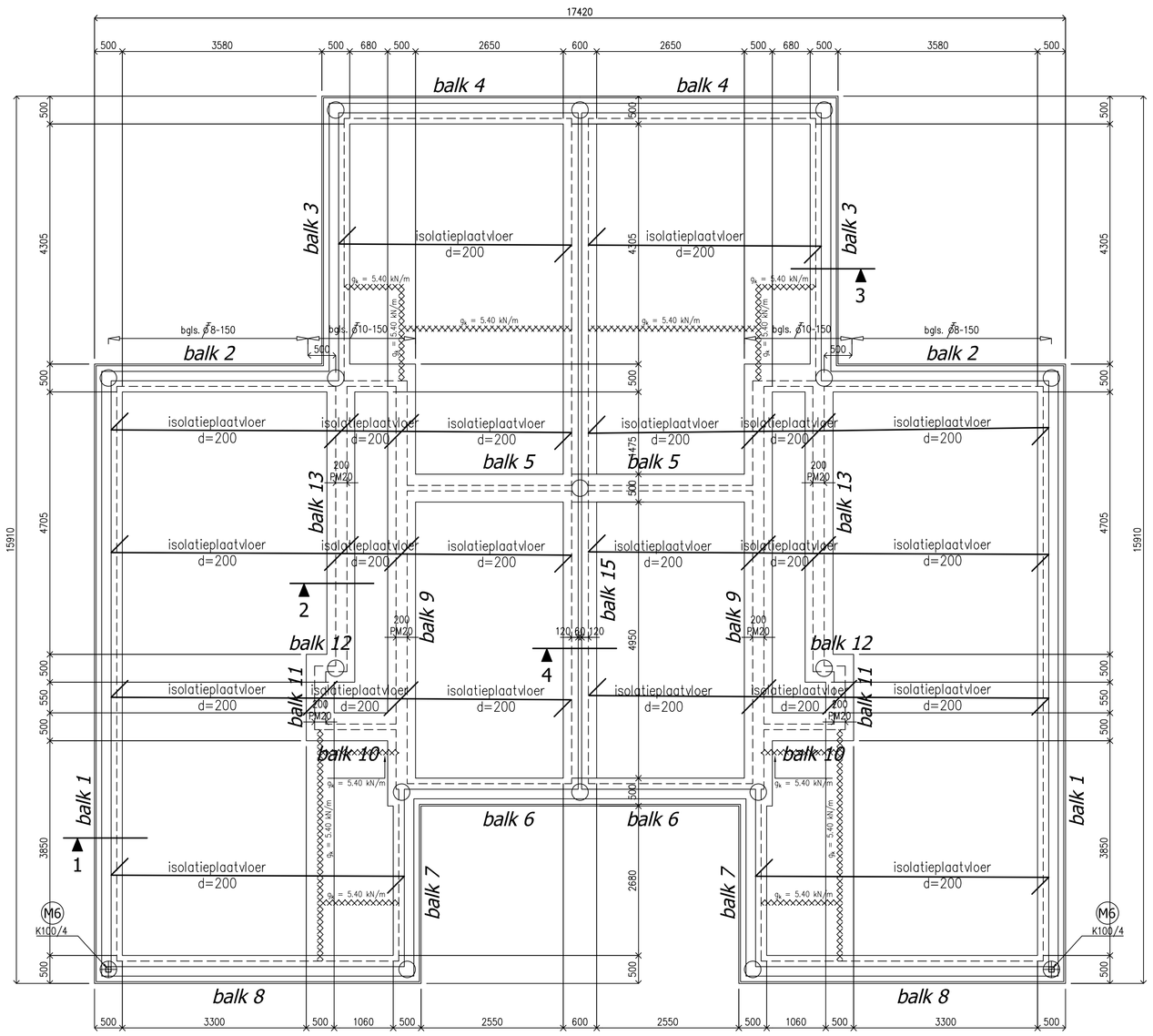

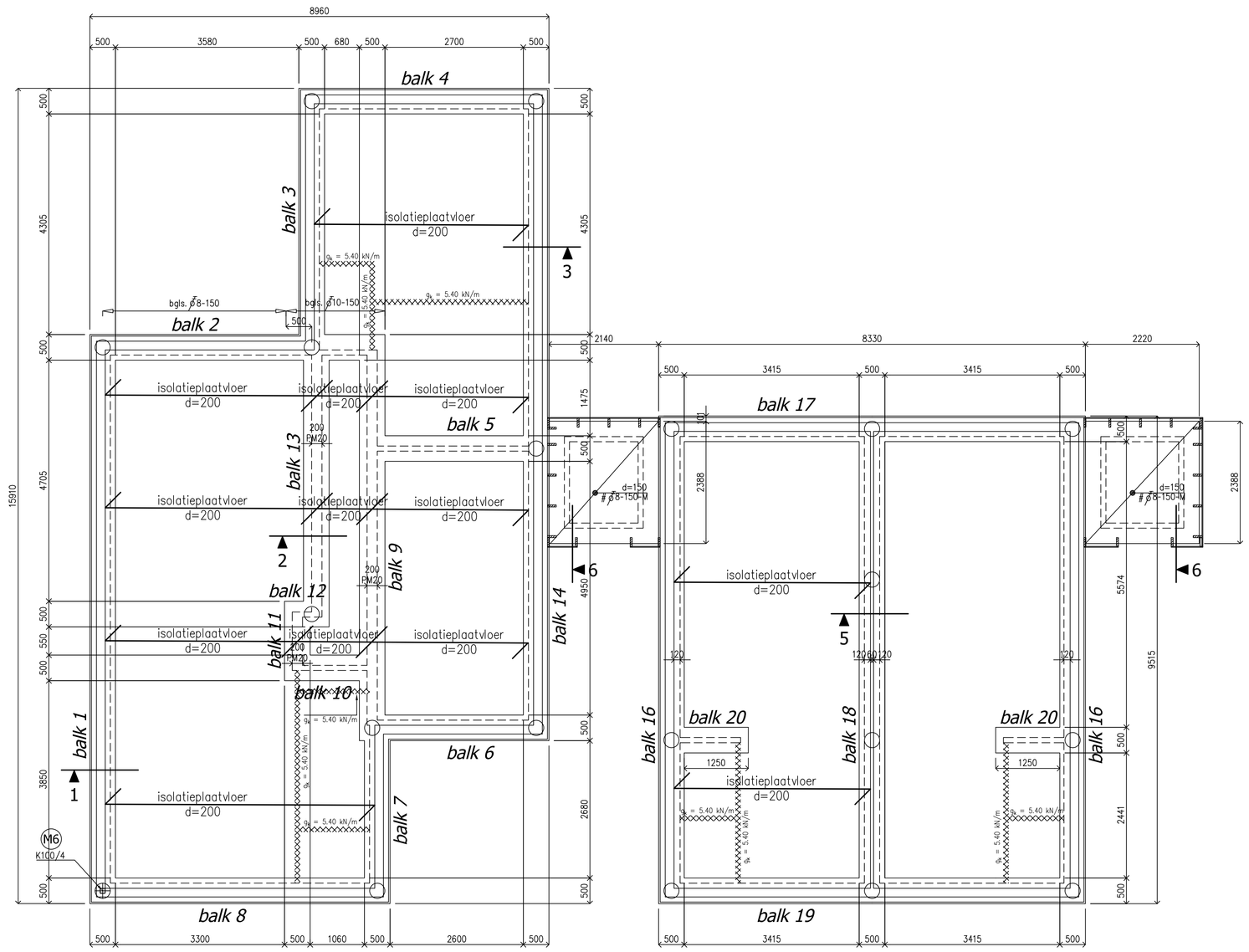

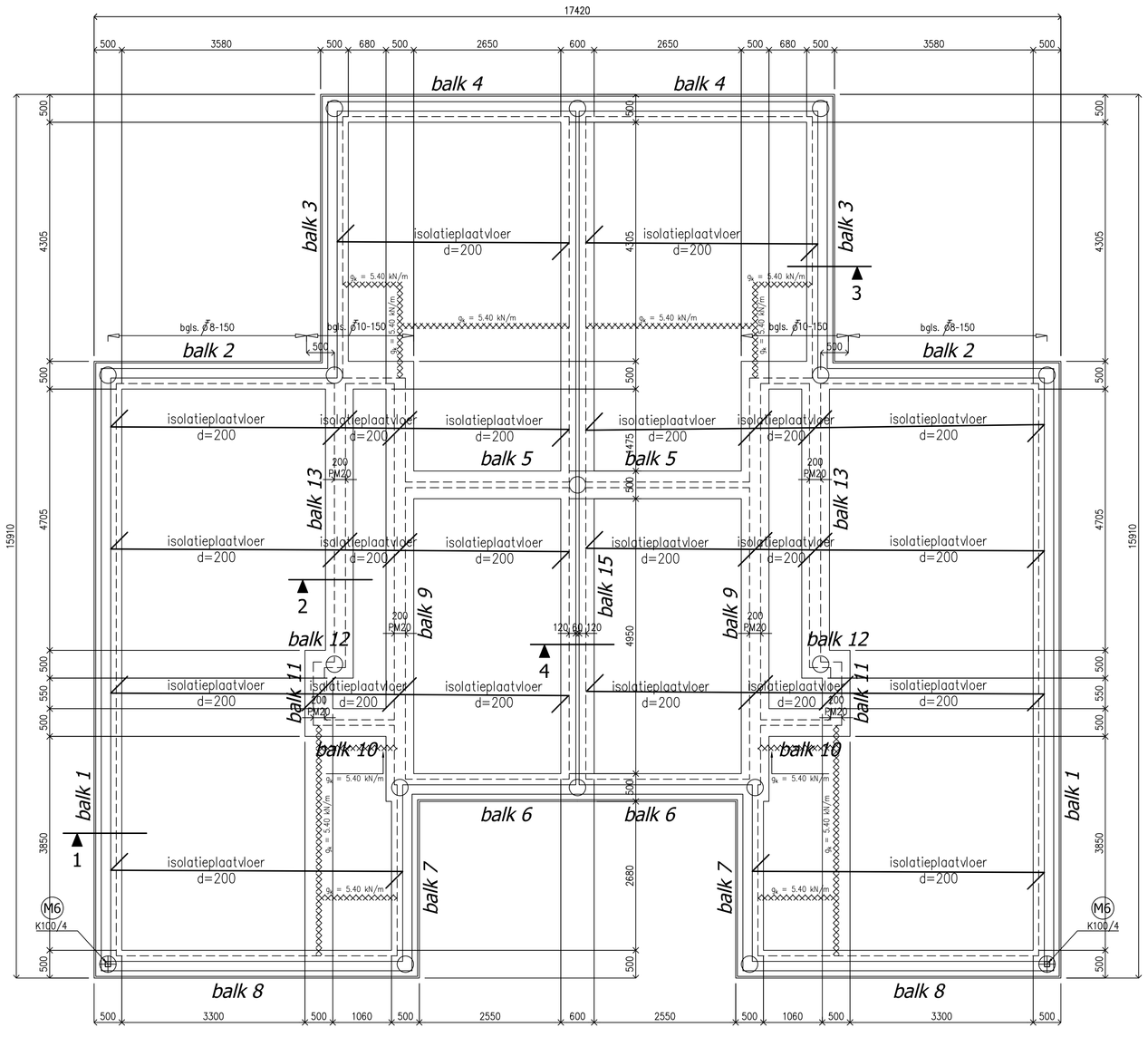

BALKENOVERZICHT

BEGANE GRONDVLOER

- Isolatieplaatvloer volgens tekening en berekening fabrikant, ter controle aan ons bureau
- Prefab lateien volgens opgave leverancier. (niet vloerdragend)
- Wanden op vloer volgens bestektekening.
- Leidingen in vloer minimaal 750mm. van eind-, tussen en zijkantopleggingen plaatsen
- Boven leidingen dient minimaal 50mm. beton aanwezig te zijn.
- Milieuklasse: XC1
- Veranderlijke belasting: 1.75 kN/m2
- Rustende belasting: 1.50 kN/m2
- Lichte scheidingswanden: 1.20 kN/m2

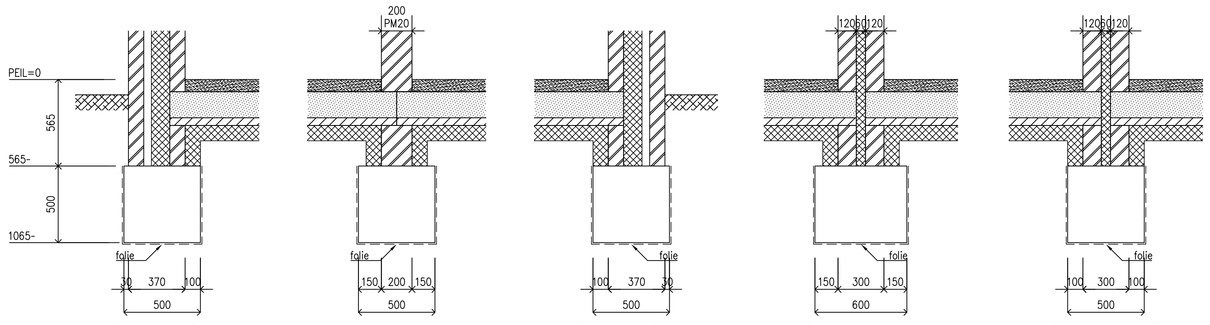

doorsnede 1
voor wapening zie balkdoorsneden

doorsnede 2
voor wapening zie balkdoorsneden

doorsnede 3
voor wapening zie balkdoorsneden

doorsnede 4
voor wapening zie balkdoorsneden

doorsnede 5
voor wapening zie balkdoorsneden

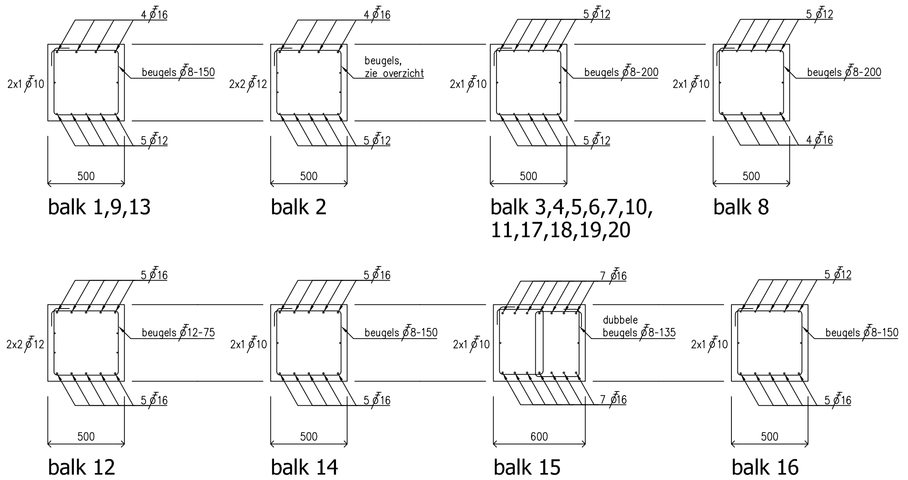

balk 1,9,13

balk 2

balk 3,4,5,6,7,10, 11,17,18,19,20

balk 8

balk 12

balk 14

balk 15

balk 16

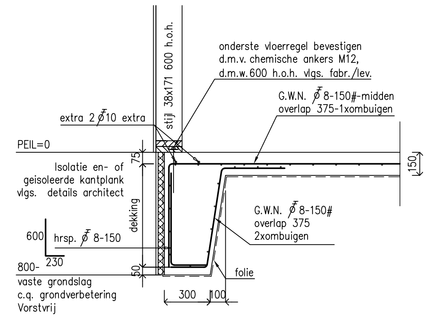

doorsnede 5
4-zijdig rondom aanbrengen

BETONCONSTRUCTIE

- Betonconstructies: Eurocode 2
- Betonkwaliteit: C20/25
- Grootste korrelafmeting (D) 31,5mm.
- Uitvoering volgens: GTB 2010
- Betonstaalkwaliteit: B500B (voor staven en netten)

LAS- EN VERANKERINGSLENGTEN

goede aanhechtingsomstandigheden (h<250mm)			slechte aanhechtingsomstandigheden (250mm<h<600mm)		
	staafdiameter			staafdiameter	
betonsterkteklasse	6 t/m 32	h ≤ 250mm	betonsterkteklasse	6 t/m 32	250mm < h ≤ 600mm
C20/25	47 ø		C20/25	67 ø	
C25/30	40 ø		C25/30	58 ø	
C30/37	36 ø		C30/37	51 ø	

- lassen verspringend aanbrengen

MINIMUMBETONDEKKING BETONSTAAL

constructieklasse	milieuklasse					
betonsterkteklasse	X0	XC1	XC2/XC3	XC4	XD1/XS1	XD2/XD3/XS2/XS3
ontwerplevensduur 50jr (S4)	10	15	25	30	35	40

Balkbeëindiging: Beugelvormen:

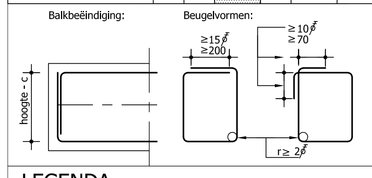

LEGENDA

- lijnlast op vloerplaat volgens tabel lijn- en puntlasten op vloerplaat
- rollaag +2 lagen murfor
- stalen latei 200mm. opleggen (tenzij anders aangegeven)
- Prefab betonlatei niet vloerdragend (tenzij anders aangegeven)
- Stalton latei niet vloerdragend (tenzij anders aangegeven)
- Versterkte strook in vloerplaat, volgens vloerfabrikant (tenzij anders aangegeven)

GEGEVENS STAALCONSTRUCTIES:

Staalkwaliteit: S235JR (tenzij anders aangegeven)
Boutkwaliteit: 8.8 (tenzij anders aangegeven)
Ankerkwaliteit: 4.6 (tenzij anders aangegeven)
Lasverbindingen: zie constructieberekening/detailberekening
Behandeling staal volgens bestek. Stalen lateien t.p.v. buitenbeton thermisch verzinken.
Stalen lateien 200 millimeter opleggen (tenzij anders aangegeven).
Stelspecie: volgens CUR aanbeveling 24, krimparme cementgebonden mortels.
Sterkteklasse: Karakteristieke druksterkte min. C28/35.
Mortel: soort, type en verwerking vlgs. fabrikant.

GEGEVENS METSELWERKCONSTRUCTIES:

Mortels conform NEN-EN 1996-2.
Genormaliseerde druksterkte conform EUROCODE 6.
Druksterkte mortel minimaal: 7.5 N/mm^2.
Druksterkte lijmwerk minimaal: 12.5 N/mm^2.
Gewoon: CS12; Dilataties volgens opgave fabrikant, ter controle aan ons bureau.
Klinkers: CS20; Gemiddeld aantal spouwankers volgens CUR71.
Hoge druk: CS28; Alle spouwbladen onderling koppelen d.m.v. spouwankers (tenzij anders aangegeven).
Van toepassing: CS12; (tenzij anders aangegeven).
Alle aangegeven metselwerk is stabiliteits metselwerk halfstoens (tenzij ander aangegeven).

GEGEVENS BETONCONSTRUCTIES:

Betonkwaliteit: C20/25 (tenzij anders aangegeven)
Staalkwaliteit: B500
Milieuklasse: XC2
Verankeringslengte: 47x staafdiameter (tenzij anders aangegeven)
Betondekking: 35mm. onder / 30mm. boven (tenzij anders aangegeven)
Basisgegevens toepassen (tenzij anders aangegeven)

OPMERKING

-Begane grondvloer volgens opgave opdrachtgever.
-Gordingen dak op schoentjes met randbalk 32 mm tegen m.w. bevestigen:
Fisher constructieplus SXRL 10x120T toepassen, 2 stuks per m.

Verkennis Advies
Ketelaarsweg 4
6035 AC Ospel
e-mail: info@verkennisadvies.nl
Website: www.verkennisadvies.nl
Tel: +31(0)495 843607

Alle maten in millimeters.
Op al onze opdrachten is DNR2011 van toepassing.
Overnemen van digitale gegevens gehoed op eigen verantwoording.
Alle rechten voorbehouden.
Exacte maatvoering volgens bestektekening architect.
Deze tekening mag zonder schriftelijke toestemming niet worden geraadpleegd.

VERKENNIS ADVIES
adviesbureau voor bouwconstructies

PROJECT:	Nieuwbouw 7 woningen aan de Klumpenstraat te Nederweerd-Eind
BETREFT:	Constructie Fundering
opdrachtgever:	[redacted]
architect:	SMART Bouwexpert, Schouwbaan 22a, 6002 EA Weert, 0495-204900

status:	Bouwaanvraag
datum:	04-05-2022
wijziging:	
constr.:	[redacted]
tekenaar:	[redacted]
schaal:	1:50/20
formaat:	A0
werk nr:	P22-033
blad nr.	B002