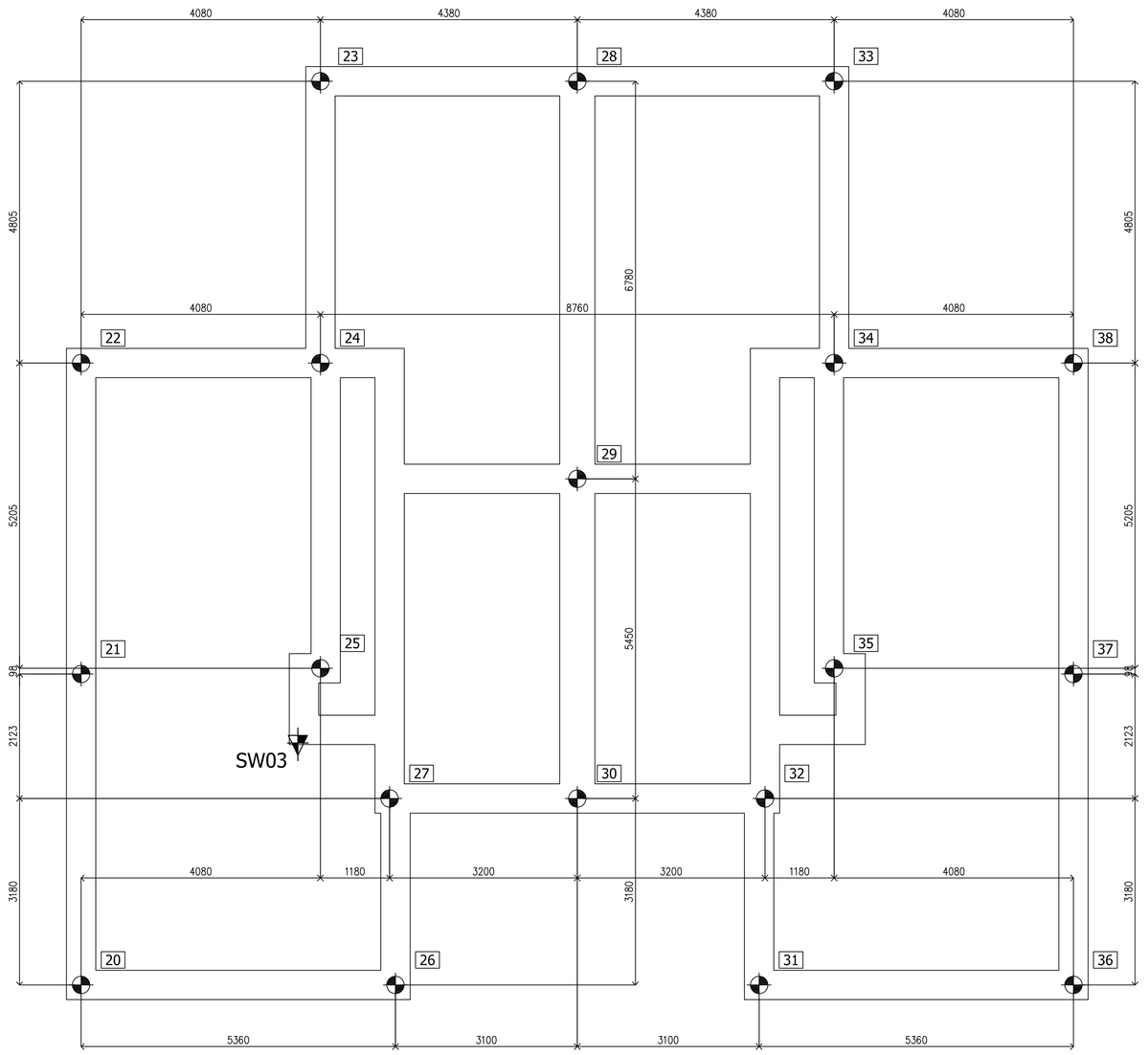

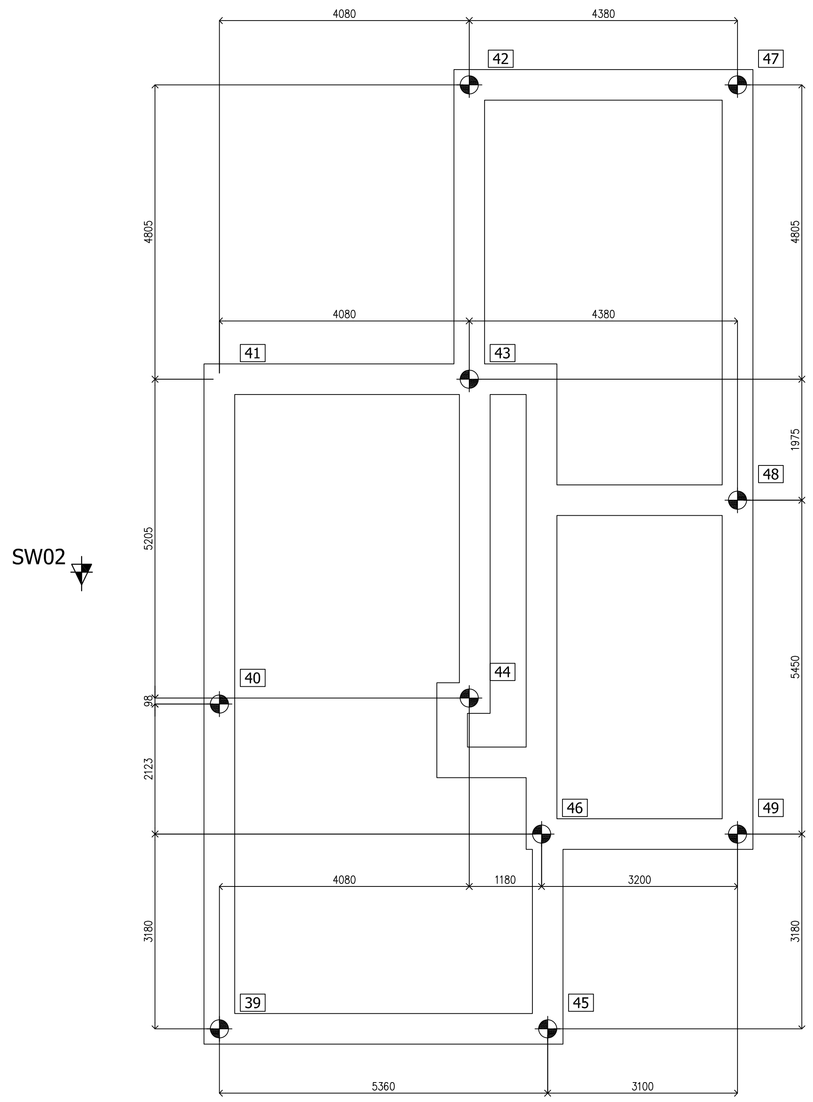

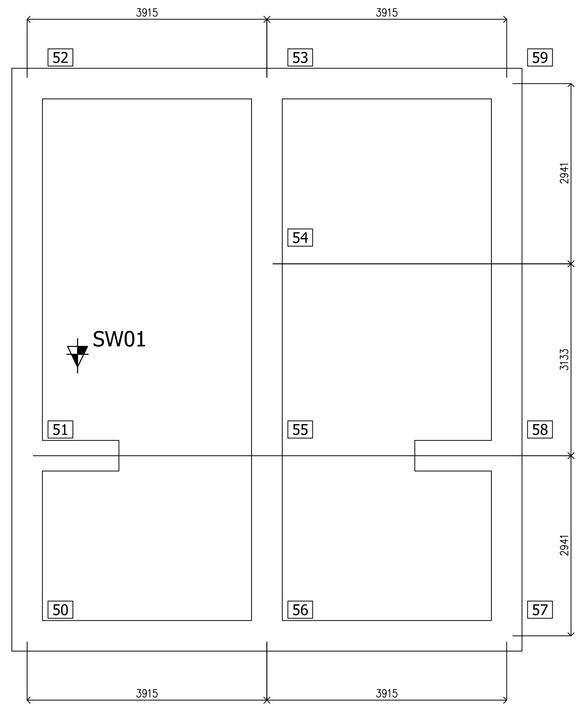

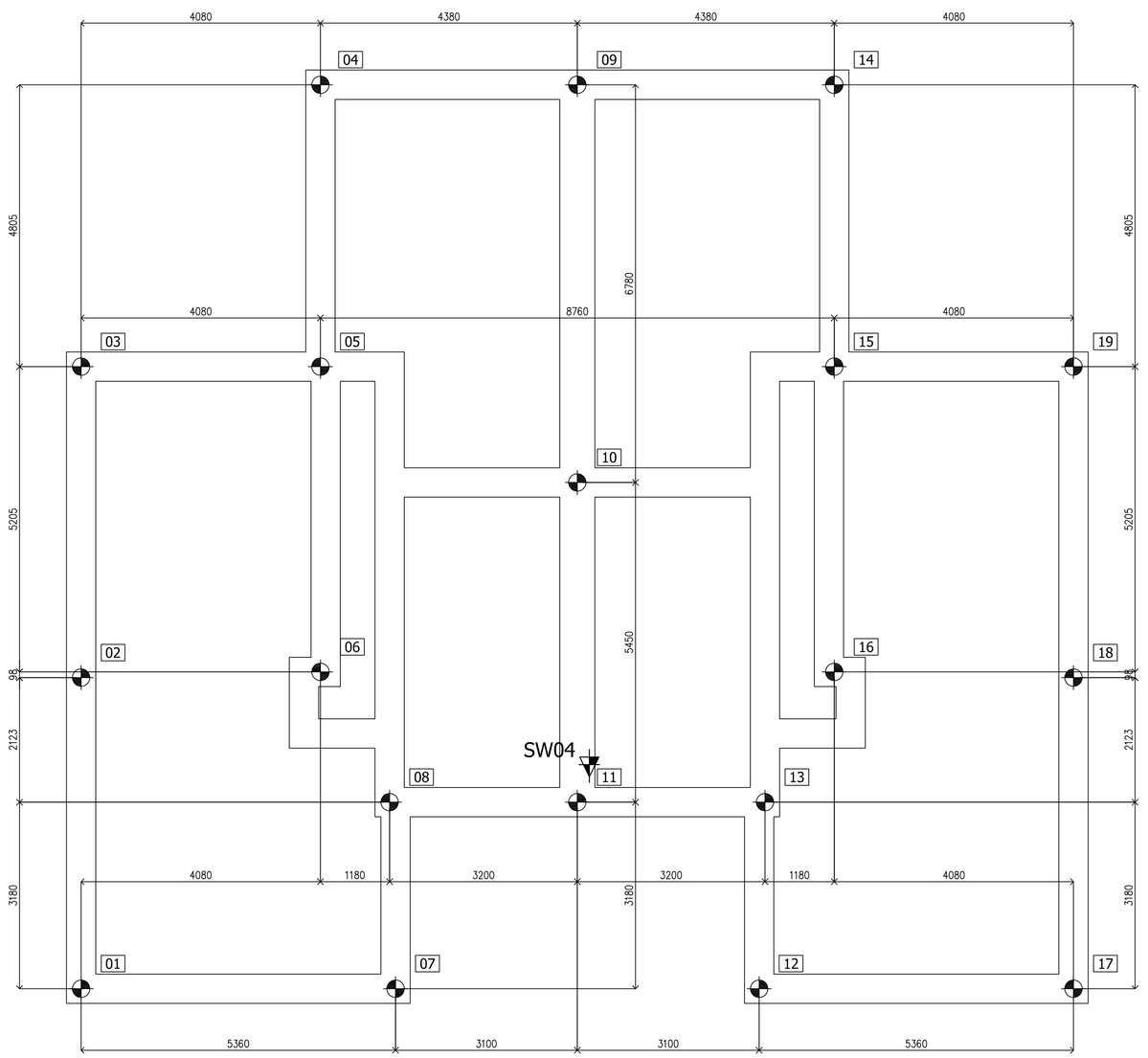

PALENPLAN

Sonderingen volgens rapport Geonius Geotechniek B.V.
met documentnr.: GA190989.R01.V1.0, datum 11 maart 2021.

Minimaal 25% van schroefpalen akoestisch laten doormeten, tenzij afwijkende elsen van gemeente.
Info m.b.t. afwijkende elsen opvragen bij gemeente.
Afwijkingen van schroefpalen t.o.v. schema in overleg met ons buro

Voor funderingsadvies zie rapport Geonius Geotechniek B.V.
met documentnr.: GA190989.R01.V1.0, datum 11 maart 2021.

Wanneer 2 palen onmiddellijk na elkaar worden vervaardigd, moet de onderlinge
h.o.h. afstand minimaal 4 maal de paaldiameter bedragen, met een minimum van 2000 mm.
Een kleinere afstand is toegestaan, indien de tijd (minstens 4 uur) tussen het maken van de
eerste en de tweede paal zodanig lang is, dat de eerst gemaakte paal voldoende is verhard.

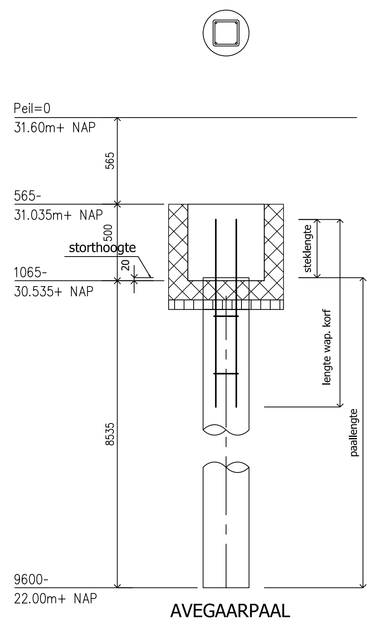

AVEGAARPAAL

SONDERINGEN

- Sonderingen met funderingsadvies conform rapport: Geonius Geotechniek B.V.
met documentnr.: GA190989.R01.V1.0, datum 11 maart 2021.
- Uitvoering palenplan conform richtlijnen: Geonius Geotechniek B.V.

SONDERING NR.	MAAIVELDHOOGTE [M+ NAP]	PAALPUNTNIVEAU [M+ NAP]
SW01	31.64m + NAP	22.00+ NAP
SW02	31.57m + NAP	22.00+ NAP
SW03	31.38m + NAP	22.00+ NAP
SW04	31.38m + NAP	22.00+ NAP

- Bouwpeil: 31.60m+ NAP
- Aanlegniveau: 1.065m- PEIL = 30.535m+ NAP

PALENSTAAT AVEGAARPALEN

01 paalnummer / paalsymbool — PEIL = 31.60+ NAP

code	aantal	□mm.	paalpuntniveau t.o.v. NAP (mm)	paalpuntniveau t.o.v. PEIL(mm)	storthoogte t.o.v. PEIL (mm)	netto paal-lengte (mm)	Rc;net;d (kN)		stek-lengte (mm)	wap. korf + evt. extra
	59	□300	22000+	9600-	1045-	8555			400	4⌀12, lg. 3,00m bgls. Ø8-500

LEGENDA

- lijnlast op vloerplaat volgens tabel lijn- en puntlasten op vloerplaat
- rollaag +2 lagen murfor
- stalen latei 200mm. opleggen (tenzij anders aangegeven)
- Prefab betonlatei niet vloerdragend (tenzij anders aangegeven)
- Stalton latei niet vloerdragend (tenzij anders aangegeven)
- Versterkte strook in vloerplaat, volgens vloerfabrikant (tenzij anders aangegeven)

GEGEVENS STAALCONSTRUCTIES:

Staalkwaliteit: S235JR (tenzij anders aangegeven)
Boutkwaliteit: 8.8 (tenzij anders aangegeven)
Ankerkwaliteit: 4.6 (tenzij anders aangegeven)
Lasverbindingen: zie constructieberekening/detailberekening
Behandeling staal volgens bestek. Stalen lateien t.p.v. buitenblad thermisch verzinken.
Stalen lateien 200 millimeter opleggen (tenzij anders aangegeven).
Stelspecie: volgens CUR aanbeveling 24, krimparme cementgebonden mortels.
Sterkteklasse: Karakteristieke druksterkte min. C28/35.
Mortel: soort, type en verwerking vgs. fabrikant.

GEGEVENS METSELWERKCONSTRUCTIES:

Mortels conform NEN-EN 1996-2.
Genormaliseerde druksterkte conform EUROCODE 6.
Druksterkte mortel minimaal: 7.5 N/mm^2.
Druksterkte lijmwerk minimaal: 12.5 N/mm^2.
Gewoon: CS12; Dilataties volgens opgave fabrikant, ter controle aan ons bureau.
Klinkers: CS20; Gemiddeld aantal spouwankers volgens CUR71.
Hoge druk: CS28; Alle spouwbladen onderling koppelen d.m.v. spouwankers (tenzij anders aangegeven).
Van toepassing: CS12; (tenzij anders aangegeven).
Alle aangegeven metselwerk is stabiliteits metselwerk halfsteens (tenzij ander aangegeven).

GEGEVENS BETONCONSTRUCTIES:

Betonkwaliteit: C20/25 (tenzij anders aangegeven)
Staalkwaliteit: B500
Milieuklasse: XC2
Verankeringslengte: 47x staafdiameter (tenzij anders aangegeven)
Betondekking: 35mm. onder / 30mm. boven (tenzij anders aangegeven)
Basisgegevens toepassen (tenzij anders aangegeven)

1e laag van boven
2e laag van boven
2e laag van onder
1e laag van onder

OPMERKING

-Begane grondvloer volgens opgave opdrachtgever.
-Gordingen dak op schoentjes met randbalk 32 mm tegen m.w. bevestigen:
Fisher constructieplus SXRL 10x120T toepassen, 2 stuks per m.

Verkennis Advies
Ketelaarsweg 4
6035 AC Ospel
e-mail: info@verkennisadvies.nl
Website: www.verkennisadvies.nl
Tel: +31(0)495 843607

Alle maten in millimeters.
Op al onze opdrachten is ZKR2011 van toepassing.
Overnemen van digitale gegevens gehoel op eigen verantwoording.
Digitale vastheid tekening zelf te controleren.
Exacte maatvoering volgens bestektekening architect.
Deze tekening mag zonder schriftelijke toestemming niet worden gereproduceerd.

VERKENNIS ADVIES
adviesbureau voor bouwconstructies

PROJECT:	Nieuwbouw 7 woningen aan de Klumpenstraat te Nederweerd-Eind
BETREFT:	Constructie Palenplan
opdrachtgever:	[redacted]
architect:	SMART Bouwexpert, Schoutlaan 22a, 6002 EA Weert, 0495-204900

status:	Bouwaanvraag
datum:	04-05-2022
wijziging:	
constr.:	[redacted]
tekenaar:	[redacted]
schaal:	1:50/20
formaat:	A0
werk nr:	P22-033
blad nr.	B001