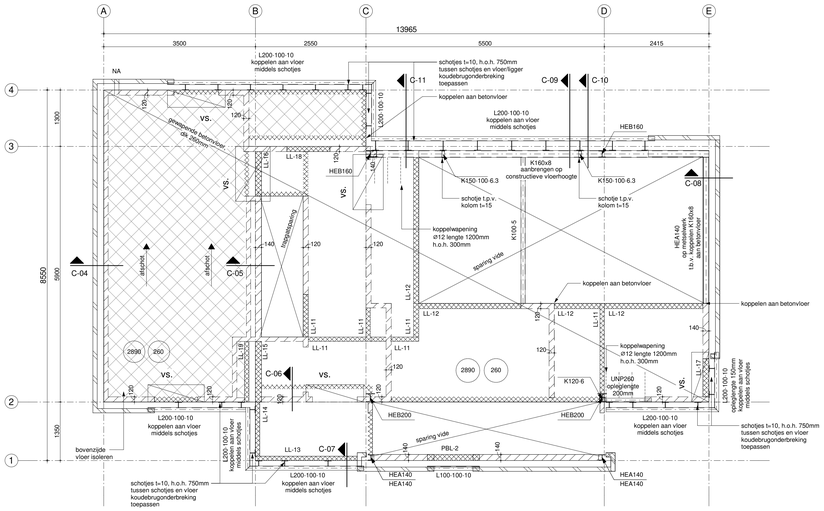

1e VERDIEPINGSVLOER / DAKVLOER

RENVOOI SYMBOLEN:

- metselwerk baksteen
- dragend metselwerk porisosteen 1e verd. vloer/ dakvloer dragend d=100 tenzij anders aangegeven
- LL-.. lijnlast op vloer
- overige wanden op vloer qG,rep=5,40 kN/m¹
- NA = noodafvoer 100x100 inplakhoogte 40mm boven laagste punt dakbedekking
- PBL-2 = Hercules Spannton bxh = 145x60, opmetselhoogte 400mm, opleglengte 150mm
- K = kolom boven vloer/balk
- K = kolom onder vloer/balk

DAKOPBOUW PLATDAK UITBOUW:

- zonnepanelen
- grindlaag
- dakbedekking (bitumen)
- isolatieplaten (afschotisolatie)
- ihwg betonvloer, dik 260

BELASTING 1e VERDIEPINGSVLOER:

-ihwg betonvloer, d=260	6,50 kN/m²
-afwerkvloer, d=70	1,40 kN/m²
permanente belasting	**7,90 kN/m²**
-vloer	1,75 kN/m²
-scheidingswanden	1,20kN/m²
opgelegde belasting	**2,95 kN/m²**

BELASTING DAKVLOER:

-zonnepanelen + ballast	0,20 kN/m²
-grindlaag	0,55 kN/m²
-bituminieuze dakbedekking	0,07 kN/m²
-isolatie/afschotisolatie	0,03 kN/m²
-ihwg betonvloer, d=260	6,50 kN/m²
permanente belasting	**7,35 kN/m²**
-sneeuw plat dak	2,80 kN/m²
opgelegde belasting	**2,80 kN/m²**

GEBRUIKSKLASSE: A

	ψ_0	ψ_1	ψ_2
categorie A	0,40	0,50	0,30

GEBRUIKSKLASSE: H

	ψ_0	ψ_1	ψ_2
categorie H	0,00	0,00	0,00
sneeuwbelasting	0,00	0,20	0,00
windbelasting	0,00	0,20	0,00

LIJNLASTEN OP 1e VERDIEPINGSVLOER:

LL11 = $Q_{L;rep}$	=	8,40 kN/m¹
LL12 = $Q_{L;rep}$ + $Q_{L;rep}$	=	10,00 kN/m¹ + 4,50 kN/m¹
LL13 = $Q_{L;rep}$ + $Q_{L;rep}$	=	10,45 kN/m¹ + 0,70 kN/m¹
LL14 = $Q_{L;rep}$ + $Q_{L;rep}$	=	15,70 kN/m¹ + 0,35 kN/m¹
LL15 = $Q_{L;rep}$ + $Q_{L;rep}$	=	11,65 kN/m¹ + 0,35 kN/m¹
LL16 = $Q_{L;rep}$ + $Q_{L;rep}$	=	8,30 kN/m¹ + 0,35 kN/m¹
LL17 = $Q_{L;rep}$ + $Q_{L;rep}$	=	19,05 kN/m¹ + 0,35 kN/m¹
LL18 = $Q_{L;rep}$ + $Q_{L;rep}$	=	4,95 kN/m¹ + 0,70 kN/m¹
LL19 = $Q_{L;rep}$	=	8,00 kN/m¹

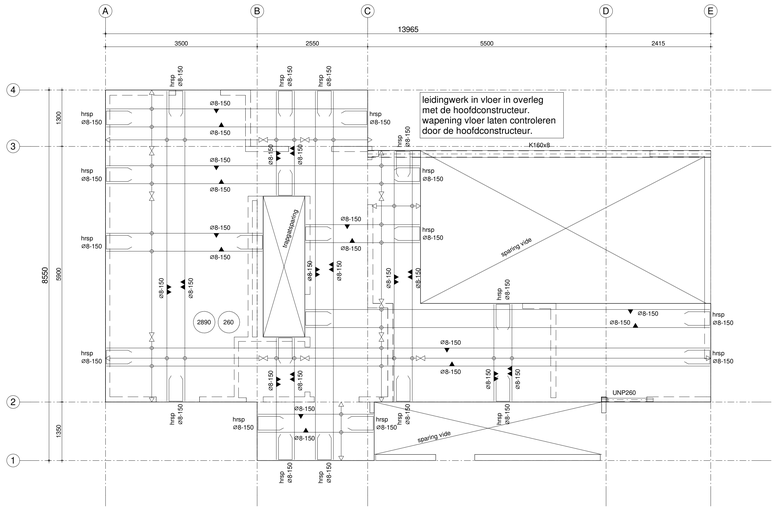

1e VERDIEPINGSVLOER / DAKVLOER HOOFDWAPENING

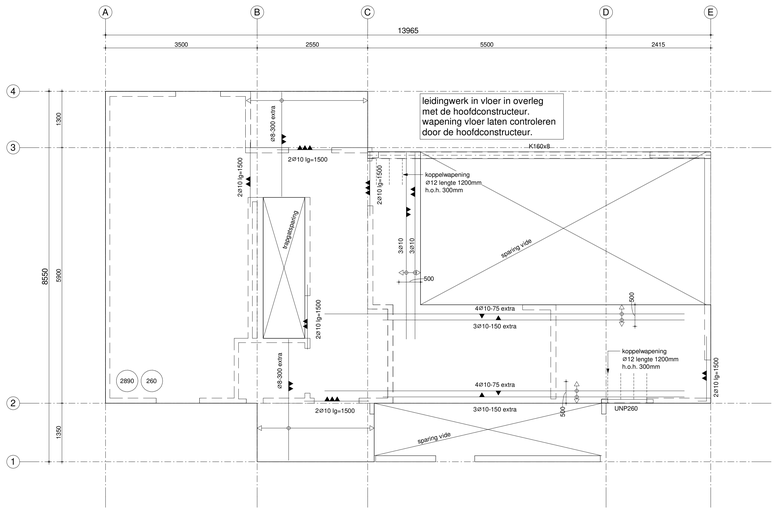

1e VERDIEPINGSVLOER / DAKVLOER BIJLEGWAPENING

RENVOOI SYMBOLEN:

- metselwerk baksteen
- dragend metselwerk porisosteen d=100 tenzij anders aangegeven
- LL-.. lijnlast op vloer
- overige wanden op vloer qG,rep=5,40 kN/m¹
- NA = noodafvoer 100x100 inplakhoogte 40mm boven laagste punt dakbedekking
- K = kolom boven vloer/balk
- K = kolom onder vloer/balk

BETON:

-staalkwaliteit: B500
-betonsamenstelling te bepalen door betontechnoloog/leverancier beton
-betonsamenstelling gebaseerd op bijbehorende milieuklasse
-plaats en afmeting sparingen t.b.v. installaties, trapgaten, vides, liften: volgens opgave aannemer / installateurs, ter goed keuring aan constructeur voorleggen
-instort voorzieningen vrij houden van wapening

sterkteklasse beton		C30/37				
milieuklasse en dekking						
	XC1	XC2	XC3	XF2		
vloeren (verdiepingsvloer)						
bovenkant	20					
zijkant	20					
onderkant	25					
	Ø6	Ø8	Ø10	Ø12	Ø16	Ø20	Ø25
laslengten	300	380	475	570	760	950	1180

wapening in 1e laag
wapening in 2e laag
wapening in 3e laag
wapening in 4e laag

UITGANGSPUNTEN (statische berekening):

-gebouwtype	woning
-betrouwbaarheidsklasse	RC1
-gevolgklasse	CC1
-referentieperiode	50jr
-windgebied	regio III
-terreincategorie	onbebouwd
-sneeuwzone	I Nederland

ALGEMEEN:

-de digitale versie van deze tekening niet te gebruiken voor maatvoering, voor maatvoering zie tekening architect
-alle maatvoering in het werk te controleren
-prefab onderdelen (vloeren, lateien, geveldragers etc.) volgens berekening en tekening leverancier
-gewapende druklaag in overlag met leverancier vloer
-detail- en onderdeelberekeningen baseren op de uitgangspunten in hoofdberekening NOVAEDES constructeurs
-vaste grondslag / bovenkant grondverbetering, minimale handsondeerwaarde 6 MPa
-brandwerendheid hoofddraagconstructies = 60 min.
-fundering op staal, BOUWPEIL n.t.b., volgens funderingsadvies GEONIUS, rapportnummer GA220335.R01.V1.0 d.d. 03-03-2022

STAAL:

-kwaliteit profielstaal: S 235JR
-kwaliteit buizen: S 275JR
-kwaliteit bouten: 8.8
-kwaliteit funderingsankers: 4.6
-ankers: volgens ankerplan leverancier staalconstructie
-oplegging staal minimaal 150mm tenzij anders aangegeven.
-alle lasvervindingen op sterkte aflassen
-voegmortel: krimparme giet-, ondersabelingsmortel
-staalconstructies bulten de isolatieschil: thermisch verzinken
-hulpstaal t.b.v. bevestigingen kozijnen, gevelplaten, dakplaten etc. volgens leverancier
-type verbindingen (momentvast/scharnierend) zie berekening constructeur nader te berekenen door de leverancier
-dakdoorvoeren volgens opgave installateurs
-stalen liggers v.z.v. kopschotten 15mm dik
-werkplaatstekeningen ter controle aanbieden door de leverancier

BAKSTEEN (metselwerk):

-kwaliteit baksteen: druksterkte >10 N/mm², tenzij anders vermeld
-gemiddelde morteldruksterkte 7,5 N/mm²
-dilataties metselwerk volgens opgave leverancier stenen
-baksteen verwerken volgens opgave leverancier
-in dragende wanden geen horizontale sleuven frezen
-in dragende penanten geen horizontale of verticale sleuven frezen
-t.p.v. opleggingen van dragende balken over een breedte van 1m geen horizontale en/of verticale sleuven frezen

PORISOSTEEN (metselwerk):

-kwaliteit Porisosteen: druksterkte >15 N/mm², tenzij anders vermeld
-gemiddelde morteldruksterkte 7,5 N/mm²
-Porisosteen dik 100mm tenzij anders aangegeven
-dilataties metselwerk volgens opgave leverancier stenen
-Porisosteen metselwerk verwerken volgens opgave leverancier stenen
-in dragende wanden geen horizontale sleuven frezen
-in dragende penanten geen horizontale of verticale sleuven frezen
-t.p.v. opleggingen van dragende balken over een breedte van 1m geen horizontale en/of verticale sleuven frezen

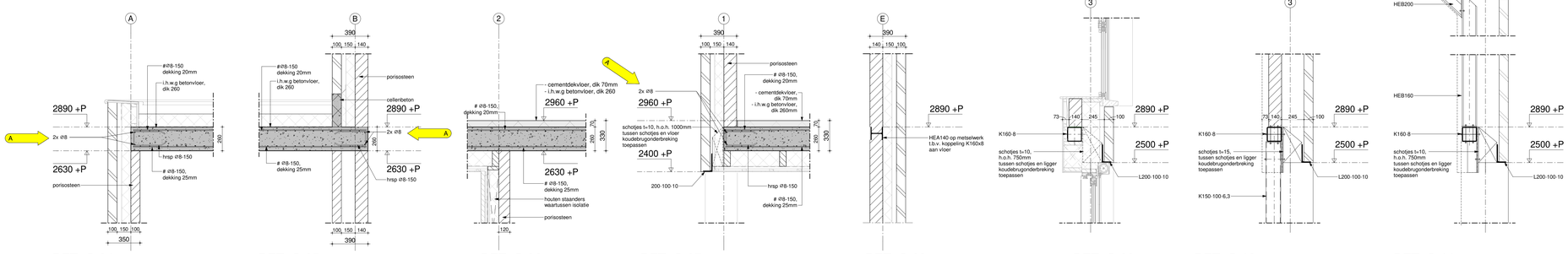

DET. C-04 DET. C-05 DET. C-06 DET. C-07 DET. C-08 DET. C-09 DET. C-10 DET. C-11

wapening t.p.v. haarspelden toegevoegd — wijz: A — 30-06-2022

novaedes
ARCHITECTEN & CONSTRUCTEURS

project:	**NIEUWBOUW WONING Hoofdstraat te Lottum**	projectnr:	22-417
		tekening:	C-02
onderdeel:	**CONSTRUCTIE TEKENING 1e Verdiepingsvloer / dakvloer incl. details**	datum:	19-04-2022
		formaat:	A0
opdrachtgever:	**Dhr. R. (René) van Rengs Stokstraat 15A, 5961TN Horst**	schaal:	1:50 / 1:20
		getekend:	FZ

Akkerdistel 2d - 5831 PJ Boxmeer - (0485) 51 22 44 - constructeurs@novaedes.nl - www.novaedes.nl

Zonder toestemming van Novaedes Architecten & Constructeurs mag niets van deze tekening vermenigvuldigd of gereproduceerd worden.

file: 21512_TO_01.rvt