Publiceerbare aanvraag/melding omgevingsvergunning

Formulierversie
2020.01

Aanvraaggegevens

Algemeen

Aanvraagnummer	7186227
Aanvraagnaam	Vinkenweg asfalteren, Rijnsburg
Uw referentiecode	-
Ingediend op	15-08-2022
Soort procedure	Reguliere procedure
Projectomschrijving	Complete verharding vernieuwen inclusief herindeling parkeerplaatsen en dempen watergang, gedempte watergang wordt vervangen door een DT-riool in combinatie met een WADI constructie.
Opmerking	Project is met al doorgenomen, zij is bekend met de insteek van gemeente Katwijk.
Gefaseerd	Nee
Gerelateerde aanvragen/ meldingen:	7189663, 7189665
Blokkerende onderdelen weglaten	Ja
Kosten openbaar maken	Nee
Bijlagen die later komen	Zijn in de bijlage aanwezig
Bijlagen n.v.t. of al bekend	Zijn in de bijlage aanwezig

Bevoegd gezag

Naam:	Gemeente Katwijk
Bezoekadres:	Koningin Julianalaan 3 2224 EW KATWIJK ZH
Postadres:	Postbus 589 2220 AN KATWIJK ZH
Telefoonnummer:	0714065000
Faxnummer:	0714065065
E-mailadres:	info@katwijk.nl
Website:	www.katwijk.nl
Contactpersoon:	Team vergunningen
Bereikbaar op:	Ma. t/m Vr. 09.00 - 17.00 uur

Overzicht bijgevoegde modulebladen

Aanvraaggegevens

Aanvragergegevens

Locatie van de werkzaamheden

Werkzaamheden en onderdelen

- Weg aanleggen of veranderen
  - Weg aanleggen of veranderen
- Werk of werkzaamheden uitvoeren
  - Werk of werkzaamheden uitvoeren

Bijlagen

Locatie

1 Kadastraal perceelnummer

Burgerlijke gemeente	Katwijk
Kadastrale gemeente	Rijnsburg
Kadastrale sectie	A
Kadastraal perceelnummer	1167
Bouwplannaam	Vinkenweg
Bouwnummer	-
Gelden de werkzaamheden in deze aanvraag/melding voor meerdere adressen of percelen?	☐ Ja ☑ Nee

3 Toelichting

Eventuele toelichting op locatie	Vinkenweg tussen de Eerste Elsgeesterweg en de Horstweg.

Weg aanleggen of veranderen

1 Weg aanleggen of veranderen

Welke werkzaamheden zullen worden uitgevoerd ten behoeve van de aanleg of verandering van de weg?	Verwijderen bestaande opbouw wegverharding en vervangen door een nieuwe opbouw inclusief een deel alleen aanbrengen deklaag.
Wordt grond afgevoerd naar een andere locatie?	☐ Ja ☑ Nee
Zijn er obstakels aanwezig die in de weg staan voor het uitvoeren van het werk of de werkzaamheid?	☐ Ja ☑ Nee
Geef de afmetingen van de aan te leggen of de te veranderen weg (lengte, hoogte, breedte, diepte).	Nwe afmeting ca. 175 m x 6,50 m diep 0,40 m
Staat in het bestemmingsplan dat een rapport moet worden overlegd waarin de archeologische waarde is vastgelegd van het terrein dat zal worden verstoord?	☐ Ja ☑ Nee
Om wat voor weg gaat het?	☐ Provinciale weg ☑ Gemeentelijke weg

Werk of werkzaamheden uitvoeren

1 Werk of werkzaamheden uitvoeren

Binnen welk bestemmingsplan zullen de werken, geen bouwwerk zijnde, of werkzaamheden worden uitgevoerd?	Beheersverordening.
Welke werken, geen bouwwerken zijnde, of welke werkzaamheden zullen worden uitgevoerd?	Verwijderen opbouw wegverharding en aanbrengen nieuwe opbouw wegverharding.
Wordt grond afgevoerd naar een andere locatie?	☐ Ja ☑ Nee
Zijn er obstakels aanwezig die in de weg staan voor het uitvoeren van het werk of de werkzaamheid?	☐ Ja ☑ Nee
Staat in het bestemmingsplan dat een rapport moet worden overlegd waarin de archeologische waarde is vastgelegd van het terrein dat zal worden verstoord?	☐ Ja ☑ Nee

Bijlagen

Formele bijlagen

Naam bijlage	Bestandsnaam	Type	Datum ingediend	Status document
1_UitvoeringsOntwer-p_Vinkenweg_-_DEF_pdf	Tek 420 220811 UitvoeringsOntwerp Vinkenweg - DEF.pdf	Situatietekening weg aanleggen of veranderen	15-08-2022	In behandeling

Postbus 589 – 2220 AN Katwijk

Omgevingsvergunning
Zaaknummer 2936819

1. Inleiding
Op 15 augustus 2022 hebben wij uw aanvraag om een omgevingsvergunning ontvangen voor het verharden, vernieuwen en herindelen van de parkeerplaatsen en het dempen en vervangen van watergangen op het perceel Vinkenweg t.h.v. perceel 1167, Rijnsburg bestaande uit het volgende onderdeel:
– Aanleggen (art. 2.1 lid 1b) van de Wet algemene bepalingen omgevingsrecht

2. Procedureel
2.1 Bevoegd gezag
Gelet op de projectomschrijving en op artikel 2.4 van de Wabo zijn wij in dit geval het bevoegde gezag om op de aanvraag te beslissen.

2.2 Ontvankelijkheid
Wij hebben de aanvraag getoetst aan de indieningsvereisten van de Regeling omgevingsrecht (Mor). Daarbij bleek dat de verstrekte gegevens en bescheiden onvoldoende waren om de aanvraag in behandeling te nemen. De aanvrager is daarop bij brief van 25 augustus 2022 in de gelegenheid gesteld om aanvullende gegevens aan te leveren. Deze zijn op 28 september 2022 ontvangen. Hierdoor is de beslistermijn met 34 dagen opgeschort. De aanvraag en de latere aanvulling bevatten voldoende informatie voor een goede beoordeling van de gevolgen van de activiteit op de fysieke leefomgeving. De aanvraag is daarom ontvankelijk.

2.3 Voorbereidingsprocedure
Wij hebben dit besluit voorbereid overeenkomstig de reguliere voorbereidingsprocedure als bedoeld in paragraaf 3.2 van de Wabo.

3 Besluit
Gelet op artikel 2.1 van de Wabo besluiten wij de omgevingsvergunning te verlenen voor de volgende activiteit:
– Aanleggen (art. 2.1 lid 1b) van de Wet algemene bepalingen omgevingsrecht

Wij verlenen de omgevingsvergunning overeenkomstig de bij dit besluit behorende en als zodanig gewaarmerkte stukken:
1. Aanvraagformulier omgevingsvergunning;
2. Bijlage;

Overwegingen en voorschriften
In de bij dit besluit behorende en als zodanig gewaarmerkte bijlage I zijn de op de activiteit betrekking hebbende overwegingen opgenomen. In de bij dit besluit behorende en als zodanig gewaarmerkte bijlage II zijn de aan de omgevingsvergunning verbonden voorschriften opgenomen. Deze bijlagen maken deel uit van de omgevingsvergunning.

Op alle opdrachten zijn, tenzij anders overeengekomen, de algemene inkoopvoorwaarden leveringen en diensten gemeente Katwijk 2017 van toepassing. Deze zijn te raadplegen op www.katwijk.nl en www.overheid.nl

Ons kenmerk:
2936819 / 2022-18602

Katwijk, 19 oktober 2022

Hoogachtend,
Namens burgemeester en wethouders van Katwijk,

Mr Drs C.M.C Vrolijk
Clustermanager VTH

Verweermogelijkheden
Tegen dit besluit kan binnen zes weken na de verzenddatum bezwaar worden gemaakt bij het college van burgemeester en wethouders van de gemeente Katwijk, postbus 589, 2220 AN Katwijk.
Het bezwaarschrift dient te voldoen aan een aantal voorschriften: het dient te worden ondertekend en bevat ten minste de naam en adres van de indiener, een dagtekening, een omschrijving van het besluit waartegen het bezwaar zich richt en de gronden van het bezwaar.
Een bezwaarschrift kan ook digitaal worden ingediend. Kijk hiervoor op www.katwijk.nl.
Het besluit treedt in werking nadat de termijn voor het indienen van een bezwaarschrift is verstreken.

Ingeval van onverwijlde spoed kan een verzoek om voorlopige voorziening worden ingediend bij de voorzieningenrechter van de sector bestuursrecht van de rechtbank Den Haag, postbus 20302, 2500 EH Den Haag.
Een dergelijk verzoek dient vergezeld te gaan van een kopie van het bezwaarschrift.
Wanneer een verzoek om voorlopige voorziening wordt ingediend, treedt het besluit niet in werking voordat op dat verzoek is beslist.
Voor het indienen van een verzoek om voorlopige voorziening wordt een griffierecht geheven.
Digitaal indienen van een verzoek om voorlopige voorziening is ook mogelijk via http://loket.rechtspraak.nl/bestuursrecht. De indiener moet wel beschikken over een elektronische handtekening (DigiD).

BIJLAGE I
Het volgende onderdeel hoort bij en maakt deel uit van de omgevingsvergunning met zaaknummer 2936819, voor het verharden, vernieuwen en herindelen van de parkeerplaatsen en het dempen en vervangen van watergangen op het perceel Vinkenweg t.h.v. perceel 1167, Rijnsburg.

Het uitvoeren van een werk, geen gebouw zijnde of van werkzaamheden, ingevallen waarin dat bij een bestemmingsplan, beheersverordening, exploitatieplan of voorbereidingsbesluit is bepaald

Toetsingsgronden
Op grond van artikel 2.11 lid 1 van de Wabo moet de omgevingsvergunning voor deze activiteit worden geweigerd indien omtrent de activiteit regels zijn gesteld in een bestemmingsplan, beheers verordening, exploitatieplan of voorbereidingsbesluit en de activiteit in strijd is met die regels of met de regels die zijn gesteld krachtens een provinciale verordening of aanwijzingen van het Rijk, tenzij het mogelijk is de omgevingsvergunning met toepassing van artikel 2.12 van de Wabo te verlenen.

Bestemmingsplan

Integraal advies
Dit betreft een integraal advies met betrekking tot het hierboven genoemde plan. Op basis van beleid, wet- en regelgeving en omgevingsaspecten beoordelen wij of we wel of niet meewerken aan het (planologisch) mogelijk maken van het plan. Het plan wordt beoordeeld op basis van de aangevraagde activiteiten en de ontvangen stukken.

Planologische afweging
Wij staan in de basis positief tegenover het verharden, vernieuwen en herindelen van de parkeerplaatsen en het dempen en vervangen van watergangen aan de Vinkenweg t.h.v. perceel 1167 te Rijnsburg. Het initiatief is passend binnen zowel de Provinciale verordening en Omgevingsvisie als de gemeentelijke Omgevingsvisie. Vanuit planologisch standpunt zien wij onder de volgende voorwaarden mogelijkheden om mee te werken aan de realisatie van het voorgenomen initiatief:

- Er dient in het kader van ‘’Milieu (omgevingskwaliteit)” rekening gehouden te worden met de zorgplicht en de daarbij horende voorwaarden;
- In het kader van ‘’Bodem” dienen de volgende onderzoeken te worden uitgevoerd/ vergunningen te worden aangevraagd:
    a. Een watervergunning;
    b. De teerhoudendheid van het vrijkomende asfalt dient te worden bepaald (volgens het VKB-protocol 1003 onderdeel ‘Indicatief Onderzoek voor wegen/terreinverhardingen’ en de CROW-publicatie 210 ’Richtlijn omgaan met vrijkomend asfalt’) alsook een onderzoek naar eventueel vrijkomende funderingsmaterialen (incl. asbesthoudendheid) en
    c. Een waterbodem onderzoek conform NEN5720.

In de toelichting hieronder leest u hoe wij tot dit advies gekomen zijn.

Aanvraag

De aanvraag betreft het verharden, vernieuwen en herindelen van de parkeerplaatsen en het dempen en vervangen van watergangen aan de Vinkenweg t.h.v. perceel 1167 te Rijnsburg.

Figuur 1: Beoogde locatie

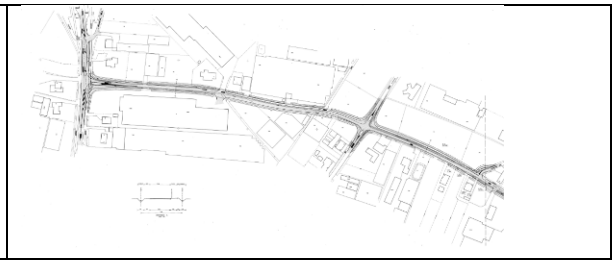

Figuur 2: Beoogde ontwikkeling

Vigerende planologische regeling

In het bestemmingsplan "Vinkenwegzone" zijn de ter plaatse aangewezen gronden grotendeels bestemd tot "Verkeer". Het overige deel is bestemd als ''Tuin''. Tevens gelden ter plaatse de dubbelbestemmingen ''Waarde - Archeologisch Verwachtingsgebied" en ''Waterstaat – Waterkering". Daarnaast is de functieaanduiding ''Specifieke vorm van waarde – Archeologisch verwachtingsgebied 1" van toepassing. Verder zijn het Parapluplan Parkeren Gemeente Katwijk, bestemmingsplan Archeologie gemeente Katwijk en het Parapluplan standplaatsen Katwijk vigerend.

Het gevraagde is niet in strijd met het vigerende bestemmingsplan. Echter, om de genoemde werkzaamheden in gang te kunnen zetten dient te worden gehouden aan de genoemde voorwaarden vanuit Milieu (omgevingskwaliteit) en Bodem.

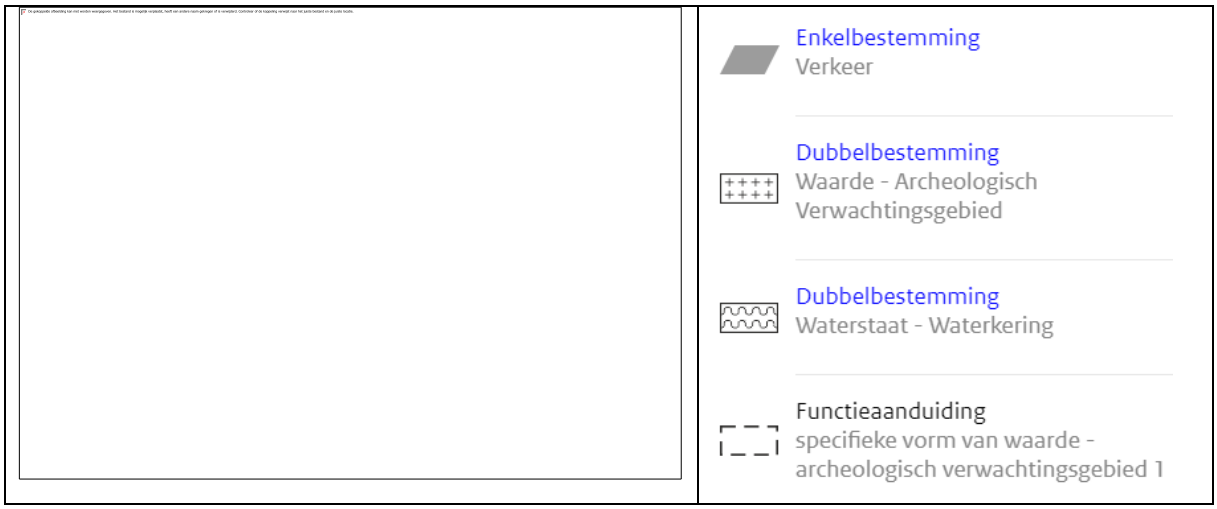

Figuur 3: Uitsnede bestemmingsplan "Vinkenwegzone"

Toelichting

Hieronder lichten wij ons integraal advies toe.

<u>Provinciale Omgevingsverordening en Omgevingsvisie Zuid-Holland</u>
Het gevraagde is in lijn met de regels die zowel de Verordening als de Visie stelt voor dit gebied.

<u>Gemeentelijke Omgevingsvisie Katwijk</u>
Het beoogde plan is in lijn met doelstelling 5 "Kiezen voor duurzame en veilige mobiliteit" van de Omgevingsvisie Katwijk.

Deeladviezen diverse beleidsterreinen
Diverse gemeentelijke adviseurs hebben een advies gegeven over het plan. Hieronder volgt een opsomming van de conclusies van de adviezen.

- Milieu (omgevingskwaliteit) : Akkoord onder voorwaarden
- Bodem : Akkoord onder voorwaarden
- Archeologie : Akkoord

Hieronder volgt een korte toelichting.

Milieu (omgevingskwaliteit)
Het plan is getoetst aan de aspecten bedrijven en milieuzonering, geluidhinder, luchtkwaliteit, externe veiligheid, natuur- en gebiedsbescherming en besluit milieueffectrapportage. Gelet op de genoemde milieuaspecten kan medewerking worden verleend aan het plan.
Natuurbescherming
Soortenbescherming

Het plan behelst het dempen en vervangen van een watergang. Deze activiteit kan effect hebben op flora en fauna. Het is niet aannemelijk dat met de werkzaamheden beschermde soorten worden geschaad. Er dient rekening gehouden te worden met de zorgplicht en de daarbij horende randvoorwaarden:

- Er wordt gelegenheid gegeven aan amfibieën en grondgebonden zoogdieren, die tijdens de werkzaamheden worden gevonden, te vluchten of zich verplaatsen naar een schuilplaats buiten het bereik van de werkzaamheden. Dit gebeurt door onder andere vegetatie of bodemmateriaal (takken, stronken, steenhopen) gefaseerd te verwijderen.
- De werkzaamheden dienen buiten het broedseizoen van vogels te starten. Het broedseizoen verschilt per soort. Globaal moet rekening gehouden worden met de periode tussen half februari en half augustus. In gebruik zijnde nesten zijn altijd beschermd, ook buiten deze periode.

Bodem
Het wettelijk kader voor het uitvoeren van bodemonderzoek bij bouwen wordt gevormd door:

1. Woningwet. In de Woningwet is in artikel 8 lid 1 en 2 opgenomen dat de gemeentelijke bouwverordening voorschriften moet bevatten omtrent het tegengaan van bouwen op verontreinigde grond1. Deze voorschriften hebben alleen betrekking op bouwwerken die de grond raken en waar mensen verblijven (voortdurend: (meer dan 2 uur per (werk)dag) (Woningwet artikel 8 lid 3). In de 'Bouwverordening Katwijk' van 1 januari 2013 met voorstel kenmerk 2012-013271 is opgenomen op welke wijze kan worden voorkomen dat er gebouwd wordt op een bodem die zodanig is verontreinigd dat schade of gevaar is te verwachten voor de gezondheid van gebruikers.

2. Wet Algemene Bepalingen Omgevingsrecht (Wabo). In de Wabo is een afstemmingsregeling opgenomen met de Wet bodembescherming. In het bij de Wabo horende Besluit Omgevingsrecht (BOR) en de Ministeriële Regeling Omgevingsrecht (MOR) staat dat een bodemonderzoek moet worden aangeleverd.

De werkzaamheden vinden plaats op een locatie waar geen bodemonderzoek bekend is. Rondom deze locatie zijn in het verleden diverse onderzoeken uitgevoerd. Voor zover bekend bij de gemeente Katwijk, is de bodem in de nabije omgeving van dit initiatief ten hoogste licht verontreinigd.

Het dempen van de sloot is vergunningsplichtig. De benodigde watervergunning is aan te vragen via het omgevingsloket. Het Hoogheemraadschap Rijnland zal de aanvraag beoordelen.

Voor de werkzaamheden aan het bestaande wegdek is het van belang dat de teerhoudendheid van het

vrijkomende asfalt moet worden bepaald (volgens VKB-protocol 1003 onderdeel 'Indicatief Onderzoek voor wegen/terreinverhardingen' en de CROW-publicatie 210 'Richtlijn omgaan met vrijkomend asfalt') alsook een onderzoek naar eventueel vrijkomende funderingsmaterialen (incl. asbesthoudendheid).

Daarnaast is een waterbodem onderzoek NEN5720 verplicht in verband met het (her)gebruik van de waterbodem (slib) in de wadi's of bij het toepassen van de waterbodem elders. Het rapport van het onderzoek dient voorafgaand aan de bouwactiviteiten aan de gemeente ter goedkeuring worden voorgelegd.

Een bodemonderzoek is voor deze activiteit niet verplicht. Wel moet er rekening worden gehouden met het feit dat eventueel bij de graafwerkzaamheden vrijkomende overtollige grond, indien deze op een locatie elders wordt toegepast, onderzocht moet worden volgens de regels van het Besluit bodemkwaliteit.

Archeologie
De werkzaamheden zullen niet dieper gaan dan de aangetoonde verstoring die al aanwezig is. Hierdoor is archeologisch onderzoek verder niet noodzakelijk voor de genoemde werkzaamheden. Mocht er onverhoopt toch dieper worden gegraven, dient op voorhand overleg plaats te vinden met de afdeling Archeologie.

Beheersverordening
Omtrent de aangevraagde activiteit zijn geen regels gesteld in een beheersverordening.

Exploitatieplan
Omtrent de aangevraagde activiteit zijn geen regels gesteld in een exploitatieplan.

Voorbereidingsbesluit
Er geldt ter plaatse van de aangevraagde activiteit geen voorbereidingsbesluit.

Regels gesteld door provincie of Rijk
Er gelden ter plaatse van de aangevraagde activiteit geen regels die zijn gesteld krachtens een provinciale verordening of aanwijzingen van het Rijk.

In bijlage II zijn de aan de omgevingsvergunning voor deze activiteit verbonden voorschriften opgenomen.

BIJLAGE II

Vanuit planologisch standpunt zien wij onder de volgende voorwaarden mogelijkheden om mee te werken aan de realisatie van het voorgenomen initiatief:

- Er dient in het kader van ''Milieu (omgevingskwaliteit)'' rekening gehouden te worden met de zorgplicht en de daarbij horende voorwaarden;
- In het kader van ''Bodem'' dienen de volgende onderzoeken te worden uitgevoerd/ vergunningen te worden aangevraagd:
    - Een watervergunning;
    - De teerhoudendheid van het vrijkomende asfalt dient te worden bepaald (volgens het VKB-protocol 1003 onderdeel 'Indicatief Onderzoek voor wegen/terreinverhardingen' en de CROW-publicatie 210 'Richtlijn omgaan met vrijkomend asfalt') alsook een onderzoek naar eventueel vrijkomende funderingsmaterialen (incl. asbesthoudendheid) en
    - Een waterbodem onderzoek conform NEN5720.

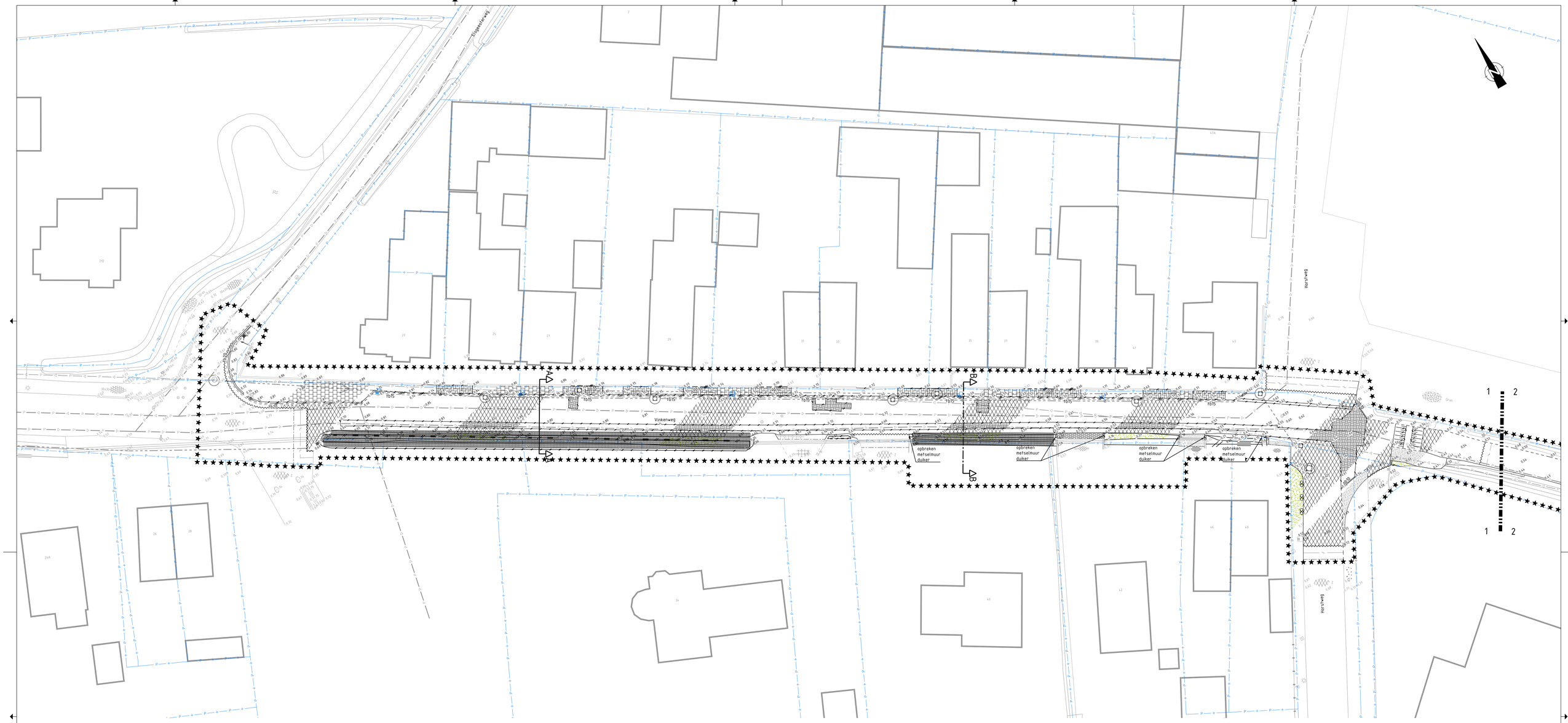

VERKLARING:

Opbreek situatie

- Bestaande situatie
- Bestaande bebouwing
- Kadastrale grens
- Werkgrens
- Afbreeklijn
- 0,00 Bestaande / te verwijderen hoogtepunt
- Bestaande jumboblokken
- Bestaand verkeersbord
- Bestaande brandkraan
- Bestaande gas / waterputje
- Bestaande peilbuis
- Bestaande nutskast
- Bestaande rioolput
- Bestaande kolken
- Bestaande kolkinlaat
- Bestaande boom
- Bestaande afzetpaal
- Bestaande lichtmast
- Z Bestaand asfalt
- 30x30x5 Bestaande betontegels grijs
- KF KV Bestaande betonstraatstenen, KF, KV, heide
- DF HV Bestaande straatbakstenen, DF, HV, roodpaars
- Bestaande sierbestrating 10x10 cm, terracotta
- Bestaande halfverharding, grind
- Bestaande halfverharding, puin
- 2x2 Bestaande betonplaten 2x2 m
- Bestaande kinderkoppen
- Gras Bestaand gras
- Bestaande watergang
- 8x20 Verwijderen opsluitband 8x20 cm
- 10x10 Verwijderen opsluitband 10x20 cm
- 18x20 Verwijderen trottoirband 18x20x25 cm
- 13x15 Verwijderen trottoirband 13x15x25 cm
- 13x15 Verwijderen trottoirband 13x15x25 cm Verlaagde band
- 10x20 Verwijderen rollaag langs asfaltverharding betonstraatstenen keiformaat
- Materiaalgrens asfaltverharding
- Materiaalgrens verhardingen
- Verwijderen betontegel 30x30x4,5 cm halfsteensverband, kleur: grijs
- Verwijderen betontegel 30x15x8 cm Ellebooggverband, kleur: grijs
- Verwijderen betonstraatstenen keiformaat
- Verwijderen sierbestrating 10x10 cm, kleur: terracotta
- Verwijderen betonstraatstenen, KF, keperverband, kleur: heide
- Verwijderen straatbakstenen, DF, halfsteensverband, roodpaars
- Verwijderen drempel in asfaltverharding markering thermoplastisch
- Aanbrengen zaagsnede t.p.v. grens bestaand - nieuw asfalt, dikte ca. 150 mm
- Trapvrees bestaande asfaltverharding
- Frezen deklaag asfaltverharding dikte 30 mm, zie Detail 1 voor opbouw
- Opbreken gehele asfaltverharding dikte gem. 150 mm, zie Detail 1 voor opbouw
- Verwijderen verharding granulaat
- Verwijderen beschoeiing hout
- Verwijderen trottoirkolk / straatkolk
- Verwijderen kolkleiding PVC Ø125
- Verwijderen putdeksel vierkant
- Verwijderen afzetpaal kunststof t.b.v. hergebruik
- Verwijderen jumboblok beton
- Verwijderen verkeersbord incl. paal (door derden)
- Verwijderen bermgras
- Bestaande vrijverval riolleiding, diverse afmetingen
- D Bestaande persleiding

Behoort bij besluit van burgemeester en wethouders van de gemeente Katwijk

d.d. 19-10-2022
no. 2936819
Mij bekend, hoofd cluster vergunningen, toezicht & handhaving

Tekeningenoverzicht

Tekeningnummer	Omschrijving	Datum
420 T01	Opbreek situatie - blad 1	11-08-2022
420 T02	Opbreek situatie - blad 2	11-08-2022
420 T03	Nieuwe situatie - bovengrondse inrichting - blad 1	11-08-2022
420 T04	Nieuwe situatie - bovengrondse inrichting - blad 2	11-08-2022
420 T05	Nieuwe situatie - ondergrondse inrichting - blad 1	11-08-2022
420 T06	Nieuwe situatie - ondergrondse inrichting - blad 2	11-08-2022
420 T07	Profielen en details	11-08-2022

Opdrachtgever

Gemeente Katwijk

C!TE

Schaal 1:200
Formaat A0
Datum 11-08-'22
Getek. AH
Gecontr. RC

Omschrijving Onderhoud verharding Vinkenweg
Opbreek situatie
blad 1

Gewijzigd A B C D
Datum

Status
DEFINITIEF UO

Codtekening-geen handmatige wijzigingen toegestaan

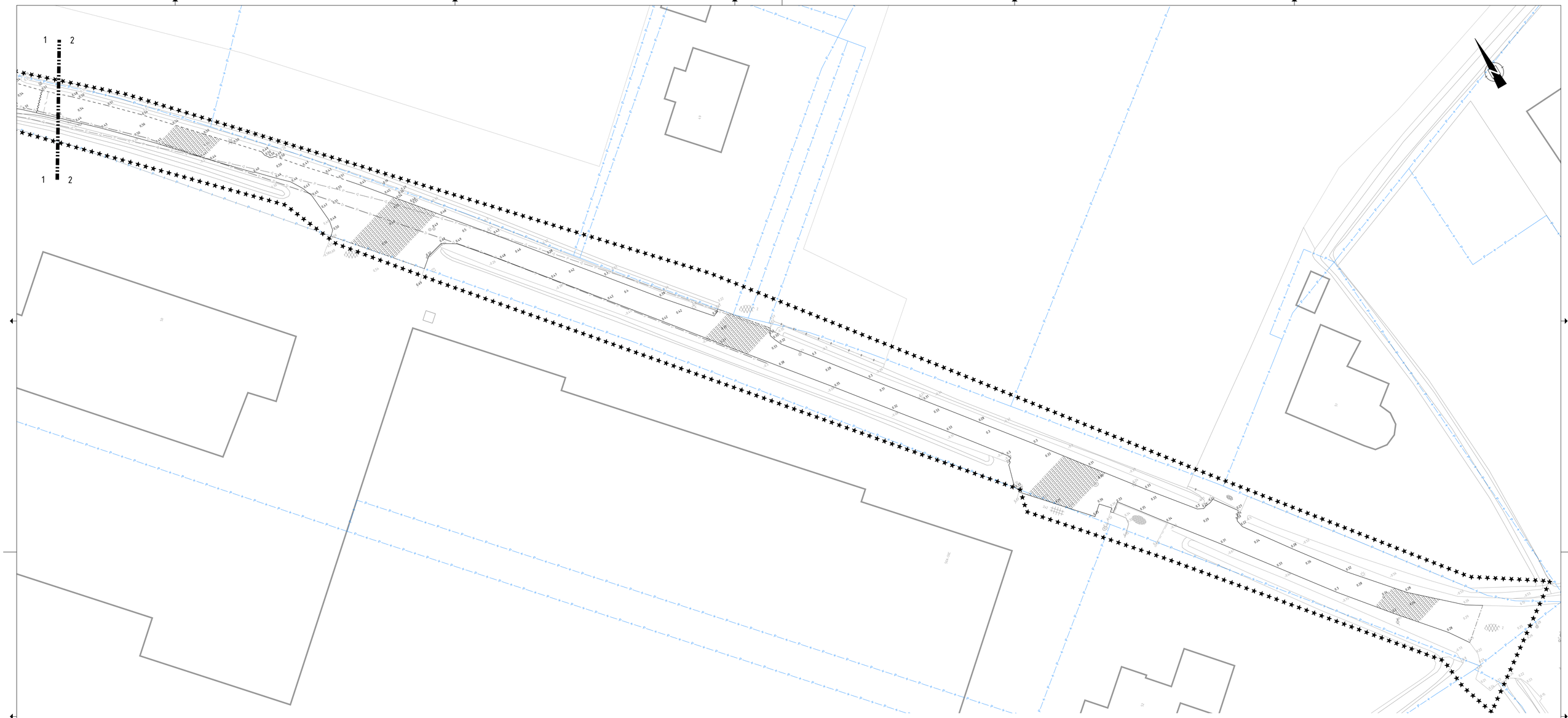

VERKLARING:

Opbreek situatie

- Bestaande situatie
- Bestaande bebouwing
- Kadastrale grens
- Werkgrens
- Afbreeklijn
- 0.00 Bestaande / te verwijderen hoogtepunt
- Bestaande jumboblokken
- Bestaand verkeersbord
- Bestaande brandkraan
- Bestaande gas / waterputje
- Bestaande peilbuis
- Bestaande nutskast
- Bestaande rioolput
- Bestaande kolken
- Bestaande kolkinlaat
- Bestaande boom
- Bestaande afzetpaal
- Bestaande lichtmast
- Bestaand asfalt
- Bestaande betontegels grijs
- Bestaande betonstraatstenen, KF, KV, heide
- Bestaande straatbakstenen, DF, HV, roodpaars
- Bestaande sierbestrating 10x10 cm, terracotta
- Bestaande halfverharding, grind
- Bestaande halfverharding, puin
- 2x2 Bestaande betonplaten 2x2 m
- Bestaande kinderkoppen
- Gras Bestaand gras
- Bestaande watergang
- 608 Verwijderen opsluitband 8x20 cm
- 6010 Verwijderen opsluitband 10x20 cm
- 1820 Verwijderen trottoirband 18x20x25 cm
- 1315 Verwijderen trottoirband 13x15x25 cm
- 1315 Verwijderen trottoirband 13x15x25 cm Verlaagde band
- 1520 Verwijderen rollaag langs asfaltverharding betonstraatstenen keiformaat
- Materiaalgrens asfaltverharding
- Materiaalgrens verhardingen
- Verwijderen betontegel 30x30x4,5 cm halfsteensverband, kleur: grijs
- Verwijderen betontegel 30x15x8 cm Elleboogverband, kleur: grijs
- Verwijderen betonstraatstenen keiformaat
- Verwijderen sierbestrating 10x10 cm, kleur: terracotta
- Verwijderen betonstraatstenen, KF, keperverband, kleur: heide
- Verwijderen straatbakstenen, DF, halfsteensverband, roodpaars
- Verwijderen drempel in asfaltverharding markering thermoplastisch
- Aanbrengen zaagsnede t.p.v. grens bestaand - nieuw asfalt, dikte ca. 150 mm
- Trapfrees bestaande asfaltverharding
- Frezen deklaag asfaltverharding dikte 30 mm, zie Detail 1 voor opbouw
- Opbreken gehele asfaltverharding dikte gem. 150 mm, zie Detail 1 voor opbouw
- Verwijderen verharding granulaat
- Verwijderen beschoeiing hout
- Verwijderen trottoirkolk / straatkolk
- Verwijderen kolkleiding PVC Ø125
- Verwijderen putdeksel vierkant
- Verwijderen afzetpaal kunststof t.b.v. hergebruik
- Verwijderen jumboblok beton
- Verwijderen verkeersbord incl. paal (door derden)
- Verwijderen bermgras
- Bestaande vrijverval riolleiding, diverse afmetingen
- Bestaande persleiding

Tekeningenoverzicht

Tekeningnummer	Omschrijving	Datum
420 T01	Opbreek situatie - blad 1	11-08-2022
420 T02	Opbreek situatie - blad 2	11-08-2022
420 T03	Nieuwe situatie - bovengrondse inrichting - blad 1	11-08-2022
420 T04	Nieuwe situatie - bovengrondse inrichting - blad 2	11-08-2022
420 T05	Nieuwe situatie - ondergrondse inrichting - blad 1	11-08-2022
420 T06	Nieuwe situatie - ondergrondse inrichting - blad 2	11-08-2022
420 T07	Profielen en details	11-08-2022

Opdrachtgever

Gemeente Katwijk

C!TE

Schaal 1:200
Formaat A0
Datum 11-08-'22
Getek. AH
Geconstr. RC

Omschrijving Onderhoud verharding Vinkenweg
Opbreek situatie
blad 2

Gewijzigd	A	B	C	D	Status
Datum					DEFINITIEF UO

Codtekening-geen handmatige wijzigingen toegestaan

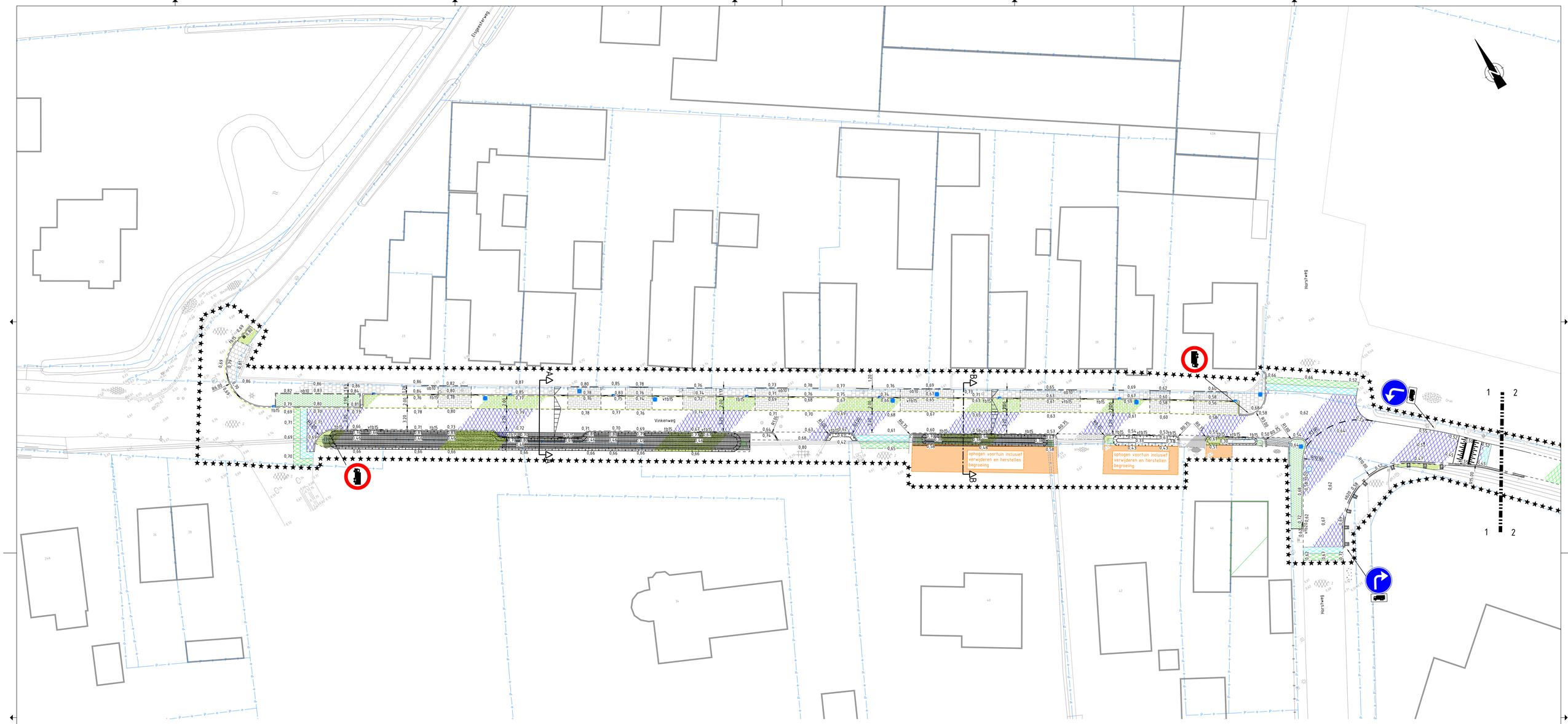

VERKLARING:

Nieuwe situatie - bovengrondse inrichting

- Bestaande situatie
- Bestaande bebouwing
- Kadastrale grens
- Werkgrens
- Afbreeklijn
- 0,00 Bestaande / nieuw hoogtepunt
- Bestaande jumboblokken
- Bestaand verkeersbord
- Bestaande brandkraan
- Bestaande gas / waterputje
- Bestaande peilbuis
- Bestaande nutskast
- Bestaande rioolput
- Bestaande kolken
- Bestaande boom
- Bestaande afzetpaal
- Bestaande lichtmast
- Z Bestaand asfalt
- 30x30 Bestaande betontegels 30x30 cm, grijs
- KF KV Bestaande betonstraatstenen, KF, KV, heide
- DF HV Bestaande straatbakstenen, DF, HV, roodpaars
- Bestaande sierbestrating 10x10 cm, terracotta
- Bestaande halfverharding, grind
- Bestaande halfverharding, granulaat
- 2x2 Bestaande betonplaten 2x2 m
- Bestaande kinderkoppen
- Gras Bestaand gras
- Bestaande watergang
- ob10 Aanbrengen opsluitband 10x20 cm
- ob20 Aanbrengen opsluitband 20x25 cm
- tb20 Aanbrengen trottoirband 18x20x25 cm
- vtb20 Aanbrengen trottoirband 18x20x25 cm Verlaagde band
- tb15 Aanbrengen trottoirband 13x15x25 cm
- vtb15 Aanbrengen trottoirband 13x15x25 cm Verlaagde band
- tb15 Aanbrengen rollaag langs asfaltverharding betonstraatstenen keiformaat
- Aanbrengen streklaag grasbetonsteen, type Hydro Lineo gesloten, 30x10x10 cm, kleur zwart
- Materiaalgrens verhardingen
- Aanbrengen betontegel 30x30x4,5 cm halfsteensverband, kleur: grijs
- Aanbrengen betontegel 30x15x8 cm Elleboogverband, kleur: grijs
- Aanbrengen grasbetonstenen, type Hydro Lineo 30x10x10 cm, halfsteensverband, kleur zwart, zie principedetail 4 voor legverband
- Aanbrengen betonstraatstenen, keiformaat, keperverband, kleur: heide (hergebruik)
- Aanbrengen straatbakstenen, dikformaat, halfsteensverband, kleur: roodpaars (hergebruik)
- Aanbrengen halfverharding, grind
- Aanbrengen wadi
- Aanbrengen drempel in asfaltverharding markering thermoplastisch
- Trapvrees bestaande asfaltverharding
- Aanbrengen deklaag asfaltverharding dikte 30 mm, zie principedetail 1 voor opbouw
- Aanbrengen deklaag en tussenlaag asfaltverharding dikte 80 mm, zie principedetail 1 voor opbouw
- Aanbrengen deklaag, tussenlaag en onderlaag asfaltverharding, dikte 150 mm, zie principedetail 1 voor opbouw
- Aanbrengen trottoirkolk
- Aanbrengen putdeksel vierkant
- Aanbrengen putdeksel rond in asfalt Inboren in asfaltverharding d.m.v. gecentreerd boorsysteem methodiek
- Aanbrengen inspectieput DT-riool, beton
- Aanbrengen hondehokput DT-riool, beton
- Aanbrengen afzetpaal kunststof hergebruik
- Aanbrengen schampblok beton, 65x50x40 cm
- Aanbrengen langsmarkering 1-1 (0,10), thermoplas1
- Aanbrengen bloemrijk graslandmengsel Type: G1 Cruydt Hoeck, 1,5 gram/m2
- Aanbrengen beplanting, Type: Hedera helix "Arborescens", Maat: C3 (40-50 cm), 3 stuks/m2
- Aanbrengen verkeersbord C07
- Aanbrengen verkeersbord D05L
- Aanbrengen verkeersbord D05R
- Aanbrengen verkeersbord OB11

Tekeningenoverzicht

Tekeningnummer	Omschrijving	Datum
420 T01	Dobreek situatie - blad 1	11-08-2022
420 T02	Dobreek situatie - blad 2	11-08-2022
420 T03	**Nieuwe situatie - bovengrondse inrichting - blad 1**	**11-08-2022**
420 T04	Nieuwe situatie - bovengrondse inrichting - blad 2	11-08-2022
420 T05	Nieuwe situatie - ondergrondse inrichting - blad 1	11-08-2022
420 T06	Nieuwe situatie - ondergrondse inrichting - blad 2	11-08-2022
420 T07	Profielen en details	11-08-2022

Opdrachtgever

Gemeente Katwijk

C!TE

Schaal 1:200
Formaat A0
Datum 11-08-'22
Getek. AH
Geontr. RC

Omschrijving Onderhoud verharding Vinkenweg
Nieuwe situatie – bovengrondse inrichting
blad 1

Gewijzigd A B C D
Datum
Status DEFINITIEF UO

Codetekening-geen handmatige wijzigingen toegestaan

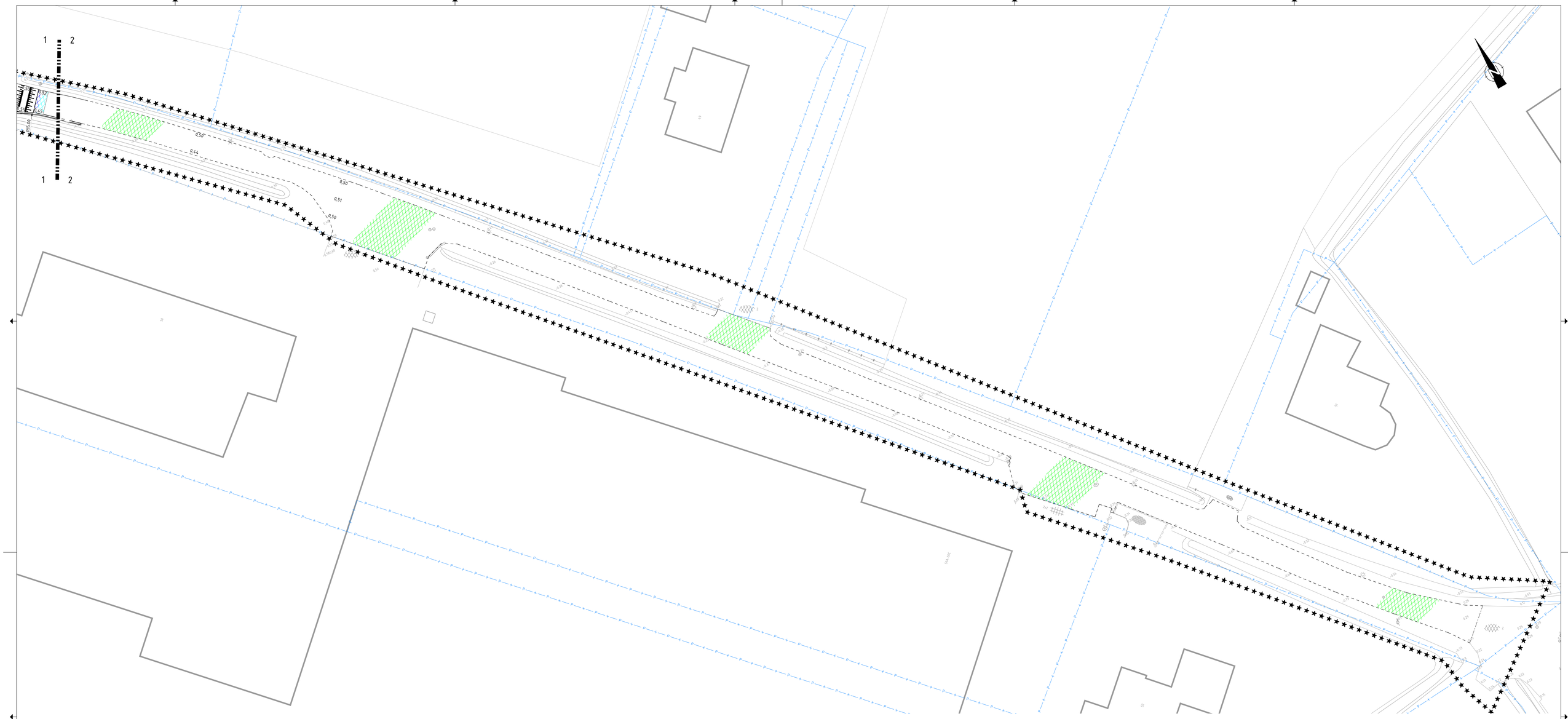
1
2
1
2
0,50
0,51
0,50
0,44
0,50
0,50
0,50

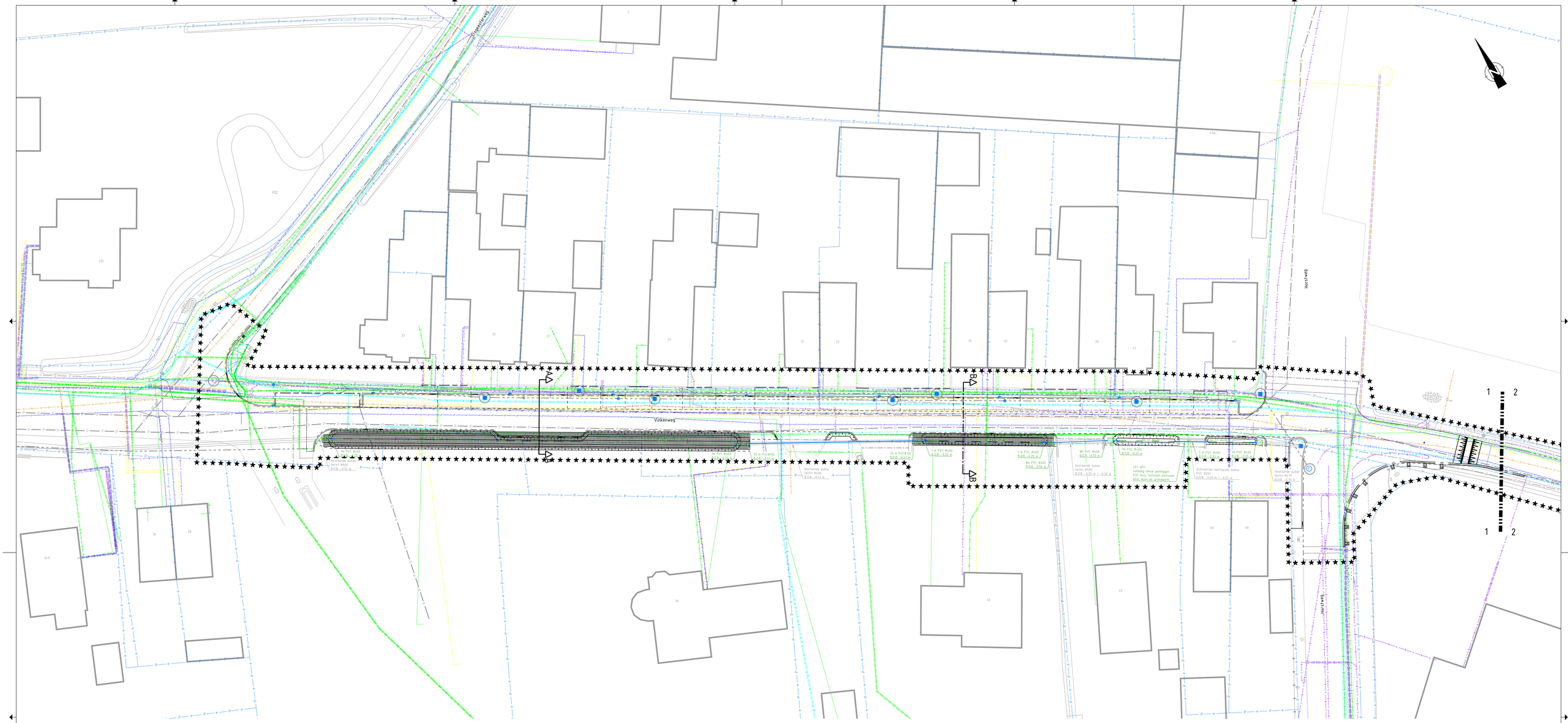

VERKLARING:

Nieuwe situatie - ondergrondse inrichting

- Bestaande situatie
- Bestaande bebouwing
- Kadastrale grens
- Werkgrens
- Afbreeklijn
- Bestaande jumboblokken
- Bestaand verkeersbord
- Bestaande brandkraan
- Bestaande gas / waterputje
- Bestaande peilbuis
- Bestaande nutskast
- Bestaande rioolput
- Bestaande kolken
- Bestaande kolkinlaat
- Bestaande boom
- Bestaande afzetpaal
- Bestaande lichtmast
- Bestaande watergang
- Bestaande duiker, diverse afmetingen
- Aanbrengen betonnen kantopsluiting, diverse typen
- Materiaalgrens verhardingen
- Aanbrengen wadi
- Aanbrengen drempel in asfaltverharding markering thermoplastisch
- 17m DT ø160 — Aanbrengen DT-rioolbuis, incl. lengte en afmetingen
- 17m PVC ø160 — Aanbrengen rioolbuis PVC, incl. lengte en afmetingen
- Aanbrengen inspectieput DT-riool, beton
- Aanbrengen hondehokput DT-riool, beton
- Aanbrengen putdeksel vierkant
- Aanbrengen putdeksel rond in asfalt inboren in asfaltverharding d.m.v. gecentreerd boorsysteem methodiek
- Aanbrengen trottoirkolk
- Aanbrengen kolkleiding PVC ø125
- Aanbrengen kolkinlaat
- Aanbrengen afzetpaal kunststof hergebruik
- Aanbrengen schampblok beton, 65x50x40 cm
- Bestaande vrijverval rioolleiding, diverse afmetingen
- Bestaande persleiding
- Bestaande datakabel
- Bestaande laagspanningskabel
- Bestaande middenspanningskabel
- Bestaande gas lage druk leiding
- Bestaande gas hoge druk leiding
- Bestaande waterleiding
- Verwijderen waterleiding

Tekeningenoverzicht

Tekeningnummer	Omschrijving	Datum
420 T01	Opbreek situatie - blad 1	11-08-2022
420 T02	Opbreek situatie - blad 2	11-08-2022
420 T03	Nieuwe situatie - bovengrondse inrichting - blad 1	11-08-2022
420 T04	Nieuwe situatie - bovengrondse inrichting - blad 2	11-08-2022
420 T05	Nieuwe situatie - ondergrondse inrichting - blad 1	11-08-2022
420 T06	Nieuwe situatie - ondergrondse inrichting - blad 2	11-08-2022
420 T07	Profielen en details	11-08-2022

Opdrachtgever

Gemeente Katwijk

C!TE

Schaal 1:200
Formaat A0
Datum 11-08-'22
Getek. AH
Gecontr. RC

Omschrijving Onderhoud verharding Vinkenweg
Nieuwe situatie – ondergrondse inrichting
blad 1

Gewijzigd A B C D Status
Datum DEFINITIEF UO

Codtekening–geen handmatige wijzigingen toegestaan

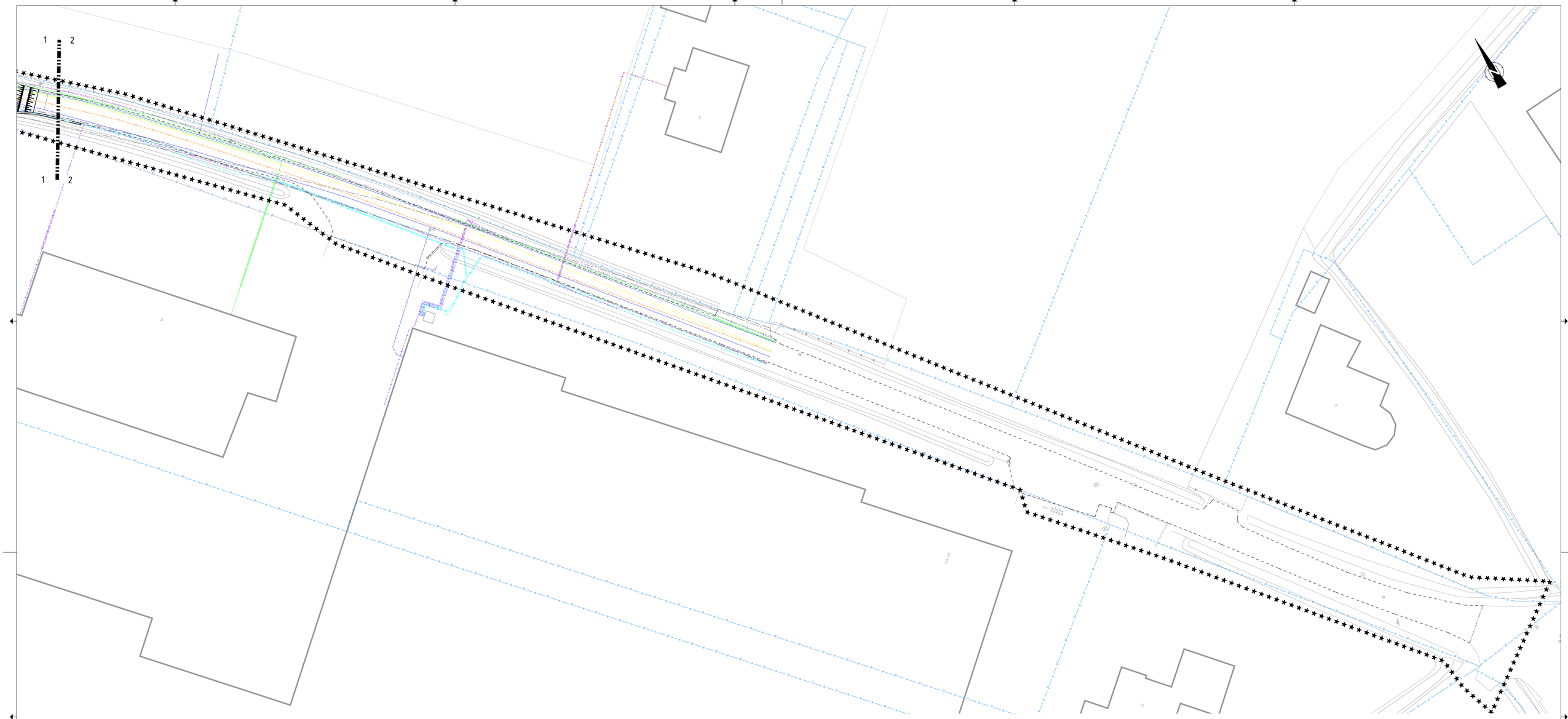

VERKLARING:

Nieuwe situatie - ondergrondse inrichting

- Bestaande situatie
- Bestaande bebouwing
- Kadastrale grens
- Werkgrens
- Afbreeklijn
- Bestaande jumboblokken
- Bestaand verkeersbord
- Bestaande brandkraan
- Bestaande gas / waterputje
- Bestaande peilbuis
- Bestaande nutskast
- Bestaande rioolput
- Bestaande kolken
- Bestaande kolkinlaat
- Bestaande boom
- Bestaande afzetpaal
- Bestaande lichtmast
- Bestaande watergang
- Bestaande duiker, diverse afmetingen
- Aanbrengen betonnen kantopsluiting, diverse typen
- Materiaalgrens verhardingen
- Aanbrengen wadi
- Aanbrengen drempel in asfaltverharding markering thermoplastisch
- 1ste DT Ø100 — Aanbrengen DT-rioolbuis, incl. lengte en afmetingen
- 1ste PVC Ø100 — Aanbrengen rioolbuis PVC, incl. lengte en afmetingen
- Aanbrengen inspectieput DT-riool, beton
- Aanbrengen hondehokput DT-riool, beton
- Aanbrengen putdeksel vierkant
- Aanbrengen putdeksel rond in asfalt liboren in asfaltverharding d.m.v. gecentreerd boorsysteem methodiek
- Aanbrengen trottoirkolk
- Aanbrengen kolkleiding PVC Ø125
- Aanbrengen kolkinlaat
- Aanbrengen afzetpaal kunststof hergebruik
- Aanbrengen schampblok beton, 65x50x40 cm
- Bestaande vrijverval riooleiding, diverse afmetingen
- Bestaande persleiding
- Bestaande datakabel
- Bestaande laagspanningskabel
- Bestaande middenspanningskabel
- Bestaande gas lage druk leiding
- Bestaande gas hoge druk leiding
- Bestaande waterleiding
- Verwijderen waterleiding

Tekeningenoverzicht

Tekeningnummer	Omschrijving	Datum
420 T01	Dobreek situatie - blad 1	11-08-2022
420 T02	Dobreek situatie - blad 2	11-08-2022
420 T03	Nieuwe situatie - bovengrondse inrichting - blad 1	11-08-2022
420 T04	Nieuwe situatie - bovengrondse inrichting - blad 2	11-08-2022
420 T05	Nieuwe situatie - ondergrondse inrichting - blad 1	11-08-2022
420 T06	Nieuwe situatie - ondergrondse inrichting - blad 2	11-08-2022
420 T07	Profielen en details	11-08-2022

Opdrachtgever

Gemeente Katwijk

C!TE

Schaal 1:200
Formaat A0
Datum 11-08-'22
Getek. AH
Gecontr. RC

Omschrijving Onderhoud verharding Vinkenweg
Nieuwe situatie – ondergrondse inrichting
blad 1

Gewijzigd	A	B	C	D	Status
Datum					DEFINITIEF UO

Codtekening-geen handmatige wijzigingen toegestaan

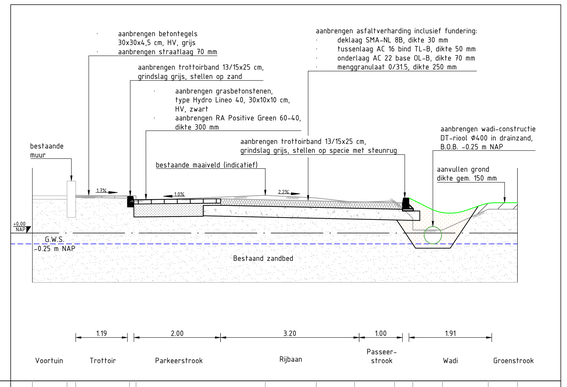
aanbrengen betontegels
30x30x4,5 cm, HV, grijs
aanbrengen straatlaag 70 mm
aanbrengen trottoirband 13/15x25 cm,
grindslag grijs, stellen op zand
aanbrengen grasbetonstenen,
type Hydro Lineo 40, 30x10x10 cm,
HV, zwart
aanbrengen RA Positive Green 60-40,
dikte 300 mm
aanbrengen asfaltverharding inclusief fundering:
deklaag SMA-NL 8B, dikte 30 mm
tussenlaag AC 16 bind TL-B, dikte 50 mm
onderlaag AC 22 base OL-B, dikte 70 mm
menggranulaat 0/31,5, dikte 250 mm
aanbrengen wadi-constructie
DT-riool Ø400 in drainzand,
B.O.B. -0,25 m NAP
bestaande
muur
aanbrengen trottoirband 13/15x25 cm,
grindslag grijs, stellen op specie met steunrug
bestaande maaiveld (indicatief)
aanvullen grond
dikte gem. 150 mm
1,3%
1,0%
2,2%
+0,00
NAP
G.W.S.
-0,25 m NAP
Bestaand zandbed
1.19
2.00
3.20
1.00
1.91
Voortuin
Trottoir
Parkeerstrook
Rijbaan
Passeer-
strook
Wadi
Groenstrook

| | | |

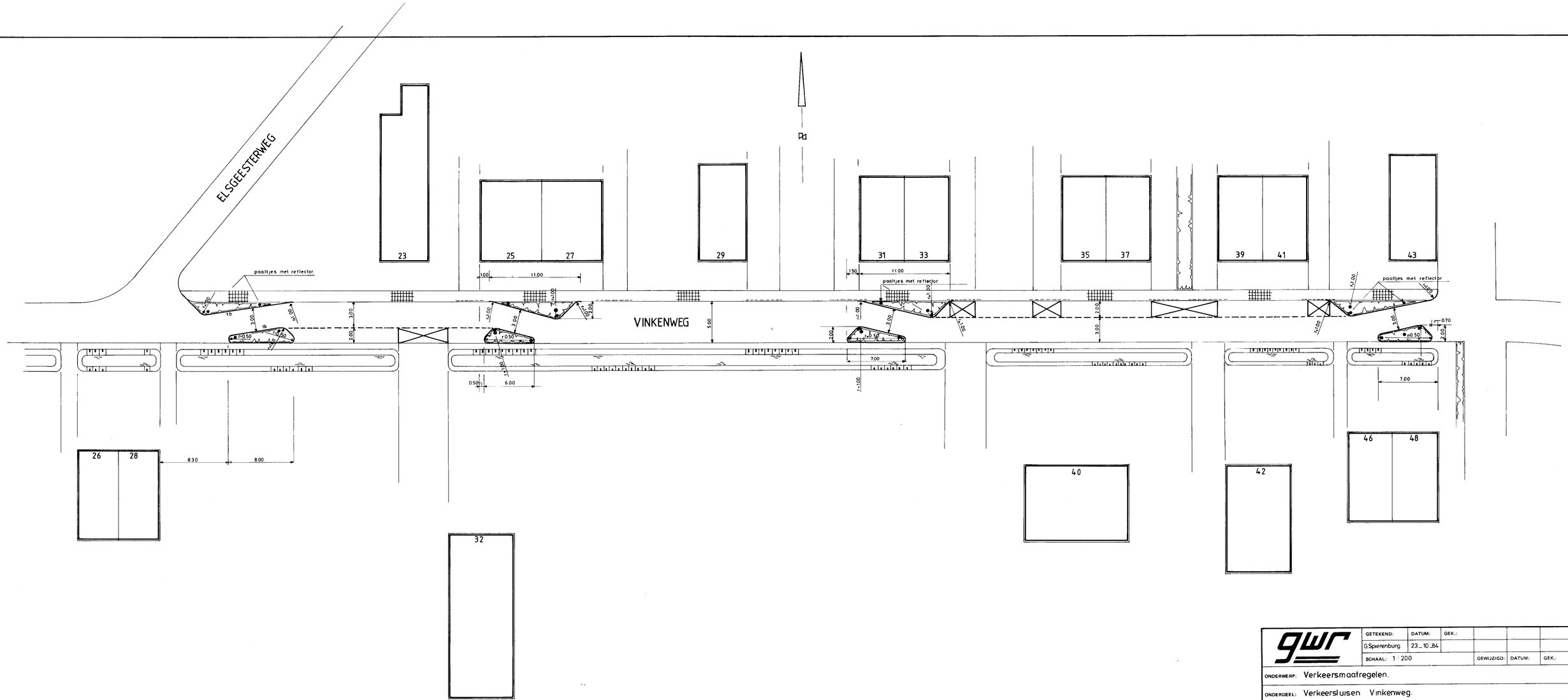

gwr	GETEKEND:	DATUM:	GEK.:			
	G.Spierenburg	23_10_84				
	SCHAAL: 1 : 200			GEWIJZIGD:	DATUM:	GEK.:
ONDERWERP: Verkeersmaatregelen.						
ONDERDEEL: Verkeersluisen Vinkenweg.						
GEMEENTEWERKEN RIJNSBURG	GEZIEN DE DIREKTEUR:			TEKENING NR.: W 14 – 1 – 31		

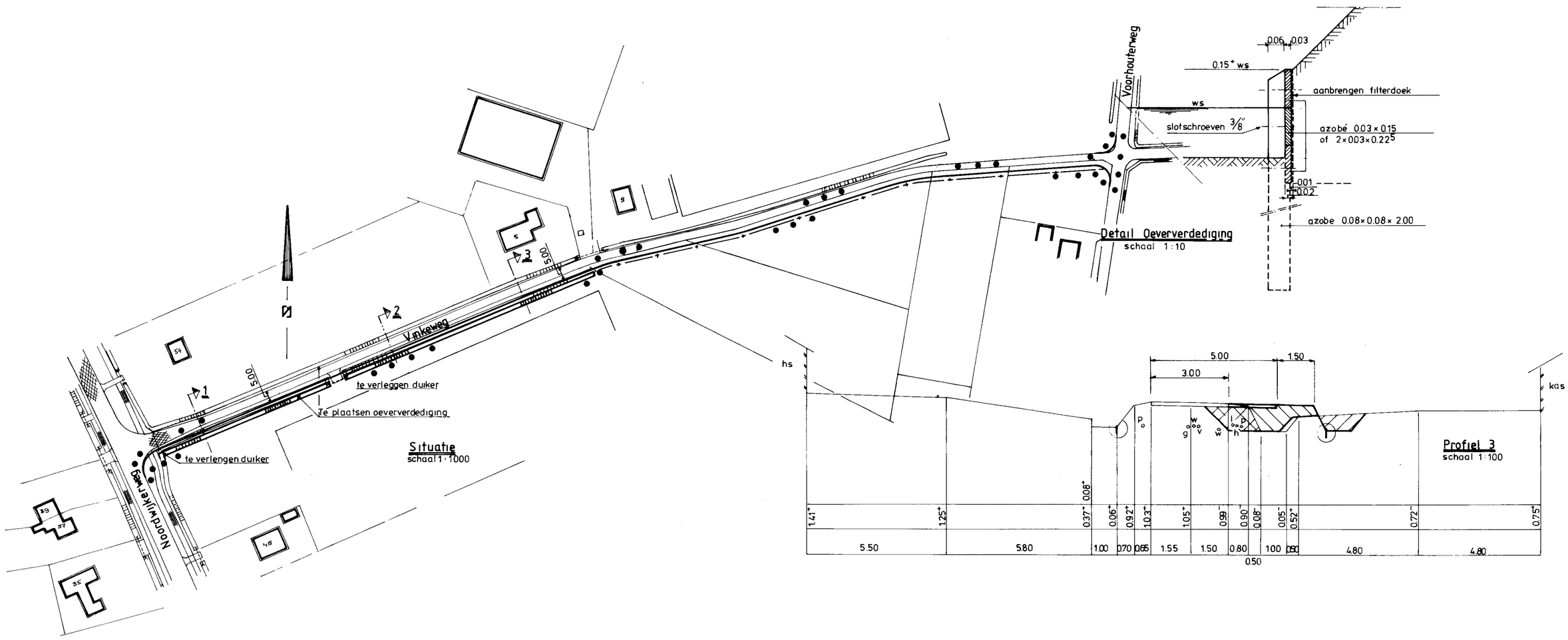

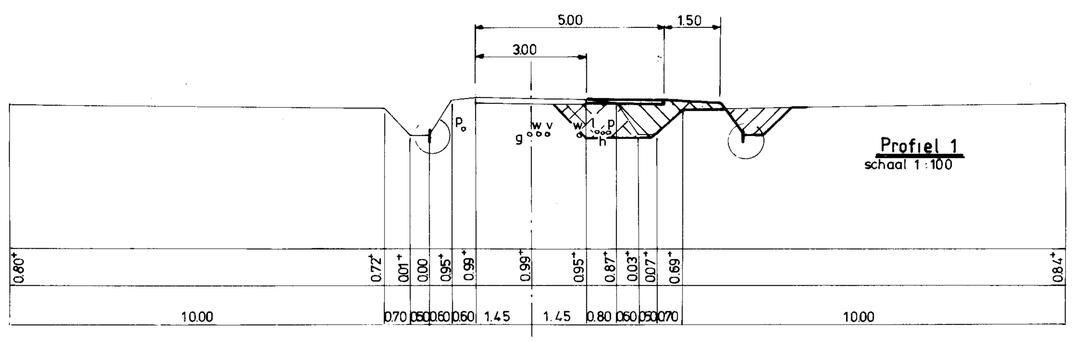

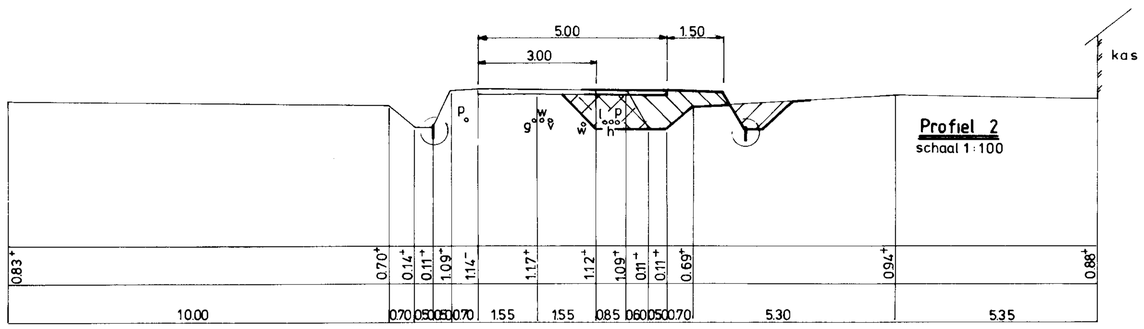

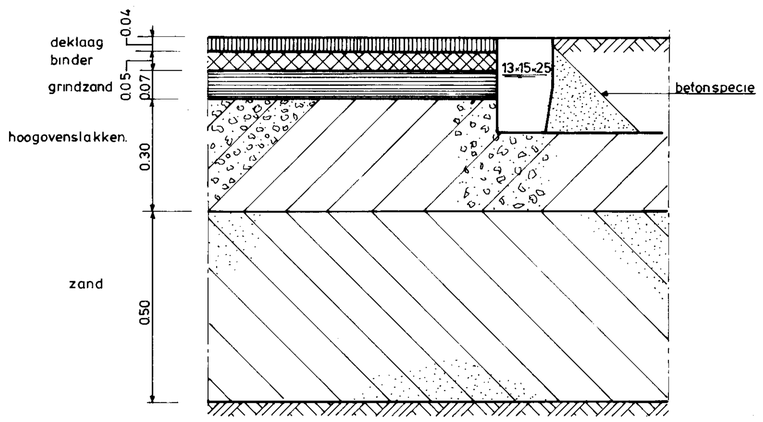

Dwarsprofiel kantopsluiting
schaal 1:10

gwr	GETEKEND:	DATUM:	GEK.:			
	G.Spierenburg.	17_4_86				
	SCHAAL: Div.			GEWIJZIGD:	DATUM:	GEK.:
ONDERWERP: Wegen algemeen						
ONDERDEEL: Verbreden Vinkeweg tbv bedrijf „de Vink".						
GEMEENTEWERKEN RIJNSBURG	GEZIEN DE DIREKTEUR:			TEKENING NR.: W 14 − 1 − 36		

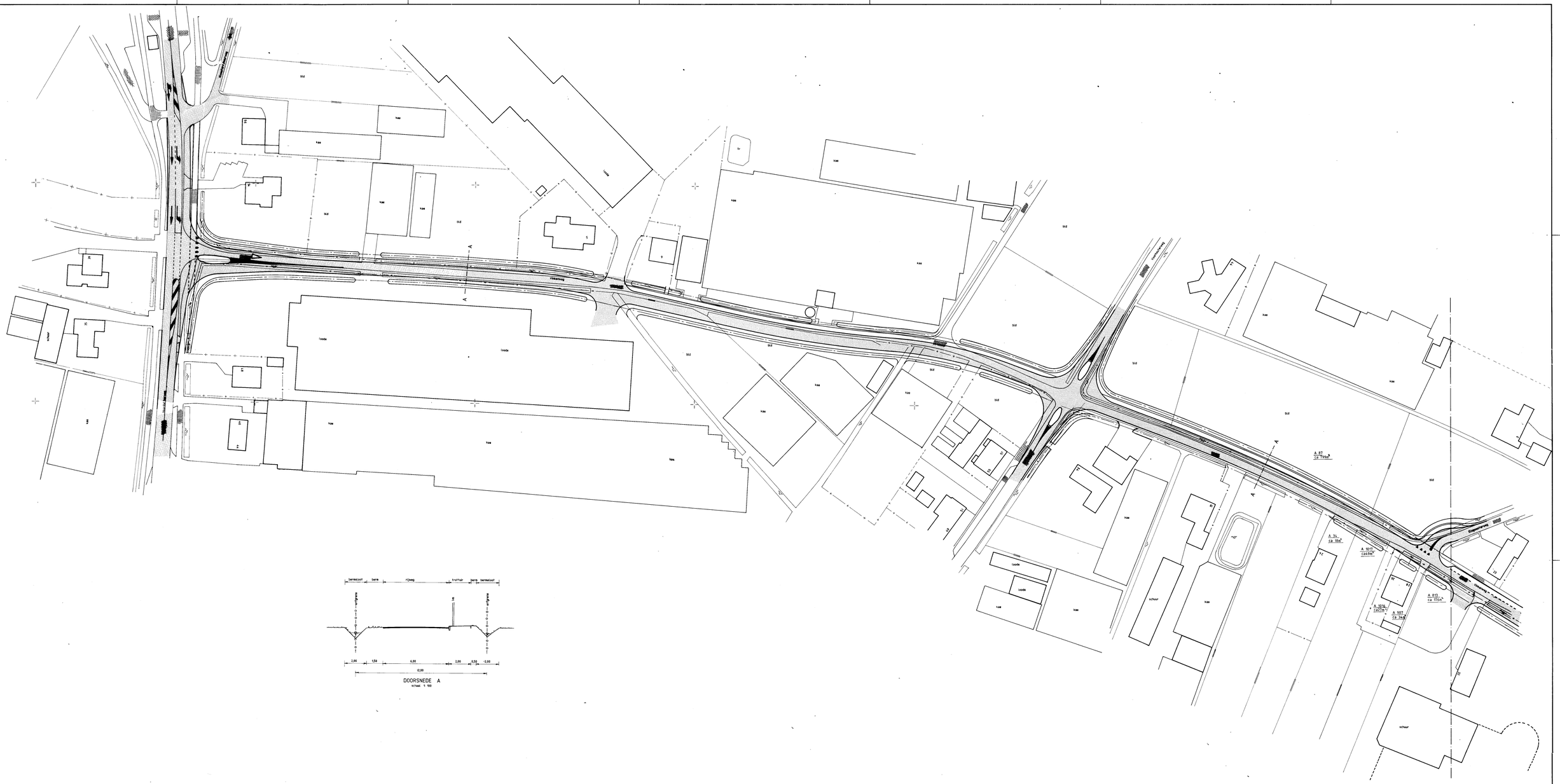

DOORSNEDE A
schaal 1:100

Bestaande grens.
Toekomstige grens.

gwr	GETEKEND:	DATUM:	GEK:		
	a rodenburg	8 okt. 1990			
	SCHAAL: 1 : 500			GEWIJZIGD	DATUM	GEK.

ONDERWERP: RECONSTRUCTIE VINKENWEG

ONDERDEEL: SCHETSONTWERP

GEMEENTEWERKEN RIJNSBURG

GEZIEN DE DIREKTEUR:

TEKENING NR.: W 14 – 09 – 22

Vinkenweg

Elsgeesterweg

Achterdeltsan

camping KONINGSHOF

Aansluiten op bestaande persleiding ø 110 mm pvc.

Te leggen persleiding ø 110 mm pvc.

Bestaande persleiding ø 63 mm

Aansluiten op bestaande persleiding.

8.00

N

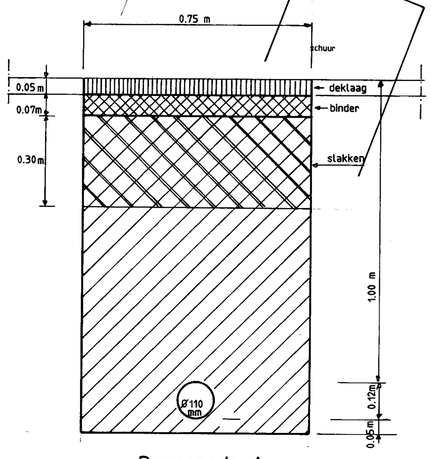

Doorsnede A
Schaal 1 : 10

gwr	GETEKEND:	DATUM:	GEK.:		
	G.Spierenburg.	11-1-91			
	SCHAAL: div.		GEWIJZIGD:	DATUM:	GEK.:
ONDERWERP:	Riolering ten noorden van het kanaal.				
ONDERDEEL:	Aanleg persleiding tbv bedrijf Hogewoning Vinkenweg.				
GEMEENTEWERKEN RIJNSBURG	GEZIEN DE DIREKTEUR:		TEKENING NR.: W 12 - 06 - 23		