Renvooi trappen woonhuis

-verdiepingshoogte	3051 mm	
-aantal treden	17 st	
-breedte	850 mm	vereist min 800 mm
-optrede	179,47 mm	vereist max 188 mm
-aantrede	220 mm	vereist min 220 mm

- De leuning heeft een minimale hoogte van 700 mm boven het tredevlak.
- De openingen in afscheiding maximaal 100mm.

Renvooi trap garage

-verdiepingshoogte	2701 mm	
-aantal treden	15 st	
-breedte	924 mm	vereist min 800 mm
-optrede	180,06 mm	vereist max 188 mm
-aantrede	220 mm	vereist min 220 mm

- De leuning heeft een minimale hoogte van 700 mm boven het tredevlak.
- De openingen in afscheiding maximaal 100mm.

Symbolen

✳	:	muurplaatanker volgens opgave constructeur
✕——	:	stormanker volgens opgave constructeur
⊢——	:	haakanker volgens opgave constrcuteur

Renvooi algemeen

- Alle maatvoering in het werk te controleren.
- Capaciteit van riool installaties, putten en voorzieningen door de leverancier te berekenen.
- Installaties te berekenen en uit te werken door de adviseur/leveranciers.
- Alle hoofdconstructies volgens opgave, berekening en tekening constructeur.
- Alle detailconstructies te berekenen en uitwerken door de leverancier.

Bouwkundig

Lucht-/waterdichtheid en vochtwerende voorzieningen uitvoeren conform NEN 2778 en NPR 2877
De temperatuurfactor van de binnenoppervlakte van een scheidingsconstructie conform NEN 2778
mag niet kleiner zijn dan de in tabel 3.26 van het Bouwbesluit aangegeven grenswaarde
De wateropname van scheidingsconstructies conform NEN 2778 mag niet groter zijn dan de in
tabel 3.26 van het Bouwbesluit aangegeven grenswaarde
De volgens NEN 2778 bepaalde wateropname is niet groter dan 0.01 kg/(m².s1/2) en op
geen enkele plaats groter dan 0,2 kg/(m².s1/2).
Meterkast uitvoeren conform NEN 2768
Minimale vrije doorgang is 850mm i.v.m. toegankelijkheid
Geluidswering uitwendige scheidingsconstructie en geluidsabsorptie uitvoeren volgens NEN-EN 12354
en NPR 5272
Gevel rat- en muiswerend uitvoeren, in uitwendige scheidingsconsructie mogen geen
openingen > 10 mm voorkomen
Inbraakwerend uitvoeren volgens NEN 5096:1998/A1:2002
Daglichtopeningen van gebouwen volgens NEN 2057
Ventilatie van gebouwen volgens NEN 1087
Binnenafwerking conform afwerkstaat
Advies om beglazing in kozijnen /ramen onder de 850mm uit te voeren in gelaagd glas conform NEN 3569
(veiligheidsbeglazing in gebouwen) om letsel bij breuk te voorkomen. Is geen eis vanuit het bouwbesluit maar
hieruit kan wel privaatrechtelijke aansprakelijkheid vloeien

Installaties

Riolering en hemelwaterafvoeren uitvoeren volgens NEN 5215 en NPR 3216
Ventilatie-installatie uitvoeren volgens NEN 1087 en NPR 1088.
Waterleiding-installatie uitvoeren volgens NEN 1006
Electra-installatie uitvoeren volgens NEN 1010.
Noodstroomvoorziening en -verlichting uitvoeren volgens NEN 1010
CV-installatie uitvoeren volgens NEN 5028
Voorzieningen als buitenvoelers e.d. te voorzien middels loze leiding
Conceptopzet installaties conform PvE opdracht

Brandveiligheid

Hoofddraagconstructie brandwerend bekleden WBDBO 30 min.
De woning is een brandcompartiment van 30min. WBDBO.
Minimale vrije doorgang van de vluchtroute is 0,85 mtr. breed en 2,3 mtr. hoog.
Constructieonderdelen die grenzen aan de binnenlucht voldoen aan brandklasse D en aan rookklasse s2, beide bepaald volgens NEN -EN 13501-1
Constructieonderdelen die grenzen aan de buitenlucht voldoen aan brandklasse D en aan rookklasse s2, beide bepaald volgens NEN -EN 13501-1
Een deur, een raam, een kozijn en een daaraan gelijk te stellen constructieonderdelen voldoen aan brandklasse D, bepaals volgens NEN -EN 13501-1
Alle toegepaste materialen dienen te voldoen aan NEN 6061 t/m 6090 met betrekking tot brandveiligheid en rookproductie.
Rookmelders cfm NEN 2555 en voorzien van EN 14604 keurmerk

Wateropname materialen

De vloeren en de wanden (tot 1,20 mtr. hoogte) in de wasruimte mogen gemiddeld geen grotere wateropname (bepaald volgens NEN 2778) hebben dan 0,01 kg/(m2 x s1/2), hoger mogen de materialen (wanden en plafonds) gemiddeld geen grotere wateropname hebben dan 0,2 kg/(m2 x s1/2).
Bij de douche geldt dit eveneens, alleen mogen de wanden dan tot 2,10 mtr. hoogte geen gemiddeld wateropname hebben groter dan 0,01 kg/(m3 x s1/2).

Materialen en kleuren

omschrijving:	materialen:	kleur:
gevels	baksteen metselwerk	rood/bruin
gevels plint	hardsteen	grijs
voegwerk	cement	licht grijs
kozijnen	kunststof	wit/cremé
ramen	Kunststof	wit/cremé
deuren	Kunststof	wit/cremé
dak	dakpannen (ovh)	antraciet-grijs
platdak	bitumineuze dakleer	antraciet

Afkortingen

mr	:	meterruimte
vk	:	verdeelkast
wp	:	warmtepomp
wtw	:	warmte terugwin installatie
a	:	aanrecht
kk	:	koelkast
ak	:	afzuigkap
vw	:	vaatwasser
hwa	:	hemelwaterafvoer
os	:	ontstoppingsstuk
st.L	:	standleiding
rm	:	rookmelder
wd	:	wasdroger
wm	:	wasmachine
v.i.a.	:	vloerafscheiding h=1mtr.
	:	openingen tussen spijlen <100mm
cl	:	closet
f	:	fontein
d	:	douche
b	:	bad
wt	:	wattafel
sp	:	schrobputje
ug	:	uitstortgoot
og	:	of gelijkwaardig
rga/lt	:	rookgasafvoer/luchttoevoer
hd	:	hardstenen dorpel
v	:	ventilatierooster

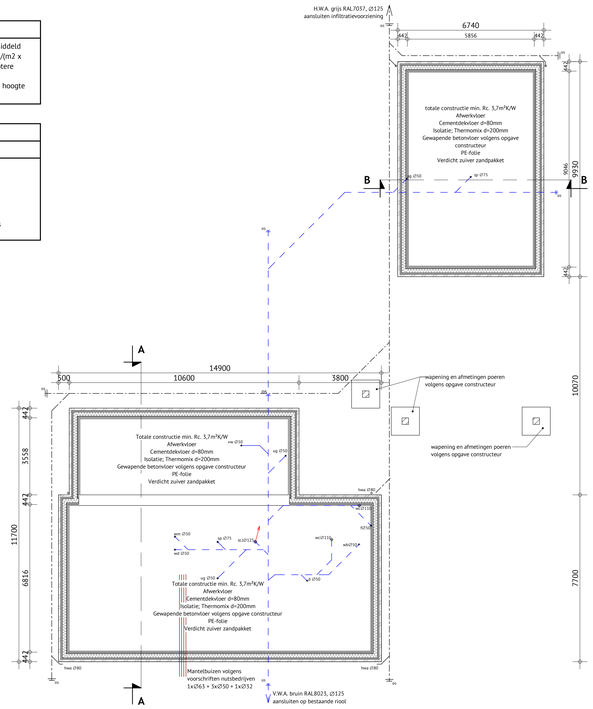

Fundering
1 : 100

Afmetingen en wapening fundering volgens tekening/berekening constructeur
Riolering volgens NEN 5215, berekening capaciteitsafvoer volgens opgave installateur
Alle riolering van P.V.C. Komo-keur wanddikte 3,2mm
Alle h.w.a.'s Ø80 aansluiten op grondleiding
Watermeter in de meterkast

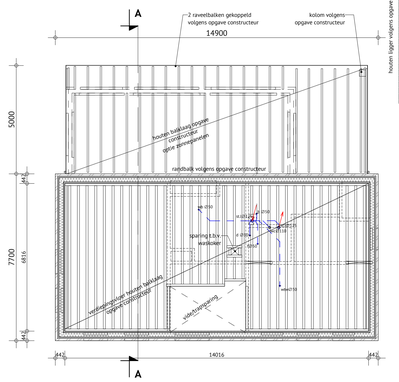

1ste verdiepingsvloer
1 : 100

Vloeren volgens tekeningen en berekeningen van constructeur/ opgave fabrikant
Sparingen in de verdiepingsvloer t.b.v. mechanische ventilatie volgens opgave installateur
Stalen liggers, spanten spanten, houten balklagen verankeringen volgens opgave constructeur

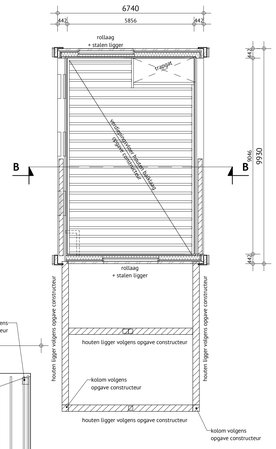

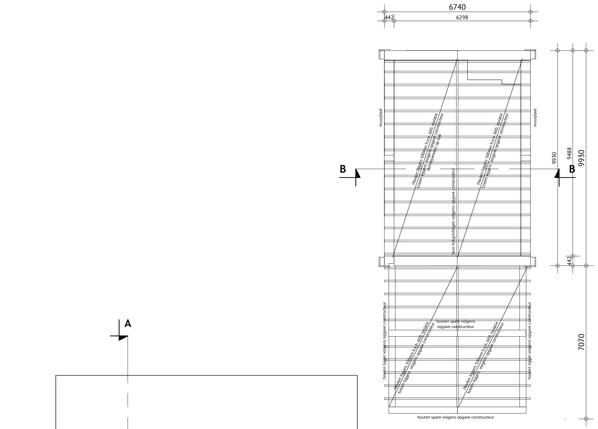

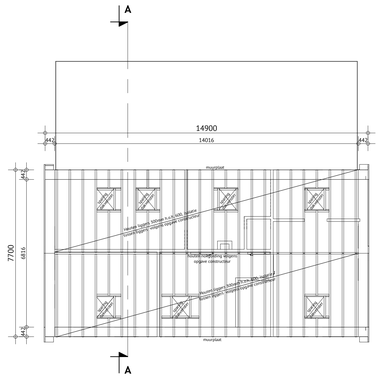

Kapplan
1 : 100

Aanbrengen en bevestigen geïsoleerde dakopbouwelementen en dakpannnen volgens voorschriften desbetreffende fabrikant/leverancier
Gordingen en verankeringen volgens berekeningen constructeur

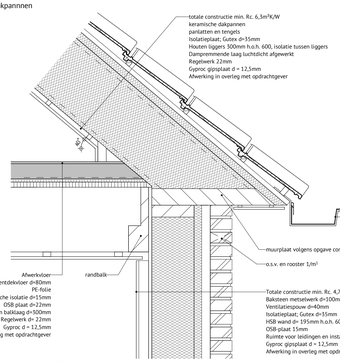

Detail 07
1 : 10

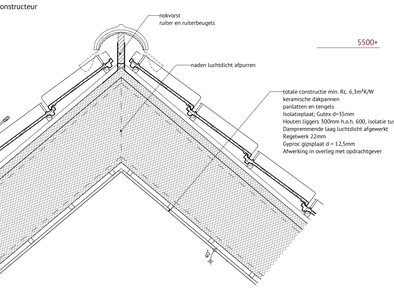

Detail 08
1 : 10

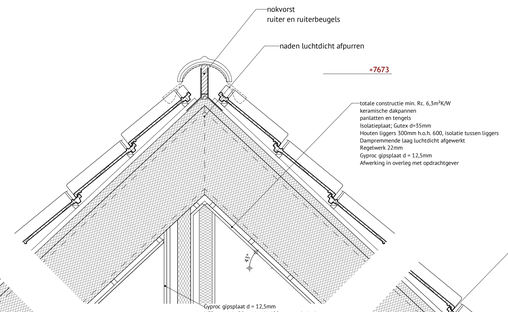

Detail 03
1 : 10

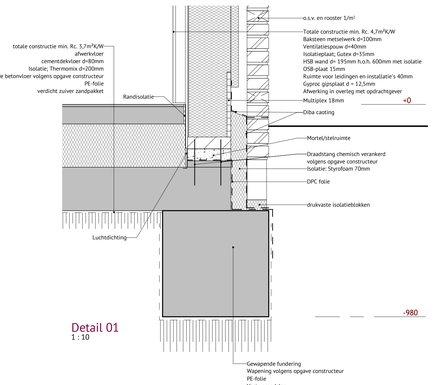

Detail 01
1 : 10

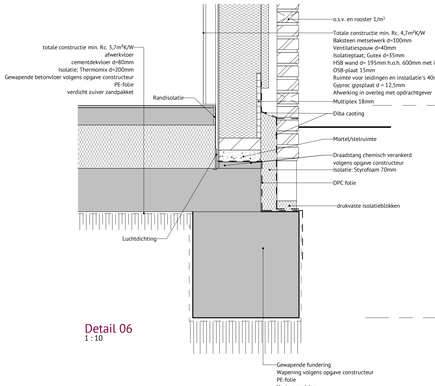

Detail 06
1 : 10

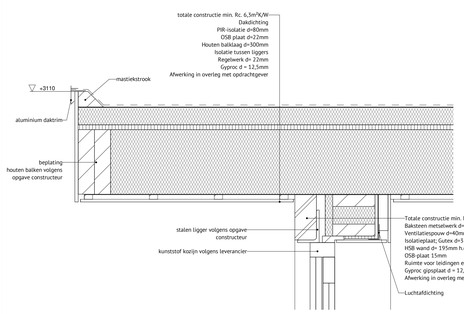

Detail 05
1 : 10

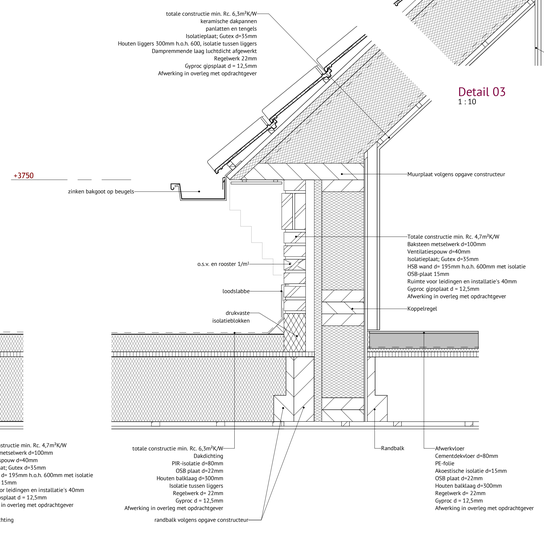

Detail 04
1 : 10

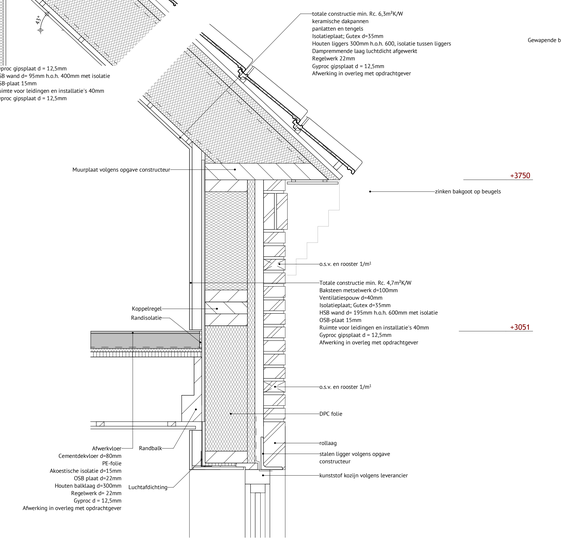

Detail 02
1 : 10

Alle maten in het werk door de aannemer te controleren!

Berekening en tekening van fundering-, vloer-, beton- en staalconstructies e.d. volgens opgave constructeur

JOEP VAN CAUWENBERGHE
BOUWKUNDIG TEKEN- EN ADVIESBUREAU
Meester Theelenstraat 54
5759 RR Helenaveen
tel: 06-21872112
www.tekenbureau-jvc.nl

		Datum	21-10-2022
		Gewijzigd	
Onderwerp	Tekening behorende bij de Omgevingsvergunning Bouwen voor het oprichten van een woonhuis		
Opdrachtgever :	[redacted]	Schaal	1:100/1:10
		Formaat	A0
		Blad:	02/02
		Project:	0181BV03
Locatie	Rector Nuijtsstraat ong. te Helenaveen		

© ALLE RECHTEN VOORBEHOUDEN