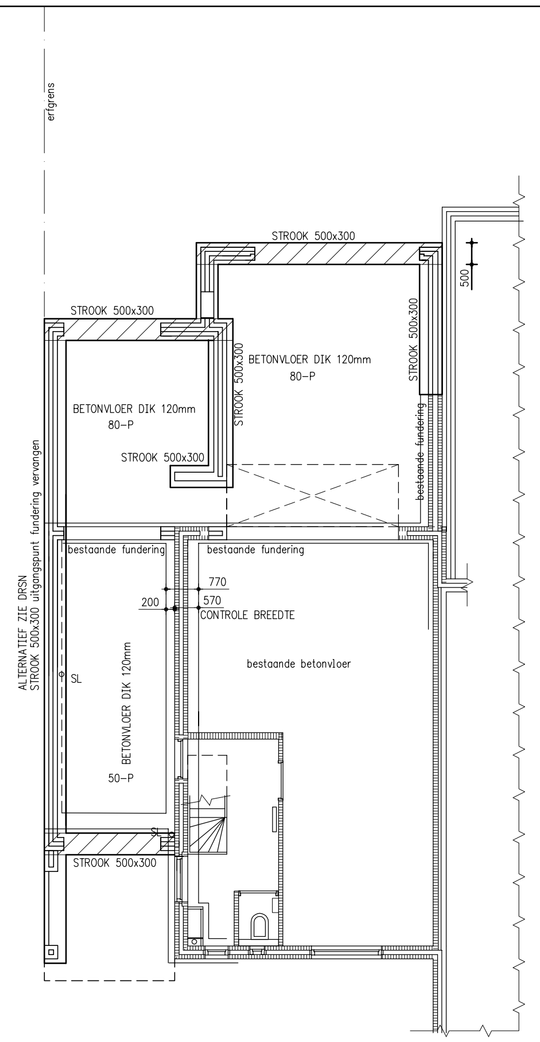

OVERZICHT FUNDERING

C20/25 — MILIEUKLASSE XC2
DEKKING boven 35mm
DEKKING onder 75mm

MINIMALE CONUSWEERSTAND ONDERGRONDS 5,00N/mm²
TOELAATBARE GRONDDRUK: 125kN/m²
AANLEGNIVO ALS BESTAAND

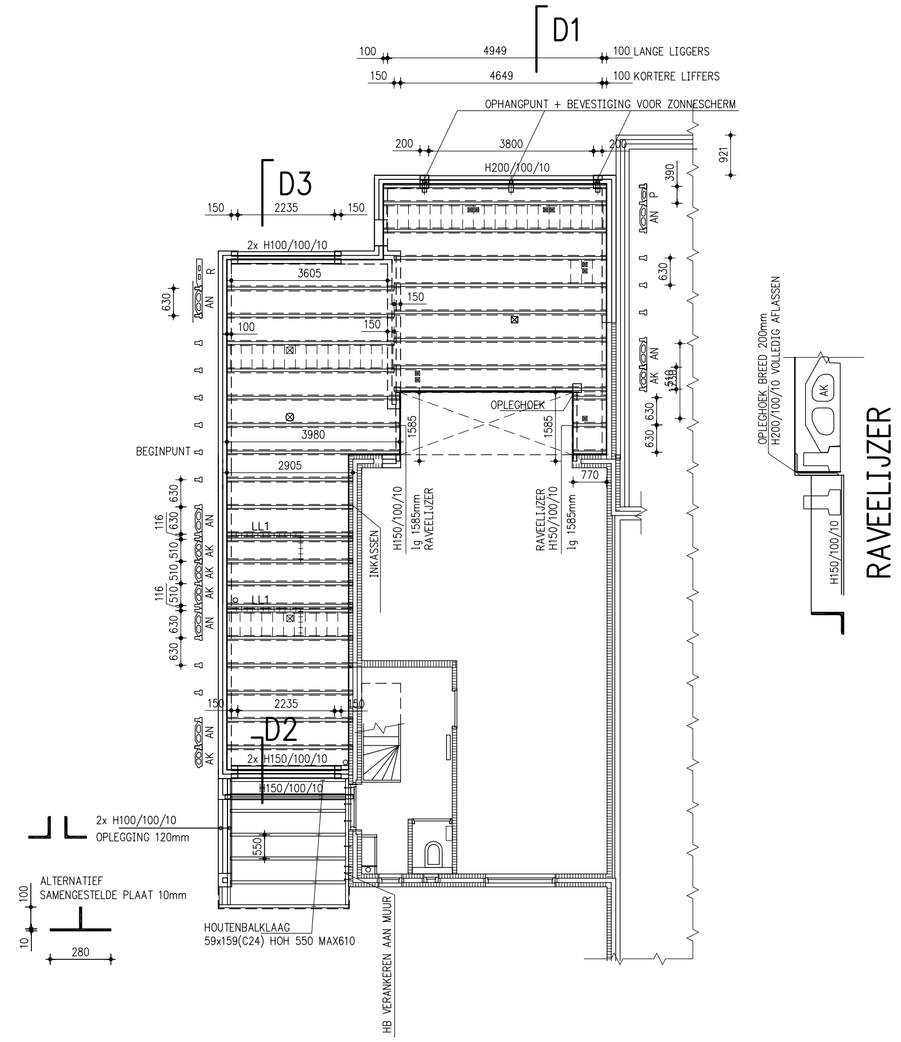

OVERZICHT VERDIEPING-DAKVLOER

PLATDAK VBI VLOER

VERANDERLIJKE BELASTING 2,50 — DAKEN
$\Psi_0 = 0,00$
$\Psi_1 = 0,00$
$\Psi_2 = 0,00$

ZONNEPANELEN
SEDUMDAK

C20/25 — MILIEUKLASSE XC1
DEKKING boven 15mm

VERDIEPINGSVLOER

VERANDERLIJKE BELASTING 1,75 — VLOEREN
$\Psi_0 = 0,40$
$\Psi_1 = 0,70$
$\Psi_2 = 0,60$

C20/25 — MILIEUKLASSE XC1
DEKKING boven 15mm

BELASTINGEN OP DE VLOER

LL1 = LIJNLAST TUSSENWANDEN

LIJNLAST	g;rep	q;rep [kN/m²]
LL1	5,40	0,00

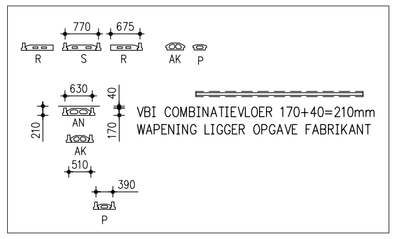

UITGANGSPUNTEN VBI COMBINATIEVLOER

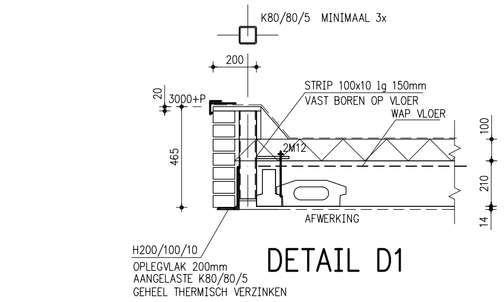

DETAIL D1

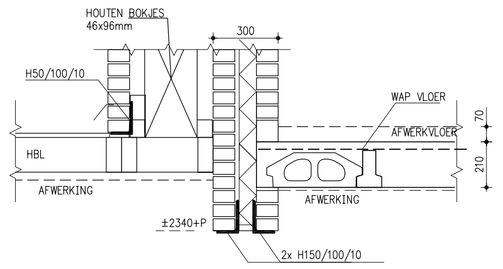

DETAIL D2

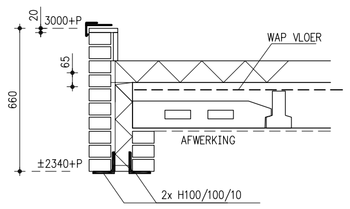

DETAIL D3

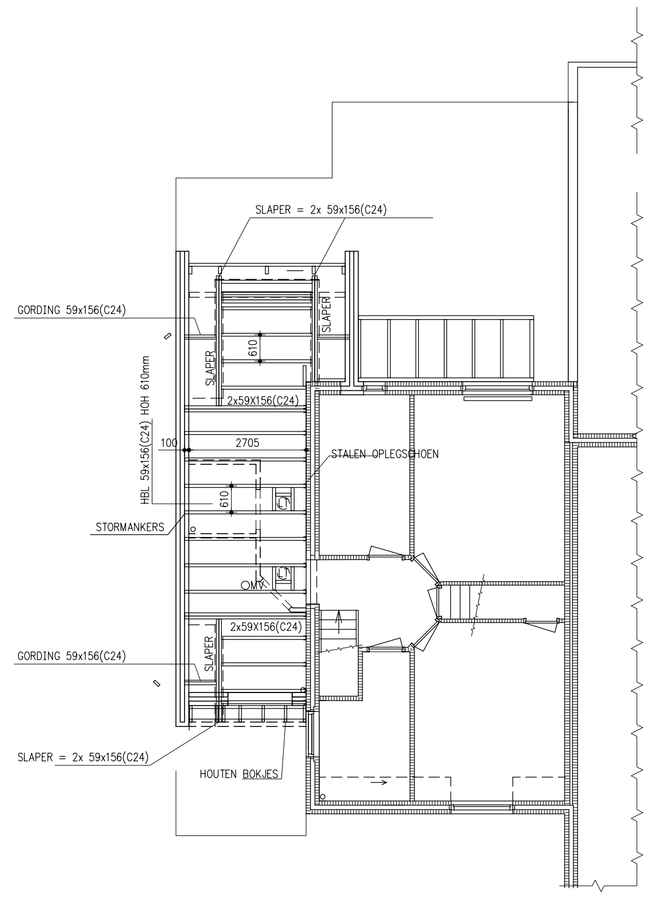

OVERZICHT DAKPLAN

PLATDAK-HOUT

VERANDERLIJKE BELASTING 2,50kN/m² — DAKEN
$\Psi_0 = 0,00$
$\Psi_1 = 0,00$
$\Psi_2 = 0,00$

MOGELIJKHEID VOOR AIRCO
MOGELIJKHEID VOOR WARMTEPOMP

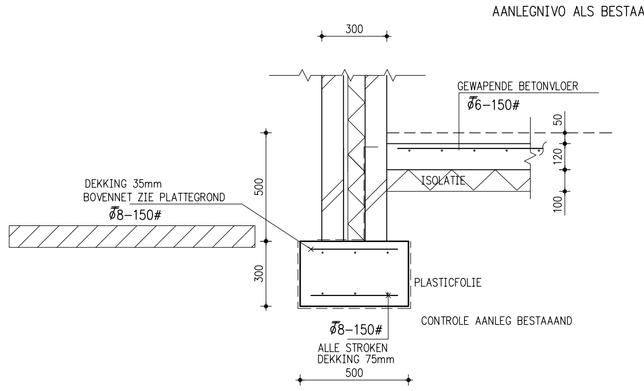

PRINCIPE FUNDERINGSTROOK

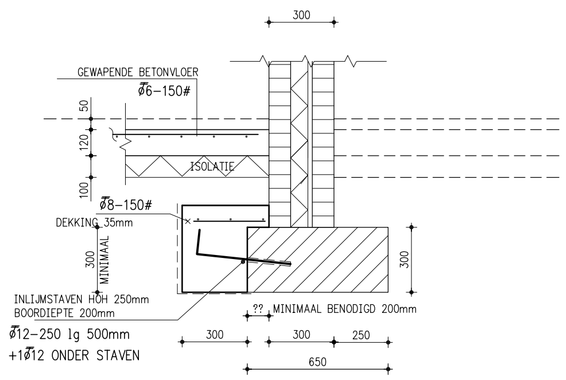

CONTROLE LANGSGEVEL

BESTAANDE STROOK AANNAME
CONTROLE AANLEG BESTAAND

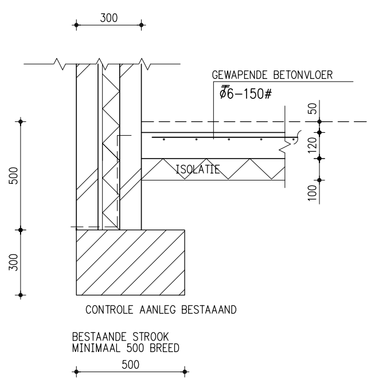

ERFGRENS

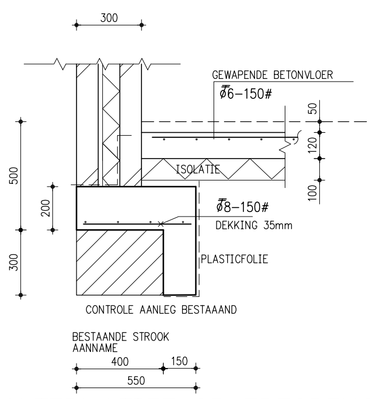

ALTERNATIEF OP ERFGRENS

Algemeen
- Berekening uitgevoerd volgens bouwbesluit
- Alle in dit renvooi opgenomen uitgangspunten zijn van toepassing, tenzij op tekening anders staat vermeld
- Alle geprefabriceerde constructieve onderdelen dienen ons ter beoordeling te worden aangeboden
- Dilataties in metselwerk volgens opgave fabrikant/leverancier; deze dienen ons ter beoordeling te worden aangeboden
- Voorzieningen arbowet zijn niet vermeld
- Brandwerende voorzieningen volgens voorschrift en bestek
- Conserveringen volgens voorschrift en bestek
- Houtkwaliteit C18
- Gevelmetselwerk in minimale steendruksterkte 15 N/mm² en mortel M7,5
- Maatvoering in het werk te controleren
- Alle maten in mm

Staal
- Staalkwaliteit S235 JR G2
- Buisprofielen koudgevormd/gelast
- Kokerprofielen koudgevormd/gelast
- Stalen voetplaten ondersabelen c.q. ondergieten met krimparme mortel
- Boutafstanden in verbandstaven: $e_1/s_1 = 2d/3d$
- Alle verbandstaven 'op spanning' aanbrengen
- Boutkwaliteit 8.8 gerolde draad (gegalvaniseerd)
- Ankerkwaliteit 4.6 gerolde draad (gegalvaniseerd)
- Minimale lashoek ◢ 4mm

Detailtekening en -berekening dienen ons ter beoordeling te worden aangeboden

Beton
- Betonconstructie moet voldoen aan de eisen benoemd in de geldende voorschriften NEN-EN 1992-1-1 + nationale bijlage, NEN-EN 206-1, NEN 8005

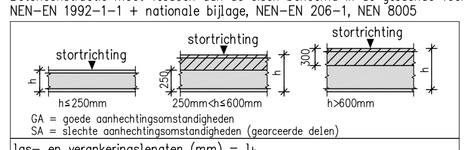

las- en verankeringslengten (mm) = l_b

betonkwaliteit		staafdiameter								
		ø6	ø8	ø10	ø12	ø16	ø20	ø25	ø32	ø40
C20/25	GA	300	350	500	600	750	950	1200	1500	2050
C20/25	SA	350	500	650	800	1100	1350	1700	2150	2950

Symbool ø = ø k=Betonstaal B500A/B
Max. korrelafm. 31,5 mm

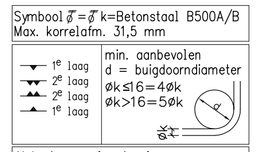

Naburige overlappingslassen
overlappingslassen laten verspringen

$l_0 = a\,6\,l_b$

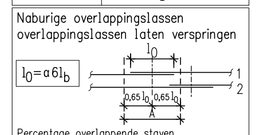

Percentage overlappende staven in het beschouwde gebied A

%	<25%	33%	50%	>50%
a6	1	1,15	1,4	1,5

voorbeeld staat 2 ligt buiten de beschouwde doorsnede

- indien bundel van 2 staven, laslengte maal 1,2
- indien bundel van 3 staven, laslengte maal 1,3

- Voor betonkwaliteit en milieuklasse per onderdeel zie renvooi betonconstructie of tekening
- Aangegeven milieuklasse is de minimale met betrekking tot de betonsamenstelling
- Aangegeven betondekkingen zijn op de buitenste staven van toepassing (tenzij anders is vermeld)
- Brandwerendheidseisen kunnen de benodigde betondekking beïnvloeden

WONING UITBREIDING-CONSTRUCTIE

CONSTRUCTIE

Schaal:	[redacted]	C
1:100		B 05-05-2022
1:200		A 19-02-2022
		Blad: W3
get: HN		