fundering/begane grondvloer

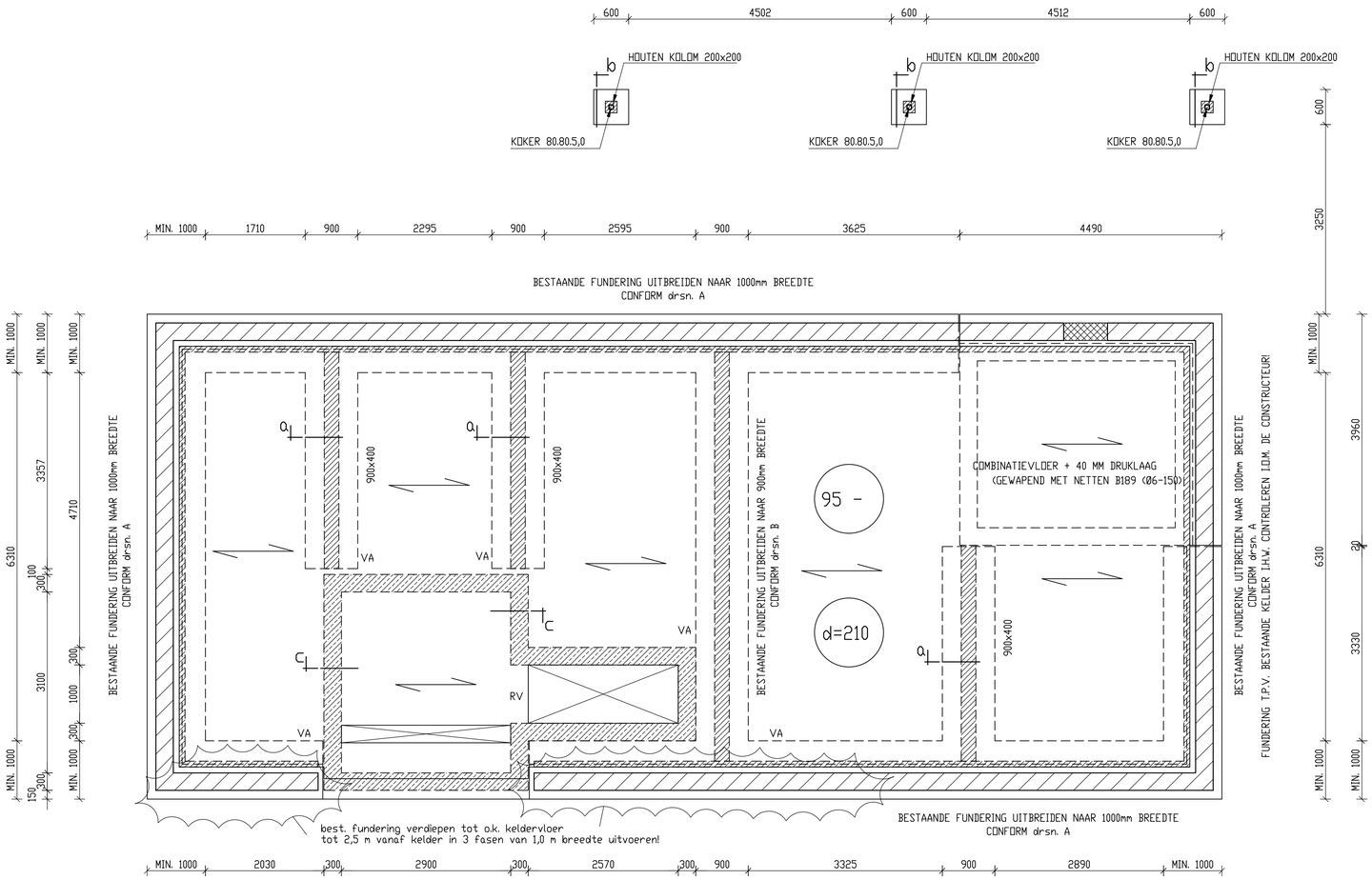

RV = RAVEELLIGGER CONFORM OPGAVE VLOERLEVERANCIER

VA = NIEUWE FUNDERING VERDIEPT AANLEGGEN TOT BOVENZIJDE KELDERVLOER TOT MIN. 2,5 M UIT DE KELDER! VERDIEPT AANLEGGEN MIDDELS SCHRAAL BETON

drsn. a

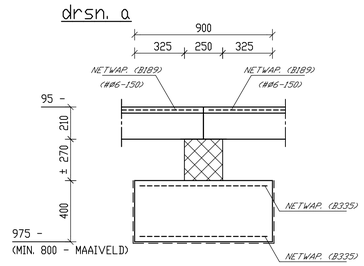

drsn. b

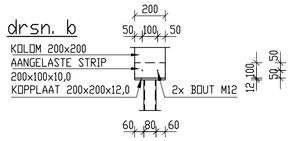

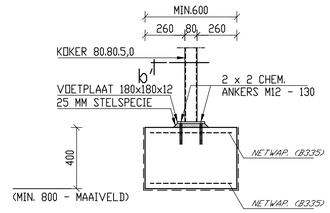

drsn. b'

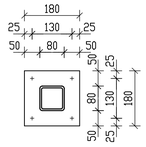

Algemeen:

ALLE MATEN IN MM
ALLE MATEN IN HET WERK CONTROLEREN
BETONSTAAL FeB 500
CONSTRUCTIESTAAL S235; ALLE LASSEN D = 5
STAALCONSTRUCTIES IN AANRAKING MET BUITENLUCHT (DUS OOK IN SPOUW)
THERMISCH VERZINKEN; NIET CONTROLEERBARE DELEN BEHANDELEN MET EPOXY VERF

FUNDERING AANLEGGEN OP VASTE GRONDSLAG; INDIEN DEZE NIET AANWEZIG IS GRONDVERBETERING TOEPASSEN TOT OP VASTE GRONDSLAG
ER IS GEREKEND MET EEN DAK ZONDER GRIND
ALLE GORDINGEN CONSTRUCTIEF VERSPIJKEREN MET DE DAKPLATEN

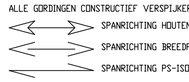

ALLE STALEN KOKERS VOLLEDIG AFLASSEN (D = 5 MM).
MAX. TOELAATBARE GRONDDRUK VAN 0,10 N/MM2 IN HET WERK MIDDELS EEN HANDSONDERING TE VERIFIEREN!
HOUTEN BALKLAGEN T.P.V. OPLEGGING OP METSELWERK OM EN OM VOORZIEN VAN HAAK- RESP. STORMANKERS.
HOUTKLASSE C24
ALLE H- EN I-LIGGERS VOORZIEN VAN KOPPLATEN D = 10 MM TENZIJ ANDERS VERMELD
B = BALKSCHOEN; H = HAAKANKER; S = STORMANKER

betondekking(in mm) op buitenste wapening				
	vloeren	wanden	stroken	kolommen
binnen	20	25	25	30
buiten	25	25	30	35
onzichtbaar	30	30	80	40
betonkwaliteit:	C20/25	milieuklasse XC3		
betonstaal:	FeB 500	cons. geb. S3		

nieuwe keldervloer

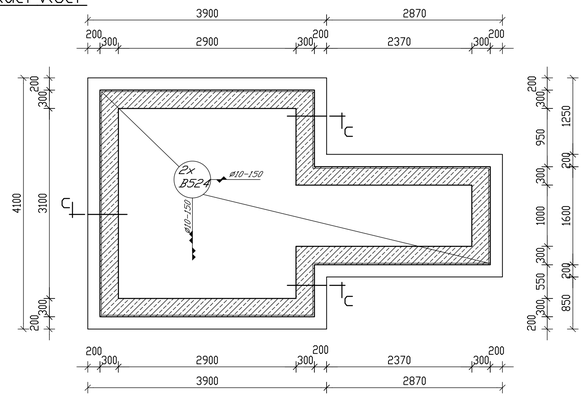

drsn. c
(1:20)

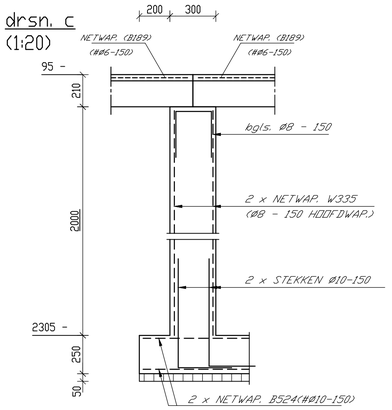

drsn. A

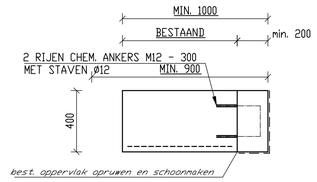

drsn. B

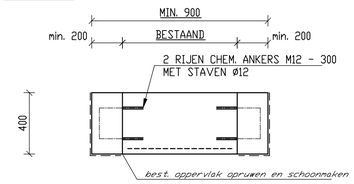

VOORLOPIG

project nummer: 8359 tekening nr : 400

RENCO SIPS
CONSTRUCTIEVE BEREKENINGEN
Mauritsweg 54a
6171 AJ Stein
Tel.: 046 423 46 94
Fax.: 046 423 46 94
Mob.: 06 465 796 11
info@rencosips.nl
www.rencosips.nl

opdracht : Verbouwing De Riet 16 te Nederweert – Eind
[redacted]

getekend door : R.S.

schaal : 1:50 / 1:20 / 1:10 opmerking : maten in mm

datum : 22-11-2021 gewijzigd. : -