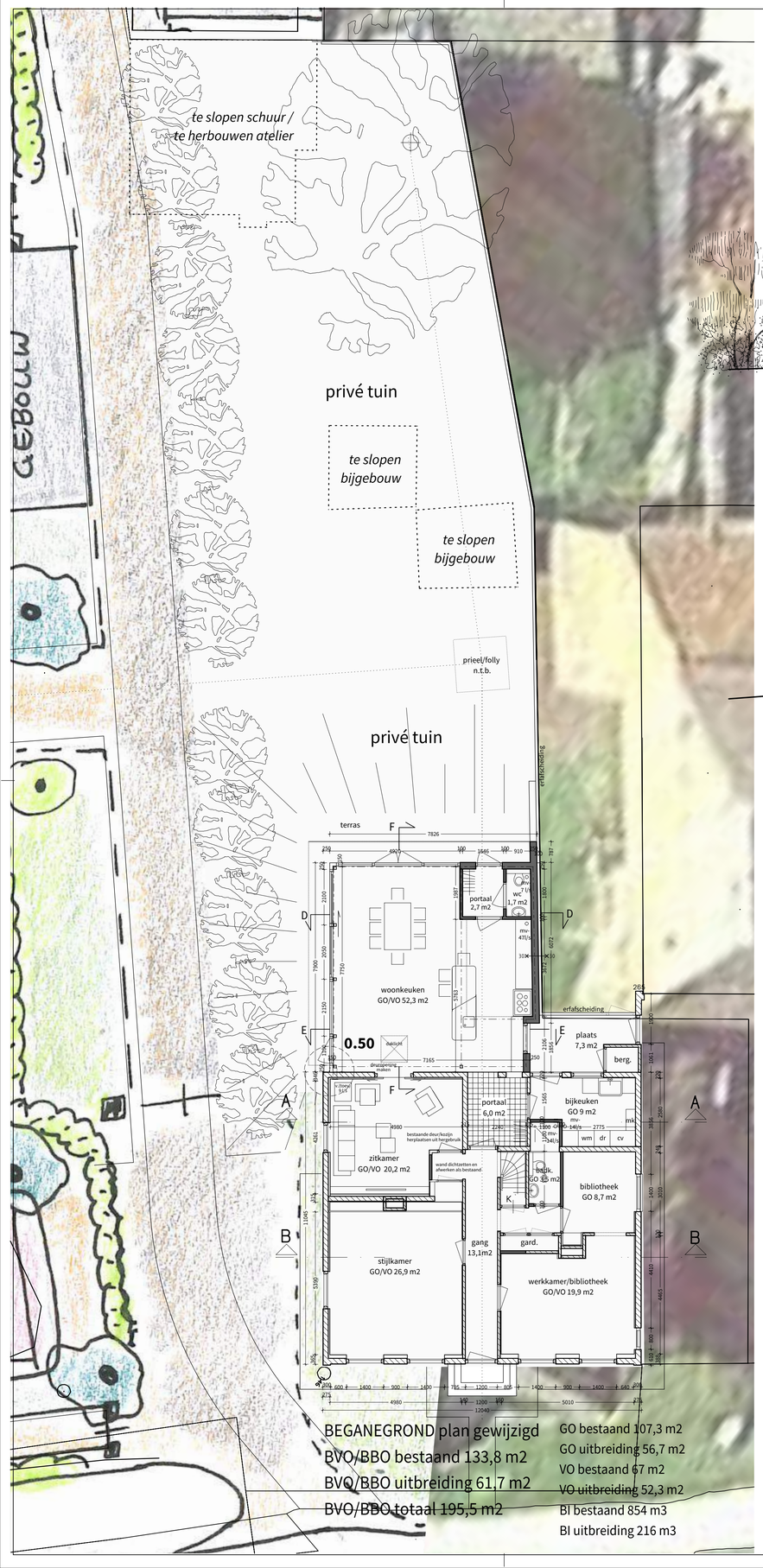

BEGANEGROND plan gewijzigd

BVO/BBO bestaand 133,8 m2

BVO/BBO uitbreiding 61,7 m2

BVO/BBO totaal 195,5 m2

GO bestaand 107,3 m2

GO uitbreiding 56,7 m2

VO bestaand 67 m2

VO uitbreiding 52,3 m2

BI bestaand 854 m3

BI uitbreiding 216 m3

VOORGEVEL bestaand ongewijzigd
noordoost

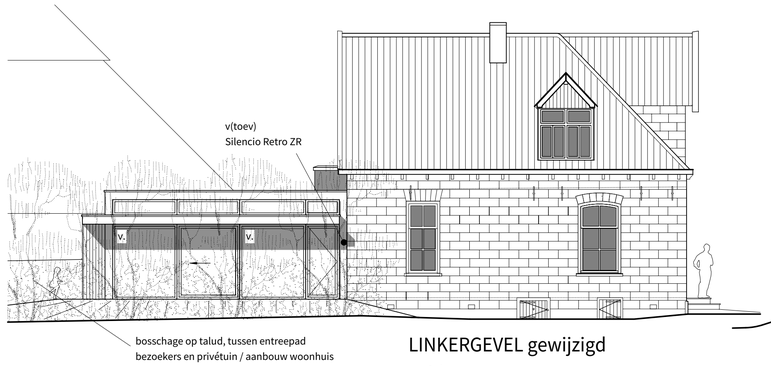

LINKERGEVEL gewijzigd
zuidoost

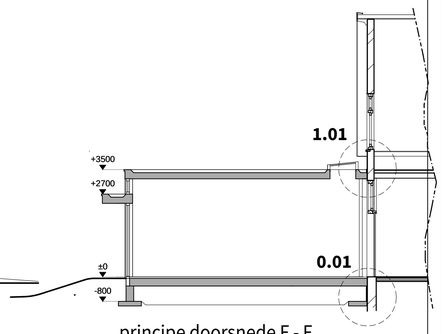

principe doorsnede F - F

RECHTERGEVEL bestaand ongewijzigd
noordwest

ACHTERGEVEL gewijzigd
zuidwest

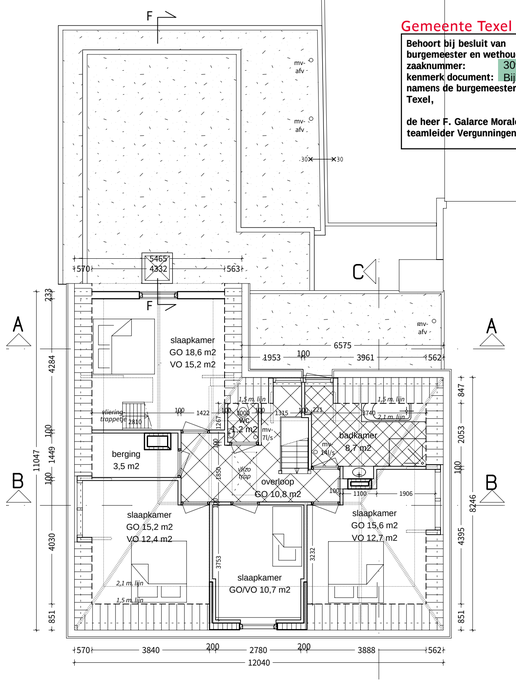

VERDIEPING plan gewijzigd

P = 3500+

BVO = 115m2

GO bestaand 84,3 m2

VO bestaand 40,3 m2

Gemeente Texel .txl

Behoort bij besluit van burgemeester en wethouders van Texel,
zaaknummer: 3091545
kenmerk document: Bijlage 5/15
namens de burgemeester en wethouders van Texel,

de heer F. Galarce Morales,
teamleider Vergunningen, Toezicht & Handhaving

principe doorsnede D - D

principe doorsnede E - E

Renvooi materialen / kleuren

(17) fundering
- bestaande fundering woonhuis ongewijzigd
- nieuwe fundering gewapend betonstroken
volgens nadere tekening/berekening constructeur
(21) buitenwanden
- bestaande buitenwanden woonhuis ongewijzigd,
m.u.v. muurdoorbraak achtergevel t.p.v. raamkozijn,
- alle buitenwanden na isoleren a/d binnenzijde d.m.v. voorzetwanden,
- nieuwe opening aanhelen aan / conform bestaande
- nieuwe buitenwanden houtskeletbouw wanden Rc >4,7
(22) binnenwanden
- bestaande binnenwanden woonhuis ongewijzigd
m.u.v. te maken aanpassingen badruimte b.g. en wanden kamers verdieping.
- nieuwe binnenwanden hsb stijl/regelwerk v.v. steenwolisolatie,
afw. met watervaste gipsvezelplaat o.g.
(23) vloeren
- bestaande vloeren woonhuis ongewijzigd
- nieuwe b.g. vloer geisoleerde systeemvloer beton >3,7
(24) trappen
- bestaande trap woonhuis ongewijzigd
(27) daken
- bestaande daken woonhuis ongewijzigd,
- bestaande platte en hellende dak na isoleren a/d binnenzijde
eea volgens nadere techn. uitwerking / detaillering
- nieuwe plat dak uitbouw houten balklaag / isolatie dakplaat
blijvend afschot 1,5 cm/m1, dakplaat Rc > 6,3
(28) constructie
- bestaande draagconstructies woonhuis ongewijzigd
- nieuwe draagconstructie aanbouw staalconstructie balken/kolommen
alle constructies vlgs nadere tekening/berekening constructeur
(31) buitenkozijnen, ramen en deuren
- bestaande kozijnen, ramen en deuren woonhuis ongewijzigd, controleren en evt. herstellen
m.u.v. aanpassing raamkozijnen achterzijde in aanbouw, bestaande te handhaven / aan te passen
- nieuwe buitenkozijnen hardhout, kleur vlgs. kleurenschema exterieur n.t.b.
ramen en (geisoleerde) buitendeuren hout, kleur vlgs. kleurenschema exterieur n.t.b.
beglazing HR++ glas, U-waarde glas max. 1,1 W/m²K, U-waarde deuren
kozijnen v.v. ventilatieroosters (natuurlijke aanvoer)
(32) binnenkozijnen, ramen en deuren
- bestaande binnenkozijnen en -deuren woonhuis ongewijzigd,
m.u.v. te verplaatsen/aan te passen binnenkozijnen in kamerwanden
- nieuwe binnenkozijnen hout, in lichte kleur n.t.b.
binnendeuren hout, in lichte kleur n.t.b.
(41) wandafwerkingen buiten
- bestaande wandafwerkingen en dakranden woonhuis ongewijzigd
- nieuwe buitenwandafwerking /dakranden aanbouw zetwerk zink
wandvlakken vullen met cape cod gevelbekleding
eea volgens nadere techn. uitwerking / detaillering
(42) wandafwerkingen binnen
- bestaande wandafwerkingen woonhuis ongewijzigd,
m.u.v. san. ruimtes wandtegelwerk; tegels, kit/voegnaden waterdicht conform NEN 2778
wandafwerking aanbouw gipsvezelplaat op hsb wand, afw. stuc/spuitwerk kleur n.t.b.
(43) vloerafwerkingen
- bestaande vloerafwerkingen woonhuis ongewijzigd,
m.u.v. san. ruimtes vloertegelwerk; tegels, kit/voegnaden waterdicht conform NEN 2778
- vloerafwerking aanbouw cementdekvloer, v.v. vloerverwarming
(45) plafondafwerkingen
- bestaande plafondafwerkingen woonhuis ongewijzigd
m.u.v. san. ruimtes watervaste plafondplaat kit/voegnaden waterdicht conform NEN 2778
- plafondafwerking aanbouw gipsplafondplaat onder dakconstructie, afw. kleur n.t.b.
- plafondafwerking dakoverstek aanbouw houten delen in gelijke patroon geveldelen, kleur n.t.b.
(47) dakafwerkingen
- bestaande dakafwerkingen woonhuis ongewijzigd
- dakafwerking aanbouw bitumineus, afschot 15 mm/m1, dak geschikt voor vegetatiedakbedekking
(52) afvoervoorzieningen
- bestaande riolering woonhuis nazien / aanpassen aan nieuwe aansluitingen
- riolering pvc aansl. conform NEN 3215 afvoeren aansluiten op gem. riolering
- hemelwaterafvoeren loro zink o.g. / dakgoten zink naturel
- hwa/terreinwater aansluitingen i.o.m. gemeente
(56) verwarmingsvoorzieningen
- CV/WW systeem vlgs. nader advies installateur
- vloeren nieuwe verblijfsruimtes v.v. vloerverwarming
- waterinstallatie conform NEN 1006
(57) ventilatievoorzieningen
- natuurlijke toevoer via ventilatieroosters in kozijnen /
- afvoer via centrale mechanisch ventilatiesysteem
capaciteit/vermogen ventilatie-installatie volgens nadere
ventilatieberekening en/of installateur e.e.a. conform NEN 1087
(60) elektrische installatie
- bestaande installatie nazien/ uitbreiden
conform NEN 1010/NPR 5310 vlgs nader advies installateur
- aanleg meterkast/invoeren en leidingen conform NEN 2768
(65) brandveiligheidsvoorzieningen
- alle brandpreventieve voorzieningen volgens eisen van en ter goedkeuring brandweer
woning v.v. rookmelders vlgs. BB art. 6.21, installatie melders vlgs. NEN 2555
- constructieonderdelen grenzend aan buitenlucht minimaal brandklasse D vlgs. NEN-EN 13501-1
- constructieonderdelen grenzend aan binnenlucht minimaal brandklasse D
en rookklasse s2 vlgs. NEN-EN 13501-1
(90) terrein
- bestaande bordes voorzijde woonhuis ongewijzigd
- verhardingen en maaiveld bij entrees/deuren zodanig ophogen dat
gebouw toegankelijk is voor mindervaliden (drempel <20 mm.)

N.B. alle constructies volgens nadere tekening/berekening constructeur
N.B. alle installaties volgens nader advies E en W installateur
N.B. alle maten vooraf in het werk controleren!

ALLE MATEN IN HET WERK CONTROLEREN

Letternotatie in wijzigingspijl correspondeert met datum in sjabloon
NEN 2302:
- De gegevens over maatvoering van bouwwerken of onderdelen dienen uit de daarbij vermelde maten te worden afgelezen.
- Gegevens verkregen uit opmeten van maatlijnen en afbeeldingen zijn niet maatgevend.

© 2021 KJK Architekten

kjk architecten
Kerkgracht 4
1782 GJ Den Helder
T: 0223-616470
E: info@kjk.nl

werk
Restauratie / uitbreiding Huis Brakestein
Skillepaadje 18, 1792 CN Oudeschild

opdrachtgever

onderwerp
plan plattegronden, gevels, doorsnedes

projectarchitect
ir D.C. Kapitein

werknr.	1793	datum	21-03-2021	tekening nr.
schaal	1:100	getekend	DCK	1793 L20-04

A	14-06-2021	C	25-07-2021	E	25-08-2021	G	03-12-2021 RJL
B	15-07-2021	D	22-08-2021	F	29-10-2021 RJL	H	

h/b = 594 / 841 (0.50m2)

Allplan 2020