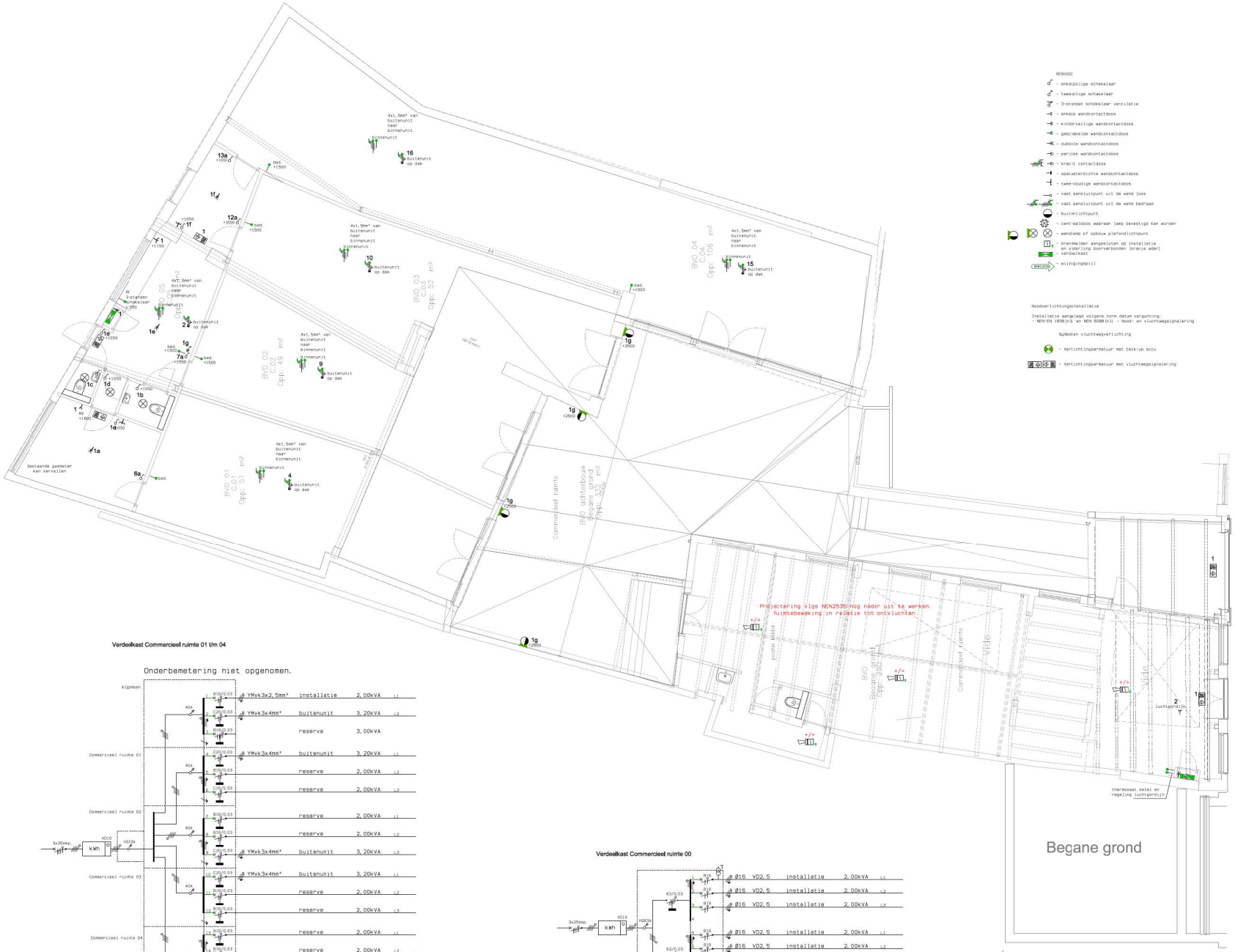

RENVOOI

- enkelpolige schakelaar
- tweepolige schakelaar
- 3-standen schakelaar ventilatie
- enkele wandcontactdoos
- kindervezilige wandcontactdoos
- geaardekelde wandcontactdoos
- dubbele wandcontactdoos
- parlex wandcontactdoos
- kracht contactdoos
- spatwaterdichte wandcontactdoos
- twee-voudige wandcontactdoos
- vast aansluitpunt uit de wand loos
- vast aansluitpunt uit de wand bedraad
- buitenlichtpunt
- cent'raldoos waaraan lamp bevestigd kan worden
- wandlamp of opbouw plafondlichtpunt
- brandmelder aangesloten op installatie en onderling doorverbonden (oranje ader)
- verdeelkast
- wijzigingspijl

Noodverlichtingsinsallatie

Installatie aangelegd volgens norm datum vergunning:
- NEN-EN 1838 [n3] en NEN 6088 [n1] - Nood- en vluchtwegsignalering

Symbolen vluchtwegverlichting

- Verlichtingsarmatuur met back-up accu
- Verlichtingsarmatuur met vluchtwegsignalering

ELEKTRISCHE INSTALLATIE

bk = boiler
bu = buitenvoeler ISP noordgevel
cv = verwarmingsketel
D = data tbv telefoon en computer
kk = koelkast
mk = meterkast
mv = mechanische afzuigunit
th = thermostaat
vw = vaatwasser
wcd = wandcontactdoos

Schakelmateriaal - Busch Jaeger standaard inbouw Alpin Wit
Hoogte schakelaars +1050mm tenzij anders vermeld.
Hoogte wandcontactdozen +1050mm tenzij anders vermeld.
Hoogte regelingen en intercom op +1500 tenzij anders vermeld.

Brandklasse bekabeling DC4 conform CPR norm

Ledige leidingen voorzien van trekdraad (zwart 1.5mm2)
Juiste plaats aansluitingen in de keuken volgens keukentekening.
Kabelgoot voorzien van besturingsleiding vanaf MAV
Bij: alle verdeelinrichting een groepenverklaring plaatsen.
Wijzigingen duidelijk en in rood op tekening aangeven.

Installatie aangelegd volgens NEN1010.

Uit te voeren controle vlgs. "Tussencontrole Elektrotechnische Installatie Utiliteit":
1e - controle kabelgoten, kabelbanen en derg.
2e - controle leidingwerk en bekabeling
3e - controle verlichting en schakelmateriaal
4e - controle groepen-, aiur- en/of verdeelkasten

Uit te voeren eindcontrole vlgs. "Opleveringsrapport Elektrotechnische Installatie"

Verdeelkast Commercieel ruimte 01 t/m 04

Onderbemetering niet opgenomen.

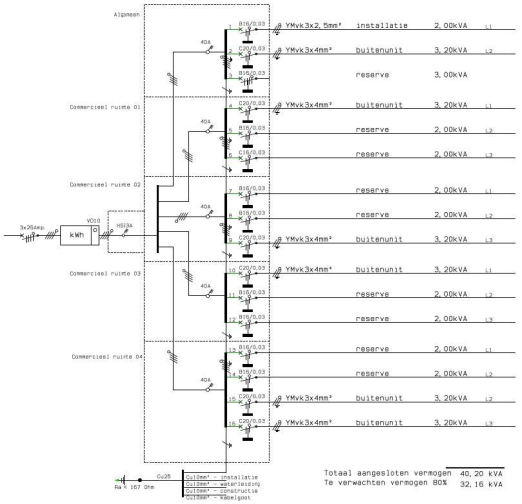

Totaal aangesloten vermogen 40,20 kVA
Te verwachten vermogen 80% 32,16 kVA

Verdeelkast Commercieel ruimte 00

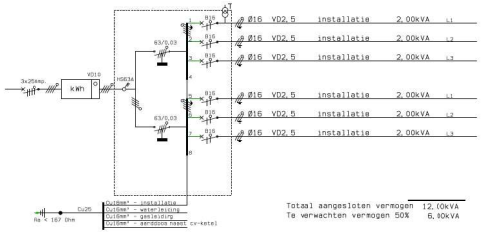

Totaal aangesloten vermogen 12,00kVA
Te verwachten vermogen 50% 6,80kVA

begane grond

d			
c			
b	P. Meeus	18-07-21	aanpassingen n.a.v. mail 18 juli 2021 = Maas-Jacobs
a	P. Meeus	12-07-21	aanpassingen n.a.v. mail architect + 21 juli 2021
	Getekend/gecontrol	Datum	Wijziging

Werkomschrijving:

Verbouwing
Ginnekenstraat 88 Breda

Van Dijk Made
Briefkenspoldder 3
4921 PG Made
Tel.: 0162-682671
www.vandijkmade.nl
info@vandijkmade.nl

Onderwerp: Elektrotechnische installatie

Opdrachtgever: Maas-Jacobs Bouwbed-ijf BV
De Aebachten 31
4881 XZ Zundert

Datum:	21 juli 2021	Schaal: 1:50	Formaat: A0
Project nummer:	01219122	Fase:	VOORLOPIG
Tekenaar:	P. Meeus	gezien:	Discipline: EL / Blaadnummer: 00

Gemeente Breda
Bijlage bij besluit
Z2021-004718-V01
07-01-2022
Ven L