Publiceerbare aanvraag/melding omgevingsvergunning

Behoort bij besluit van burgemeester en wethouders van de gemeente Katwijk

d.d. 23-12-2021
no. 2744272
Mij bekend, hoofd cluster vergunningen, toezicht & handhaving

Formulierversie
2020.01

Aanvraaggegevens

Algemeen

Aanvraagnummer	6464775
Aanvraagnaam	Fietsenstalling/schuur
Uw referentiecode	-
Ingediend op	24-10-2021
Soort procedure	Reguliere procedure
Projectomschrijving	Op het terrein van de tiny houses in de duinvallei een schuur/fietsenstalling (met zonnepanelen als dak)
Opmerking	Vergunning bouwwerk Schuur/fietsenstalling tiny house duinvallei, onderdeel van project Duinvallei
Gefaseerd	Nee
Blokkerende onderdelen weglaten	Ja
Kosten openbaar maken	Nee
Bijlagen die later komen	welke er ontbreken
Bijlagen n.v.t. of al bekend	welke er ontbreken

Bevoegd gezag

Naam:	Gemeente Katwijk
Bezoekadres:	Koningin Julianalaan 3 2224 EW KATWIJK ZH
Postadres:	Postbus 589 2220 AN KATWIJK ZH
Telefoonnummer:	0714065000
Faxnummer:	0714065065
E-mailadres:	info@katwijk.nl
Website:	www.katwijk.nl
Contactpersoon:	Team vergunningen
Bereikbaar op:	Ma. t/m Vr. 09.00 - 17.00 uur

Overzicht bijgevoegde modulebladen

Aanvraaggegevens

Locatie van de werkzaamheden

Werkzaamheden en onderdelen

Bijbehorend bouwwerk bouwen

- Bouwen

Zonnepaneel of -collector plaatsen

- Bouwen

Bijlagen

Locatie

1 Adres

Postcode	2224KC
Huisnummer	1
Huisletter	-
Huisnummertoevoeging	-
Straatnaam	Paasduin
Plaatsnaam	Katwijk
Gelden de werkzaamheden in deze aanvraag/melding voor meerdere adressen of percelen?	☑ Ja ☐ Nee
Specificatie locatie	Deze aanvraag is voor een bouwwerk op het terrein van de tiny houses duinvallei

3 Toelichting

Eventuele toelichting op locatie	Namens de VvE tiny houses duinvallei deze vergunningsaanvraag voor een gezamenlijke schuur/ fietsenstalling

Bouwen

Bijbehorend bouwwerk bouwen

1 Woning

Gaat het om de bouw van één of meer woningen?	☐ Ja ☑ Nee

2 De bouwwerkzaamheden

Wat is er op het bouwwerk van toepassing?	☐ Het wordt geheel vervangen ☐ Het wordt gedeeltelijk vervangen ☑ Het wordt nieuw geplaatst
Eventuele toelichting	het plaatsen van een houten schuur/fietsenstalling
Hebt u voor deze bouwwerkzaamheden al eerder een vergunning aangevraagd?	☐ Ja ☑ Nee

3 Plaats van het bouwwerk

Waar gaat u bouwen?	Terrein

4 Bruto vloeroppervlakte bouwwerk

Verandert de bruto vloeroppervlakte van het bouwwerk door de bouwwerkzaamheden?	☑ Ja ☐ Nee
Wat is de bruto vloeroppervlakte van het bouwwerk in m2 voor uitvoering van de bouwwerkzaamheden?	37
Wat is de bruto vloeroppervlakte van het bouwwerk in m2 na uitvoering van de bouwwerkzaamheden?	37

5 Bruto inhoud bouwwerk

Verandert de bruto inhoud van het bouwwerk door de bouwwerkzaamheden?	☑ Ja ☐ Nee
Wat is de bruto inhoud van het bouwwerk in m3 voor uitvoering van de bouwwerkzaamheden?	69
Wat is de bruto inhoud van het bouwwerk in m3 na uitvoering van de bouwwerkzaamheden?	69

6 Oppervlakte bebouwd terrein

Verandert de bebouwde oppervlakte van het terrein na uitvoering van de bouwwerkzaamheden?	☑ Ja ☐ Nee
Wat is de bebouwde oppervlakte van het terrein in m2 voor uitvoering van de bouwwerkzaamheden?	0
Wat is de bebouwde oppervlakte van het terrein in m2 na uitvoering van de bouwwerkzaamheden?	0

7 Seizoensgebonden en tijdelijke bouwwerken

Gaat het om een seizoensgebonden bouwwerk?	☐ Ja ☑ Nee
Gaat het om een tijdelijk bouwwerk?	☑ Ja ☐ Nee
Hoeveel hele jaren blijft het bouwwerk op de locatie bestaan?	6
Hoeveel maanden?	78

8 Gebruik

Waar gebruikt u het bouwwerk en/of terrein momenteel voor?	☑ Wonen ☑ Overige gebruiksfuncties
Geef aan waar u het bouwwerk en/of terrein momenteel voor gebruikt.	Openbaar terrein onderdeel van project Duinvallei
Waar gaat u het bouwwerk voor gebruiken?	☐ Wonen ☑ Overige gebruiksfuncties
Geef aan waar u het bouwwerk voor gaat gebruiken.	Fietsen/gereedschap stallen, stroom opwekken.

9 Gebruiksfuncties

In onderstaande tabel staan in de eerste kolom mogelijke gebruiksfuncties die in een bouwwerk kunnen voorkomen. Vul voor alle gebruiksfuncties die voor u van toepassing zijn het aantal personen, de totale gebruiksoppervlakte en de totale vloeroppervlakte van het verblijfsgebied in m2 in hele getallen in.

Gebruiksfunctie	Aantal personen	Gebruiksoppervlakte (m2)	Verblijfsoppervlakte (m2)
Bijeenkomst	0	0	0
Cel	0	0	0
Gezondheidszorg	0	0	0
Industrie	0	0	0
Kantoor	0	0	0
Logies	0	0	0
Onderwijs	0	0	0
Sport	0	0	0
Winkel	0	0	0
Overige gebruiksfuncties	0	37	37

10 Uiterlijk bouwwerk/welstand

Beschrijf van de onderstaande onderdelen de materialen en kleuren die u voor het bouwwerk gebruikt. U mag het veld leeg laten als u materialen en kleuren in de bijlagen vermeldt

Onderdelen	Materiaal	Kleur
Gevels	hout	bruin/grijs
- Plint gebouw	-	-
- Gevelbekleding	hout	bruin/grijs
- Borstweringen	-	-
- Voegwerk	-	-
Kozijnen	hout	bruin/grijs
- Ramen	glas	transparant
- Deuren	hout	bruin/grijs
- Luiken	-	-
Dakgoten en boeidelen	pvc	grijs
Dakbedekking	PV panelen / Sedum	zwart/groen

Vul hier overige onderdelen en bijbehorende materialen en kleuren in.

Constructies bestaan uit hout en metalen bevestigingsmaterialen.

11 Mondeling toelichten

Ik wil mijn bouwplan mondeling toelichten voor de welstandscommissie/ stadsbouwmeester.

- [x] Ja
- [ ] Nee

Bouwen

Zonnepaneel of -collector plaatsen

1 De bouwwerkzaamheden

Wat is er op het bouwwerk van toepassing?	☐ Het wordt geheel vervangen ☐ Het wordt gedeeltelijk vervangen ☑ Het wordt nieuw geplaatst
Eventuele toelichting	PV panelen op aluminium rail op houten balkenconstructie
Hebt u voor deze bouwwerkzaamheden al eerder een vergunning aangevraagd?	☐ Ja ☑ Nee

2 Plaats van het bouwwerk

Waar gaat u bouwen?	Terrein

3 Seizoensgebonden en tijdelijke bouwwerken

Gaat het om een seizoensgebonden bouwwerk?	☐ Ja ☑ Nee
Gaat het om een tijdelijk bouwwerk?	☑ Ja ☐ Nee
Hoeveel hele jaren blijft het bouwwerk op de locatie bestaan?	6
Hoeveel maanden?	78

4 Uiterlijk bouwwerk/welstand

5 Mondeling toelichten

Ik wil mijn bouwplan mondeling toelichten voor de welstandscommissie/ stadsbouwmeester.	☑ Ja ☐ Nee

Bijlagen

Formele bijlagen

Naam bijlage	Bestandsnaam	Type	Datum ingediend	Status document
Vergunning_Fietsenp-laats_en_schuur_pdf	Vergunning Fietsenplaats en schuur.pdf	Anders Plattegronden en doorsneden bouwen eenvoudige bouwwerken Plattegronden, doorsneden en detailtekeningen bouwen Bestemmingsplan, beheersverordening en bouwverordening eenvoudige bouwwerken	24-10-2021	In behandeling

Postbus 589 – 2220 AN Katwijk

Omgevingsvergunning
Zaaknummer 2744272

1. Inleiding
Op 24 oktober 2021 hebben wij uw aanvraag om een omgevingsvergunning ontvangen voor het bouwen van een schuur/fietsenstalling (met zonnepanelen als dak) op het perceel Paasduin 1 in Katwijk bestaande uit de volgende onderdelen:
- Bouwen (art. 2.1 lid 1a) van de Wet algemene bepalingen omgevingsrecht
- Strijdig gebruik (art. 2.1 lid 1c) van de Wet algemene bepalingen omgevingsrecht

2. Procedureel
2.1 Bevoegd gezag
Gelet op de projectomschrijving en op artikel 2.4 van de Wabo zijn wij in dit geval het bevoegde gezag om op de aanvraag te beslissen.

2.2 Ontvankelijkheid
Wij hebben de aanvraag getoetst aan de indieningsvereisten van de Regeling omgevingsrecht (Mor). Daarbij bleek dat de verstrekte gegevens en bescheiden onvoldoende waren om de aanvraag in behandeling te nemen. De aanvrager is daarop bij brief van 29 oktober 2021 in de gelegenheid gesteld om aanvullende gegevens aan te leveren. Deze zijn op 14 december 2021 ontvangen. Hierdoor is de beslistermijn met 46 dagen opgeschort. De aanvraag en de latere aanvulling bevatten voldoende informatie voor een goede beoordeling van de gevolgen van de activiteit op de fysieke leefomgeving. De aanvraag is daarom ontvankelijk.

2.3 Voorbereidingsprocedure
Wij hebben dit besluit voorbereid overeenkomstig de reguliere voorbereidingsprocedure als bedoeld in paragraaf 3.2 van de Wabo.

3 Besluit
Gelet op artikel 2.1 van de Wabo besluiten wij de omgevingsvergunning te verlenen voor de volgende activiteiten:
- Bouwen (art. 2.1 lid 1a) van de Wet algemene bepalingen omgevingsrecht
- Strijdig gebruik (art. 2.1 lid 1c) van de Wet algemene bepalingen omgevingsrecht

Wij verlenen de omgevingsvergunning overeenkomstig de bij dit besluit behorende en als zodanig gewaarmerkte stukken:
1. Aanvraagformulier omgevingsvergunning;
2. Bijlagen

Wij verlenen de omgevingsvergunning onder de voorwaarde dat uiterlijk 3 weken voor aanvang van de betreffende werkzaamheden de volgende gegevens en bescheiden worden ingediend:
1. constructieberekeningen
2. installatietekeningen

Op alle opdrachten zijn, tenzij anders overeengekomen, de algemene inkoopvoorwaarden leveringen en diensten gemeente Katwijk 2017 van toepassing. Deze zijn te raadplegen op www.katwijk.nl en www.overheid.nl

In de bij dit besluit behorende en als zodanig gewaarmerkte bijlage I zijn de op de activiteiten betrekking hebbende overwegingen opgenomen. Deze bijlage maakt deel uit van de omgevingsvergunning.

Tijdelijkheid
De omgevingsvergunning wordt verleend voor een periode van 23-12-2021 tot 23-12-2027.

Eigen risico
Voor de goede orde wijzen wij u erop dat gebruik maken van de omgevingsvergunning voordat deze in rechte onaantastbaar is geworden voor eigen risico komt. Belanghebbenden kunnen immers binnen zes weken na de verzenddatum van dit besluit daartegen bezwaar maken. Vervolgens hebben zij na behandeling van hun bezwaarschrift nog de mogelijkheid om in beroep en daarna nog in hoger beroep te gaan.

Katwijk, 23 december 2021

Hoogachtend,
Namens burgemeester en wethouders van Katwijk,

Mr Drs C.M.C Vrolijk
Clustermanager VTH

Verweermogelijkheden
Het besluit treedt in werking met ingang van de dag na verzending.

Tegen dit besluit kan binnen zes weken na de verzenddatum bezwaar worden gemaakt bij het college van burgemeester en wethouders van de gemeente Katwijk, postbus 589, 2220 AN Katwijk.
Het bezwaarschrift dient te voldoen aan een aantal voorschriften: het dient te worden ondertekend en bevat ten minste de naam en adres van de indiener, een dagtekening, een omschrijving van het besluit waartegen het bezwaar zich richt en de gronden van het bezwaar.
Een bezwaarschrift kan ook digitaal worden ingediend. Kijk hiervoor op www.katwijk.nl.

Het indienen van een bezwaarschrift schorst de werking van het besluit niet. Ingeval van onverwijlde spoed kan een verzoek om voorlopige voorziening worden ingediend bij de voorzieningenrechter van de sector bestuursrecht van de rechtbank Den Haag, postbus 20302, 2500 EH Den Haag. Een dergelijk verzoek dient vergezeld te gaan van een kopie van het bezwaarschrift.
Voor het indienen van een verzoek om voorlopige voorziening wordt een griffierecht geheven.
Digitaal indienen van een verzoek om voorlopige voorziening is ook mogelijk via http://loket.rechtspraak.nl/bestuursrecht. De indiener moet wel beschikken over een elektronische handtekening (DigiD).

BIJLAGE I
Het volgende onderdeel hoort bij en maakt deel uit van de omgevingsvergunning met zaaknummer 2744272, voor het bouwen van een schuur/fietsenstalling (met zonnepanelen als dak) op het perceel Paasduin 1 in Katwijk.

Het bouwen van een bouwwerk

1. Toetsingsgronden
Op grond van artikel 2.10, lid 1, van de Wabo moet de omgevingsvergunning voor deze activiteit worden geweigerd indien:

a. de aanvraag en de daarbij verstrekte gegevens en bescheiden het naar het oordeel van burgemeester en wethouders niet aannemelijk maken dat het bouwen van een bouwwerk waarop de aanvraag betrekking heeft, voldoet aan de voorschriften die zijn gesteld bij of krachtens het Bouwbesluit;
b. de aanvraag en de daarbij verstrekte gegevens en bescheiden het naar het oordeel van burgemeester en wethouders niet aannemelijk maken dat het bouwen van een bouwwerk waarop de aanvraag betrekking heeft, voldoet aan de voorschriften die zijn gesteld bij de bouwverordening;
c. de activiteit in strijd is met het bestemmingsplan, de beheersverordening of het exploitatieplan, of de regels die zijn gesteld krachtens een provinciale verordening of aanwijzingen van het Rijk, tenzij de activiteit niet in strijd is met een omgevingsvergunning die is verleend met toepassing van artikel 2.12;
d. het uiterlijk of de plaatsing van het bouwwerk waarop de aanvraag betrekking heeft, met uitzondering van een tijdelijk bouwwerk dat geen seizoensgebonden bouwwerk is, zowel op zichzelf beschouwd als in verband met de omgeving of de te verwachten ontwikkeling daarvan, in strijd is met redelijke eisen van welstand, beoordeeld naar de criteria, bedoeld in de Welstandsnota Katwijk, tenzij burgemeester en wethouders van oordeel zijn dat de omgevingsvergunning niettemin moet worden verleend;
e. de activiteit een wegtunnel als bedoeld in de Wet aanvullende regels veiligheid wegtunnels betreft en uit de aanvraag en de daarbij verstrekte gegevens en bescheiden blijkt dat niet wordt voldaan aan de in artikel 6, eerste lid, van die wet gestelde norm.

2. Overwegingen
2.1 Bouwbesluit
De aanvraag en de daarbij verstrekte gegevens en bescheiden zijn getoetst aan en in overeenstemming bevonden met het Bouwbesluit.

2.2 Bouwverordening
De aanvraag en de daarbij verstrekte gegevens en bescheiden zijn getoetst aan en in overeenstemming bevonden met de bouwverordening.

2.3 Bestemmingsplan, beheersverordening, exploitatieplan of regels gesteld door de provincie of het Rijk

Bestemmingsplan
De aangevraagde activiteit is in strijd met het ter plaatse geldende bestemmingsplan “Zanderij - Westerbaan”.

Op grond van artikel 2.10 lid 2 van de Wabo wordt de aanvraag in dat geval mede aangemerkt als een aanvraag om een omgevingsvergunning voor een activiteit als bedoeld in artikel 2.1 lid 1, onder c, en wordt de omgevingsvergunning slechts geweigerd indien vergunningverlening met toepassing van artikel 2.12 niet mogelijk is.

Op grond van artikel 2.12 lid 1, onderdeel a, onder 2°, van de Wabo kan voor de aangevraagde activiteit omgevingsvergunning worden verleend met toepassing van artikel 4 van bijlage II van het Besluit omgevingsrecht.

Integraal advies

Wij beoordelen aan de hand van beleid, wet- en regelgeving en omgevingsaspecten of wij wel of niet meewerken aan het afwijken van het bestemmingsplan.
Hiervoor toetsen en adviseren wij op basis van de huidige activiteiten en ingediende plannen. Eveneens wordt elke aanvraag beoordeeld op zijn eigen omstandigheden en belangen, waarbij het algemeen belang wordt afgewogen tegen individueel belang.

Aanvraag

De aanvraag betreft *het bouwen van een schuur/fietsenstalling* te Paasduin 1 in Katwijk.

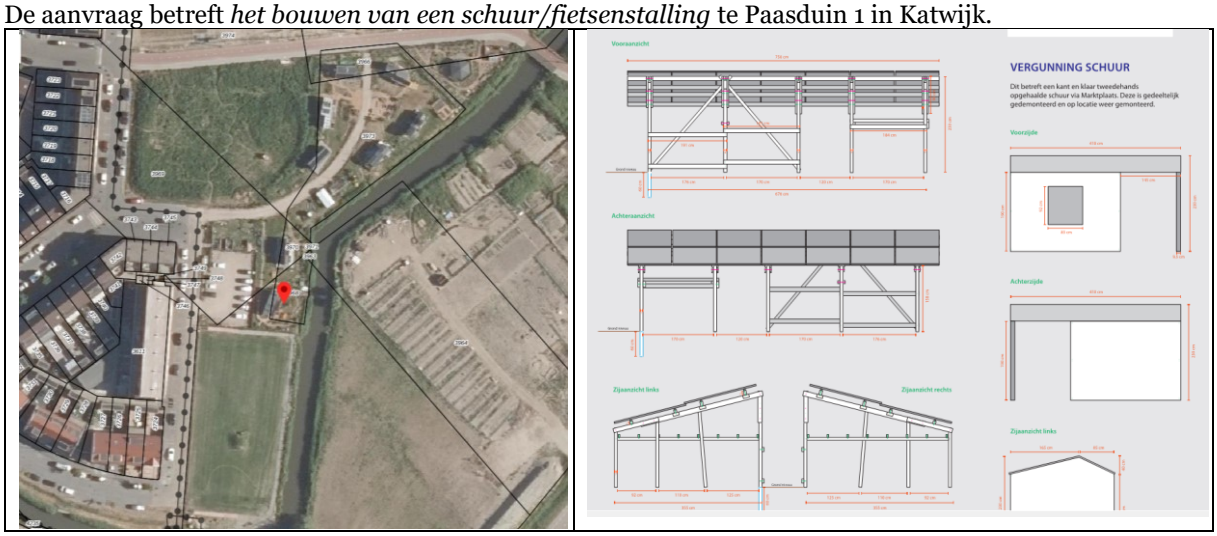

Figuur 1: Beoogde locatie

Vigerende planologische regeling

In het bestemmingsplan “Zanderij - Westerbaan” zijn de gronden waar het initiatief wordt gerealiseerd bestemd tot “Groenvoorzieningen”. Ook zijn het Parapluplan Parkeren Gemeente Katwijk, bestemmingsplan Archeologie gemeente Katwijk en het Parapluplan standplaatsen Katwijk vigerend.
In de regels van het bestemmingsplan Zanderij - Westerbaan onder artikel 6 is bepaald dat de bouwhoogte van bouwwerken maximaal 2.00m mag bedragen. De gevraagde ontwikkeling heeft een bouwhoogte van 2.30m en is hiermee in strijd met het bestemmingsplan.

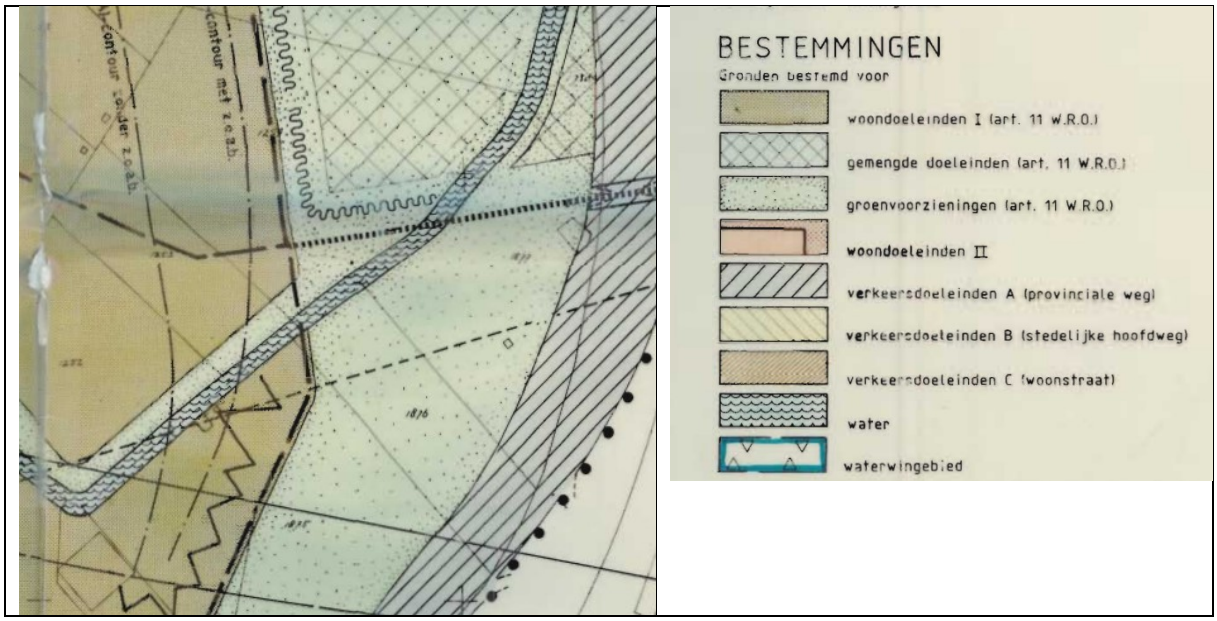

Figuur 2: Uitsnede bestemmingsplan "Zanderij - Westerbaan"

Conclusie
Wij staan positief ten opzichte van het bouwen van een schuur/fietsenstalling, onder voorbehoud van het verloop van de verdere procedure. Het plan voldoet op het gebied van ruimtelijke ordening, stedenbouw en verkeer.

Toelichting
Mobiliteit
Parkeren fietsen
Het plan voldoet wel aan het parkeren van fietsen. De nieuwe fietsenstalling komt niet ten koste van bestaande parkeerplaatsen en beidt georganiseerd fietsparkeren aan.

Voor het bouwen van een schuur/fietsenstalling (met zonnepanelen als dak) zijn er vanuit verkeersaspecten geen belemmeringen.

Stedenbouw
Ruimtelijk beleid
Duinvallei is een tijdelijk project voor de duur van 10 jaar waarin is besloten om plannen met een experimenteel karakter toe te staan, mits ze gebruikswaarde opleveren voor Katwijk, op sociaal, economisch of fysiek vlak. In dit geval geldt geen specifiek stedenbouwkundig beleid. Per geval vindt een afweging plaats in hoeverre het gevraagde plan ruimtelijke impact heeft op de omgeving.

Stedenbouwkundige aspecten
Duinvallei is een tijdelijk project voor de duur van 10 jaar waar plannen met een experimenteel karakter toe worden gestaan. Binnen Duinvallei is plek gereserveerd voor 8 tiny houses, deze aanvraag betreft een gezamenlijke fietsenstalling en schuur ten behoeve van alle tiny houses in de Duinvallei. De fietsenstalling en schuur hebben samen een oppervlakte van 372 en zijn ca. 2,3m hoog.

De ruimtelijke kwaliteit van de diverse bouwwerken is passend binnen het experimentele en duurzame karakter van het initiatief van de Duinvallei en de tiny houses.

Het gevraagde is stedenbouwkundig voorstelbaar omdat het een collectief karakter heeft en ervan uit wordt gegaan dat er daarmee geen, dan wel minder, individuele ondergeschikte bouwwerken ten behoeve van de tiny houses benodigd zijn. Daarmee kan het groene karakter van het initiatief behouden blijven.

Gezien het bovenstaande zijn de gevraagde bouwwerken stedenbouwkundig voorstelbaar.

Gelet hierop kan voor deze activiteit met toepassing van artikel 2.12, lid 1, onderdeel a, onder 2°, van de Wabo omgevingsvergunning worden verleend.

Beheersverordening
Op het perceel is geen beheersverordening van kracht, waarmee de aangevraagde activiteit in strijd is.

Exploitatieplan
Omtrent de aangevraagde activiteit zijn geen regels gesteld in een exploitatieplan, waarmee de aangevraagde activiteit in strijd is.

Regels gesteld door provincie of Rijk
Er gelden ter plaatse van de aangevraagde activiteit geen regels die zijn gesteld krachtens een provinciale verordening of aanwijzingen van het Rijk, waarmee de aangevraagde activiteit in strijd is.

Voorbereidingsbesluit
Er geldt ter plaatse van de aangevraagde activiteit geen voorbereidingsbesluit.

2.4 Welstand
Niet van toepassing, nu het gaat om een tijdelijk bouwwerk.

2.5 Tunnelveiligheid
De aangevraagde activiteit betreft geen wegtunnel.

GEMEENTE KATWIJK

Afdeling Veiligheid
Team Vergunningen

Gezien d.d. 14-12-2021

Behoort bij besluit van burgemeester en wethoude van de gemeente Katwijk

d.d. 23-12-2021
no. 2744272
Mij bekend, hoofd cluster vergunningen, toezicht & handhaving

VERGUNNING FIETSENSTALLING / ZONNEPANELEN-OVERKAPPING

Dit betreft een houten contructie, bestaande uit diverse afmetingen balken, met hier bovenop een zonnepanelenin-stallatie bevestigd op een aluminium rail.

GEMEENTE KATWIJK
Afdeling Veiligheid
Team Vergunningen
Gezien d.d. 14-12-2021

Legenda

- Schroef ± 5,5 x 70mm
- Draadeind - M8
- Draadeind - M10

Schaal
1:10

Vooraanzicht

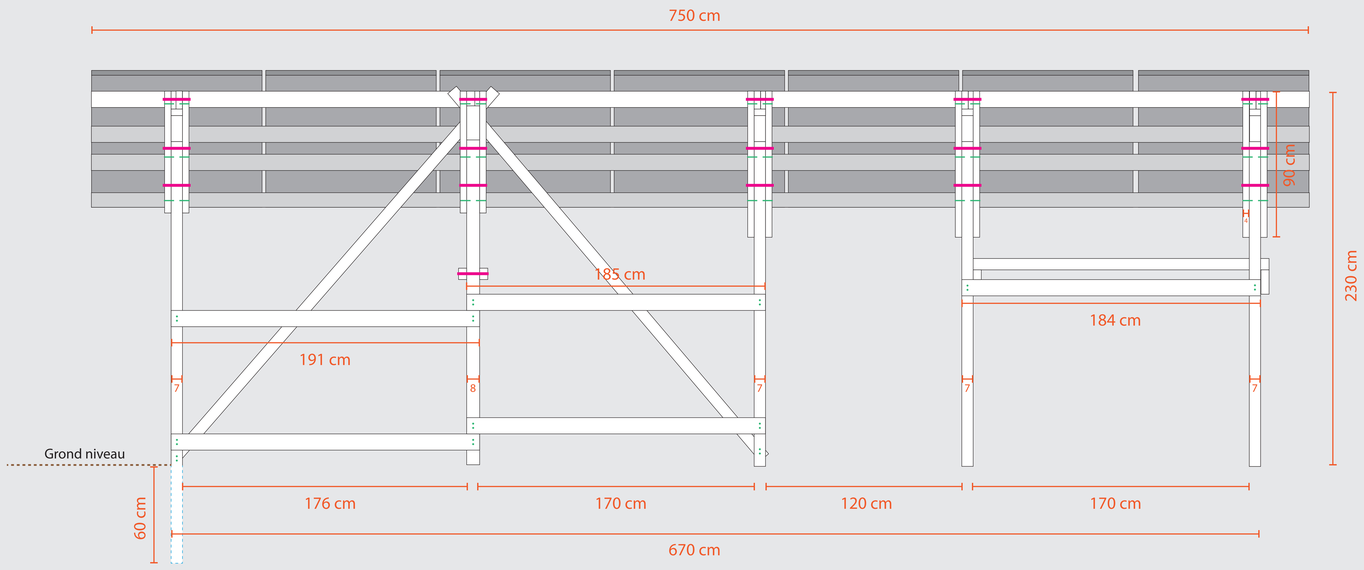

Achteraanzicht

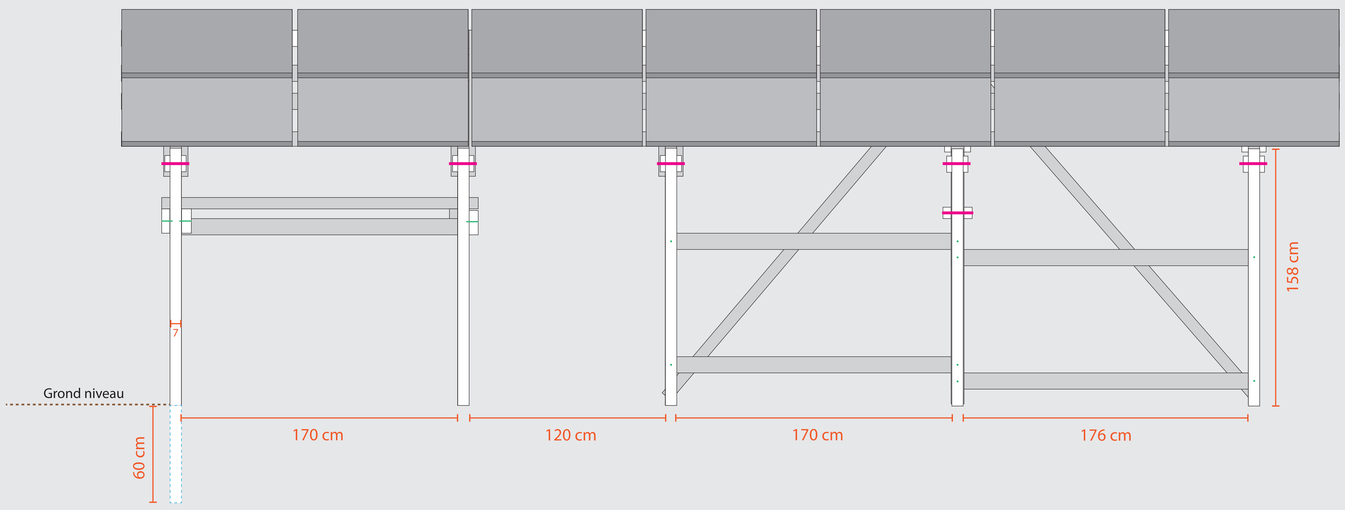

Zijaanzicht links

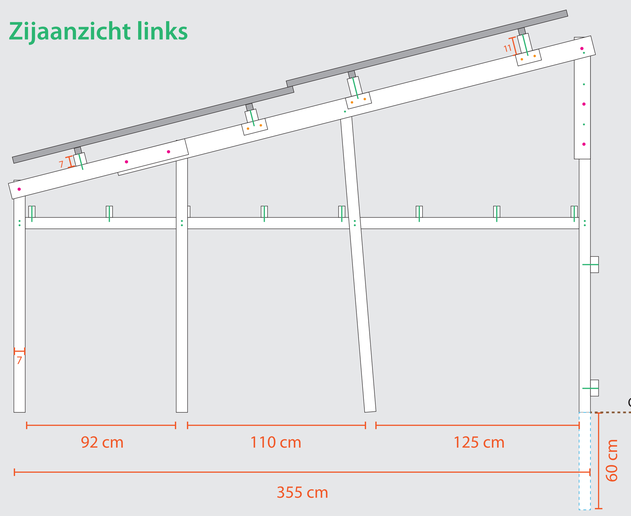

Zijaanzicht rechts

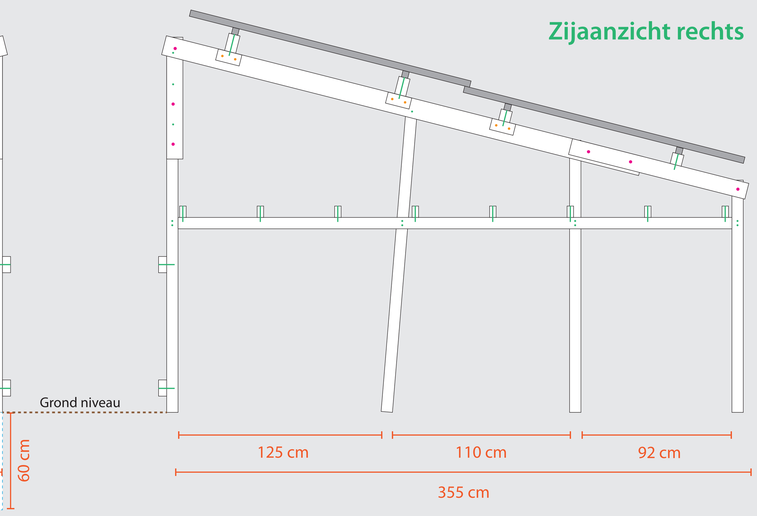

Bovenaanzicht

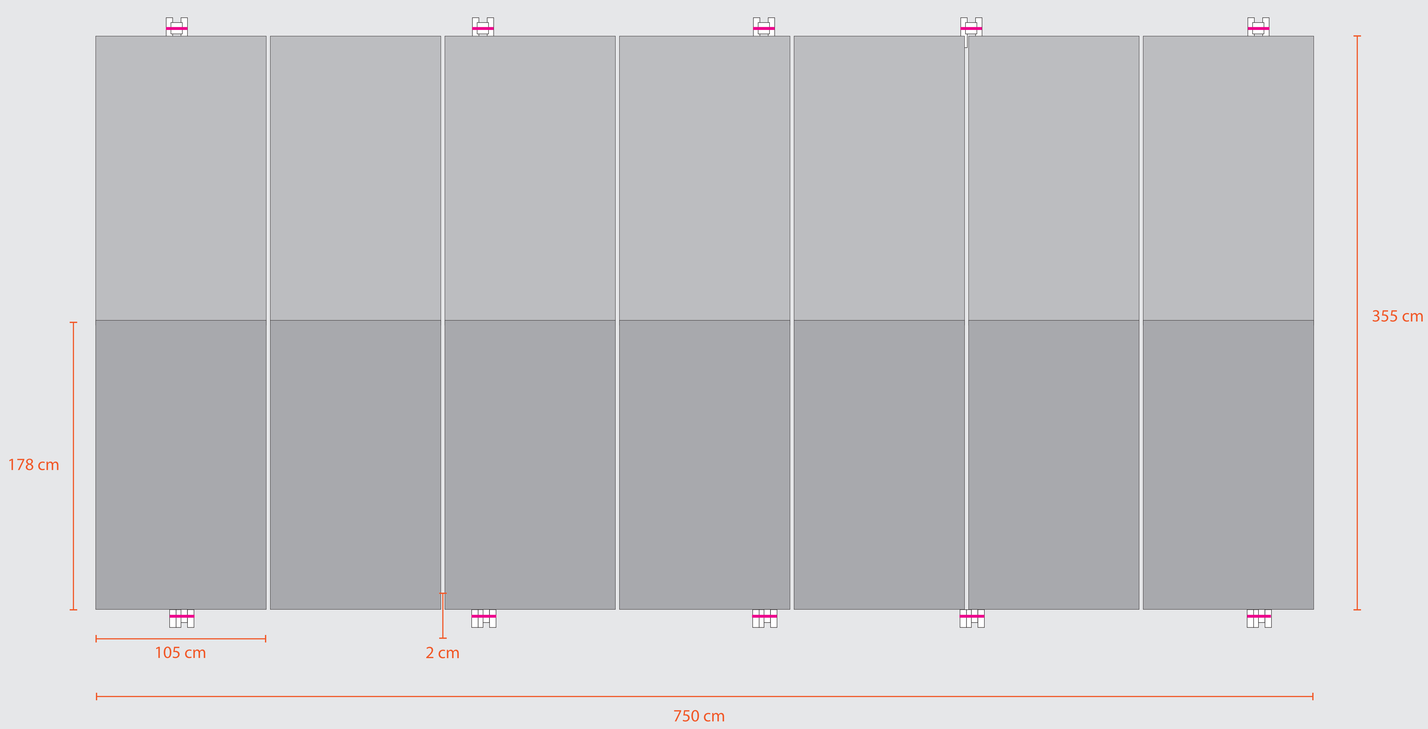

VERGUNNING SCHUUR

Dit betreft een kant en klaar tweedehands opgehaalde schuur via Marktplaats. Deze is gedeeltelijk gedemonteerd en op locatie weer gemonteerd.

Voorzijde

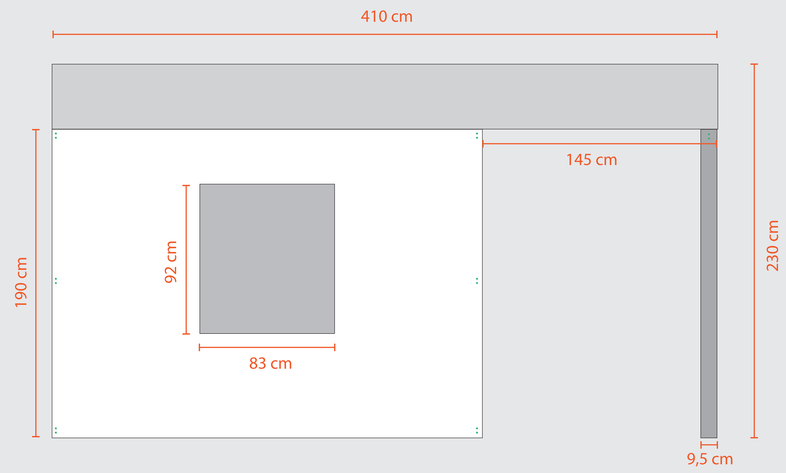

Achterzijde

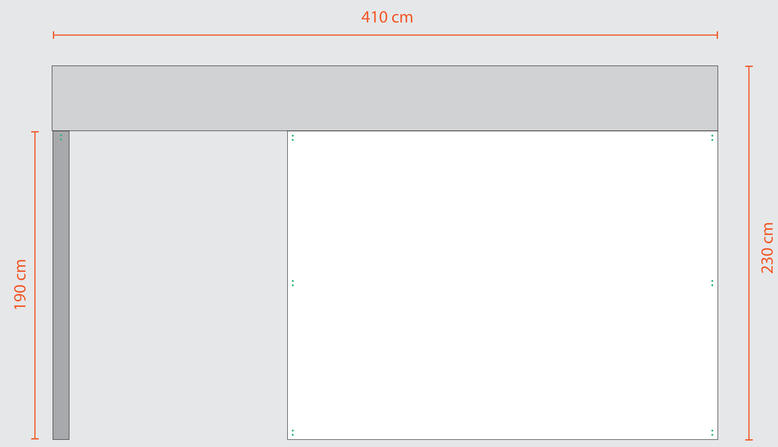

Zijaanzicht links

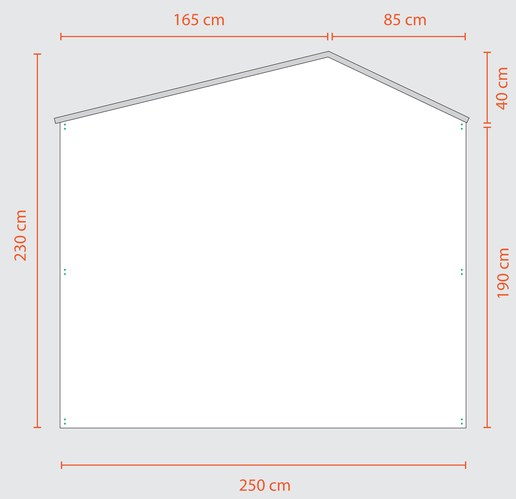
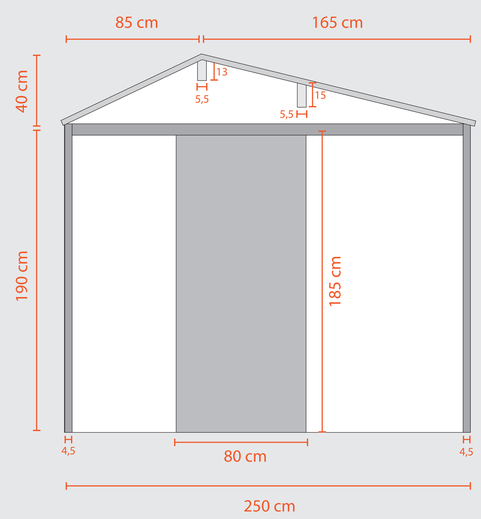
Zijaanzicht rechts