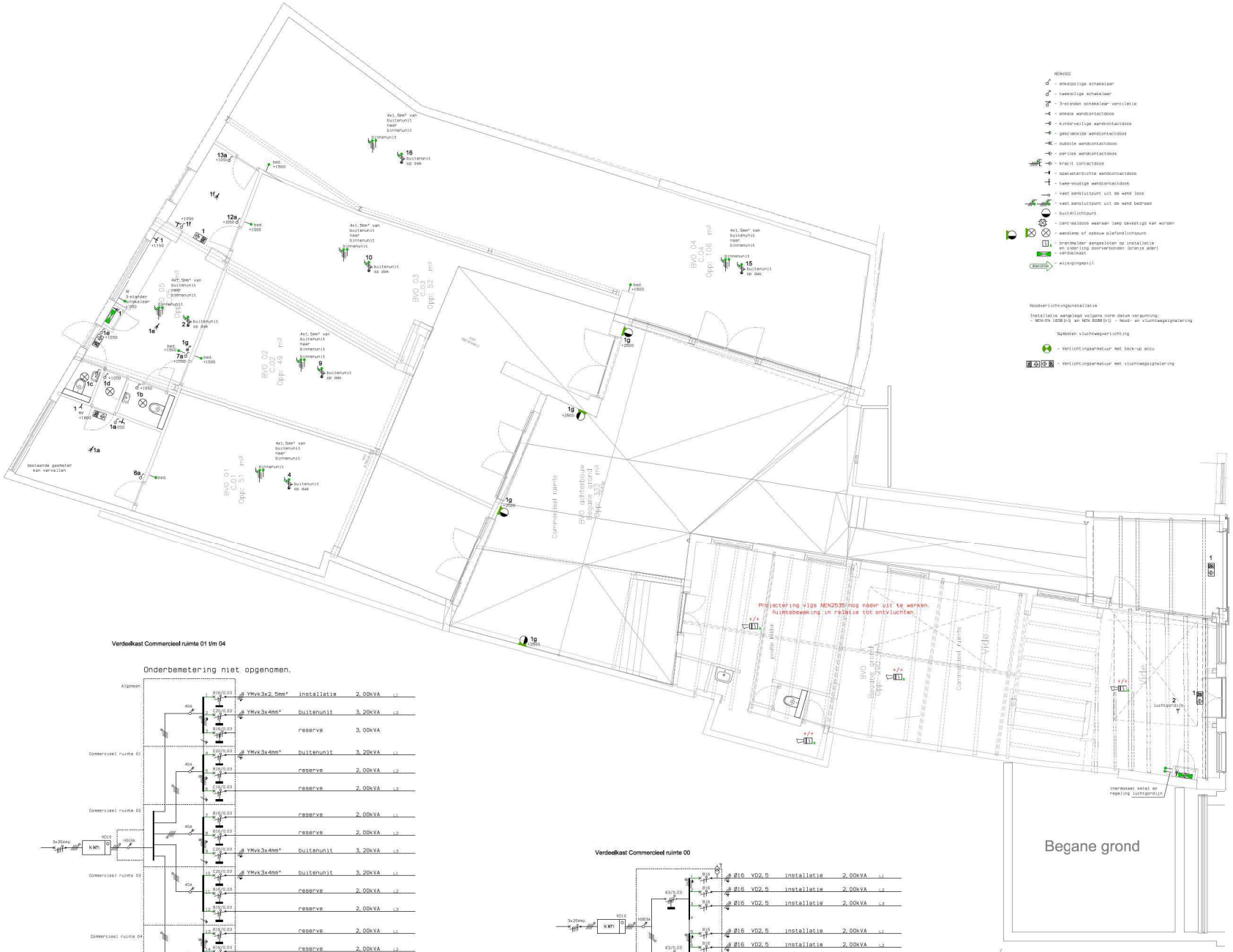

RENVOO

- enkelpolige schakelaar
- tweepolige schakelaar
- 3-standen schakelaar ventilatie
- enkele wandcontactdoos
- kinderveiligie wandcontactdoos
- geaardekelde wandcontactdoos
- dubbele wandcontactdoos
- parlex wandcontactdoos
- kracht contactdoos
- spatwaterdichte wandcontactdoos
- twee-voudige wandcontactdoos
- vast aansluitpunt uit de wand loos
- vast aansluitpunt uit de wand bedraad
- buitenlichtpunt
- centraaldoos waaraan lamp bevestigd kan worden
- wandlamp of opbouw plafondlichtpunt
- brandmelder aangesloten op installatie en onderling doorverbonden (oranje ader)
- verdeelkast
- wijzigingspijl

Noodverlichtingsinstallatie

Installatie aangelegd volgens norm datum vergunning:
- NEN-EN 1838 (n3) en NEN 6088 (n3) - Nood- en vluchtwegsignalering

Symbolen vluchtwegverlichting

- Verlichtingsarmatuur met back-up accu
- Verlichtingsarmatuur met vluchtwegsignalering

ELEKTRISCHE INSTALLATIE

bk = boiler
bu = buitenvoeler ISO noordgevel
cv = verwarmingsketel
D = data tbv telefoon en computer
kk = koelkast
mk = meterkast
mv = mechanische afzuigunit
th = thermostaat
vw = vaatwasser
wcd = wandcontactdoos

Schakelmateriaal - Busch Jaeger standaard inbouw Alpin Wit
Hoogte schakelaars +1050mm tenzij anders vermeld.
Hoogte wandcontactdozen +1050mm tenzij anders vermeld.
Hoogte regelingen en intercom op +1500 tenzij anders vermeld.

Brandklasse bekabeling DCA conform CPR norm

Ledige leidingen voorzien van trekdraad (kwart 1.5mm2)
Juiste plaats aansluitingen in de keuken volgens keukentekening.
Kabelgoot voorzien van besturingsleiding vanaf MAV
Bij: elke verdeelinrichting een groepenverklaring plaatsen.
Wijzigingen duidelijk en in rood op tekening aangeven.

Installatie aangelegd volgens NEN3010.

Uit te voeren controle vlgs. "Tussencontrole Elektrotechnische Installatie Utiliteit":
1e - controle kabelgoten, kabelbanen en dorp.
2e - controle leidingwerk en bekabeling.
3e - controle verlichting en schakelmateriaal
4e - controle groepen-, aard- en/of verdeelkasten

Uit te voeren eindcontrole vlgs. "Opleveringsrapport Elektrotechnische Installatie"

Verdeelkast Commercieel ruimte 01 t/m 04

Onderbemetering niet opgenomen.

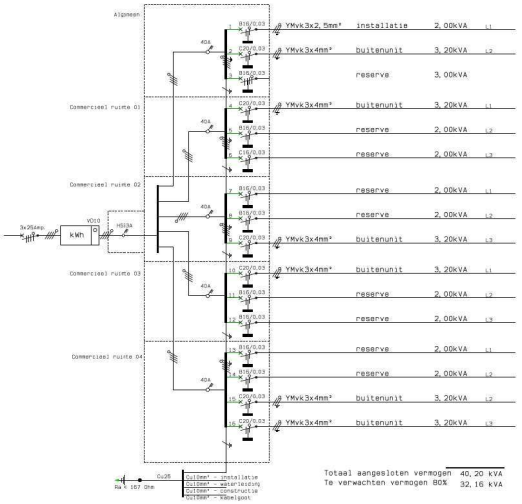

1	B10/0.03	Ø YMvk 3x2,5mm²	installatie	2,00kVA L1
2	C20/0.03	Ø YMvk 3x4mm²	buitenunit	3,20kVA L2
3	B10/0.03		reserve	3,00kVA
4	C20/0.03	Ø YMvk 3x4mm²	buitenunit	3,20kVA L1
5	B10/0.03		reserve	2,00kVA L2
6	B10/0.03		reserve	2,00kVA L3
7	B10/0.03		reserve	2,00kVA L1
8	B10/0.03		reserve	2,00kVA L2
9	C20/0.03	Ø YMvk 3x4mm²	buitenunit	3,20kVA L3
10	C20/0.03	Ø YMvk 3x4mm²	buitenunit	3,20kVA L1
11	B10/0.03		reserve	2,00kVA L2
12	B10/0.03		reserve	2,00kVA L3
13	B10/0.03		reserve	2,00kVA L1
14	B10/0.03		reserve	2,00kVA L2
15	C20/0.03	Ø YMvk 3x4mm²	buitenunit	3,20kVA L2
16	C20/0.03	Ø YMvk 3x4mm²	buitenunit	3,20kVA L3

Totaal aangesloten vermogen 40,20 kVA
Te verwachten vermogen 80% 32,16 kVA

Verdeelkast Commercieel ruimte 00

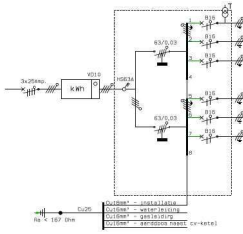

1	B10	Ø16 VD2.5	installatie	2,00kVA L1
2	B10	Ø16 VD2.5	installatie	2,00kVA L2
3	B10	Ø16 VD2.5	installatie	2,00kVA L3
4	B10	Ø16 VD2.5	installatie	2,00kVA L1
5	B10	Ø16 VD2.5	installatie	2,00kVA L2
6	B10	Ø16 VD2.5	installatie	2,00kVA L3

Totaal aangesloten vermogen 12,00kVA
Te verwachten vermogen 50% 6,80kVA

begane grond

d			
c			
b	P. Maas	28-07-21	aanpassingen n.a.v. mail 20 juli 2021 = Maas-Jacobs
a	P. Maas	22-07-21	aanpassingen n.a.v. mail krokstar + 21 juli 2021
	Gekeurd/goedgekeurd	datum	Wijziging

Werkomschrijving:
Verbouwing
Ginnekenstraat 88 Breda

Van Dijk Made
Briefjesopolder 3
4921 PG Made
Tel.: 0162-682671
www.vandijkmade.nl
info@vandijkmade.nl

Onderwerp: Elektrotechnische installatie

Opdrachtgever:
Maas-Jacobs Bouwbed-ijf BV
De Aebachten 31
4881 XZ Zundert

datum: 21 juli 2021	Schaal: 1:50	Formaat: A0	
Project nummer: 01219122	Fase: VOORLOPIG		
tekenaar: [redacted]	gezien:	Discipline: EL	Tekeningnr: 00

Gemeente Breda
Bijlage bij besluit
Z2021-004718-V01

Ven L