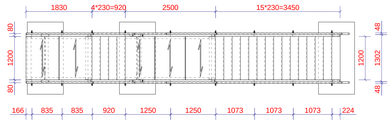

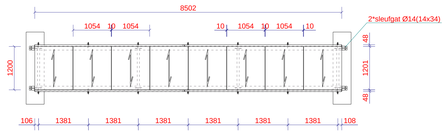

dsn A - A, 1:60

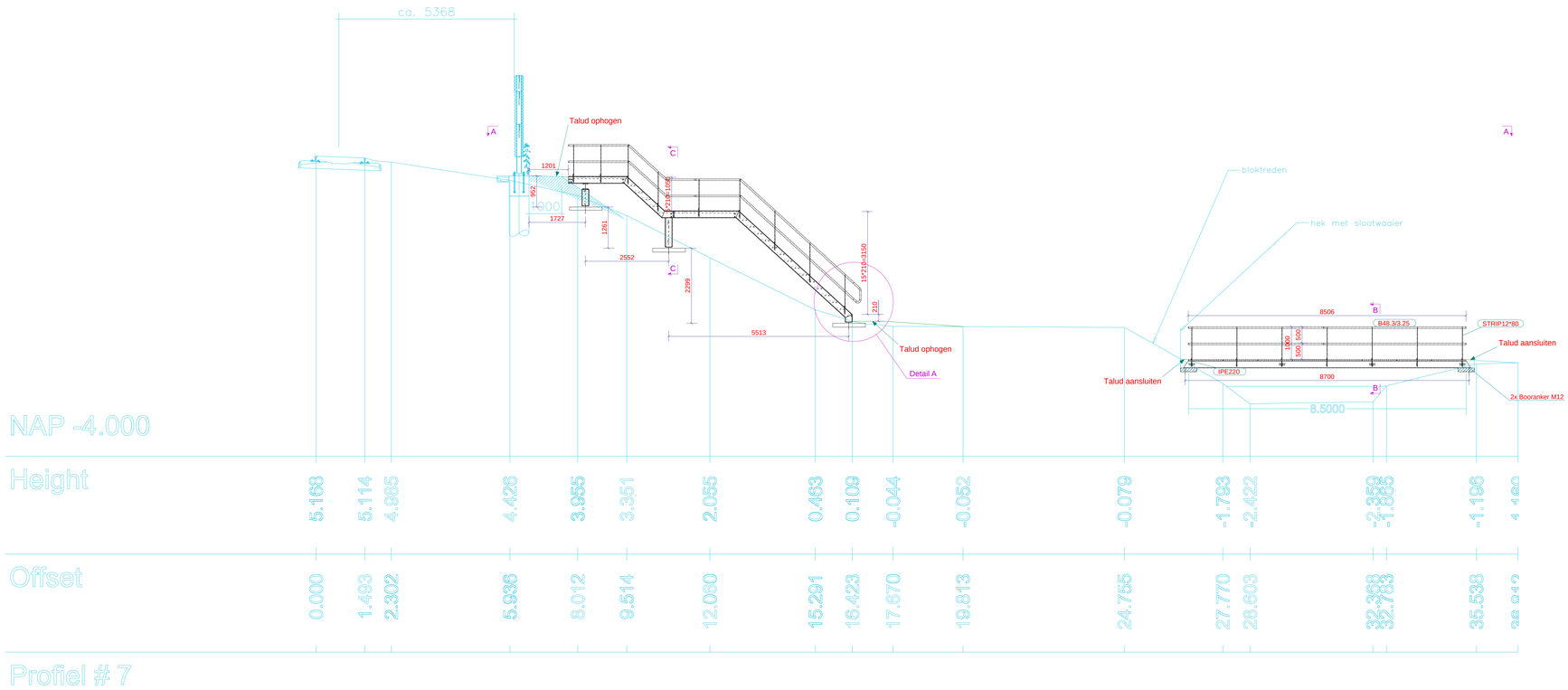

Aanzicht as 1
1:60

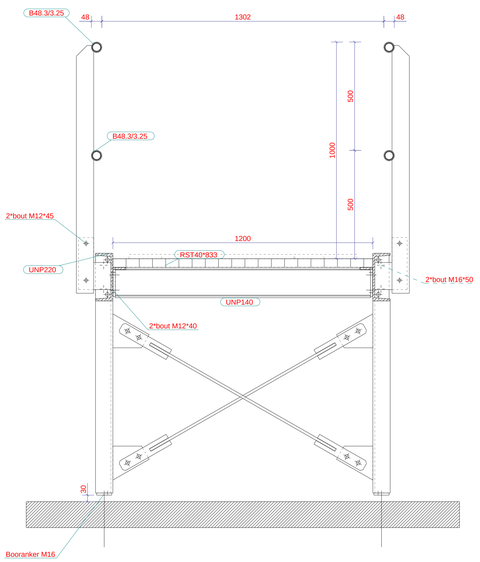

dsn C - C, 1:10

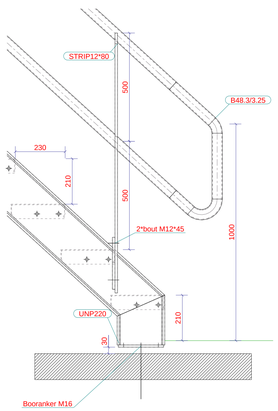

Detail A, 1:10

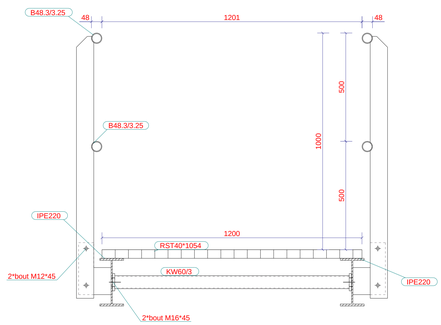

dsn B - B, 1:10

Renvooi:

Trapbomen: UNP-220
Brugliggers: IPE-220
Handregel: Buis ø48,3 x 3,25mm
Krieregel: Buis ø48,3 x 3,25mm
Balusters: Strip 80 x12mm

Treden en Bordes: Rooster type 40x3/33x33 v.z.v. grip profiel

Behandeling:
Thermisch verzinken

Rev. no.	Revisie merk	Revisie omschrijving	Revisie datum
1	1.0	Ter Goedkeuring	27.08.2021

LASSYMBOLEN CONFORM EN22553:1994

Lassen a= 0,5 x t voor waltsprofielen
Lassen a= t voor kokerprofielen
Min. ◺ =4mm. Tenzij anders vermeld

Fabricage en Montage volgens NEN-EN1090-2 2008+A12011
Fabricage en Montage volgens NEN-EN1090-3 2008+A12011
Gehele staalconstructie valt onder EXC2 tenzij anders vermeld

PROJECTIE

Deze tekening is en blijft eigendom van NECO Staalbouw B.V. en mag niet zonder haar schriftelijke toestemming, Ongeacht de vorm worden gedupliceerd of aan derden ter inzage worden gegeven.

Werk:
Talud trappen te Diemen
Onderwerp:
OVERZICHT - Dwarsprofiel #7
Opdrachtgever:
Strukton infr techniek BV
Aannemer
NECO Staalbouw B.V.

Getekend: CK
Gecontroleerd: gecontroleerd
Geautoriseerd: Projectleider
Document nr. opdrachtgever: Refnr Klant
Datum: 26.08.2021
Schaal: 1:10

Tekening: G [1]
Hoofd Project Nummer: 21.1030.001
21.1030.001

Fabricage en montage volgens NEN-EN 1090-2:2018
Uitvoeringsklasse: EXC2
Functionele tolerantie klasse: 1

NECO Staalbouw
Parallelweg 50
7161 AG Neede
T: 0545-291909

spijkon engineering
Parallelweg 50
7161 AG Neede
T: 0545-291845
Info@spijkon.nl

Tekla Structures