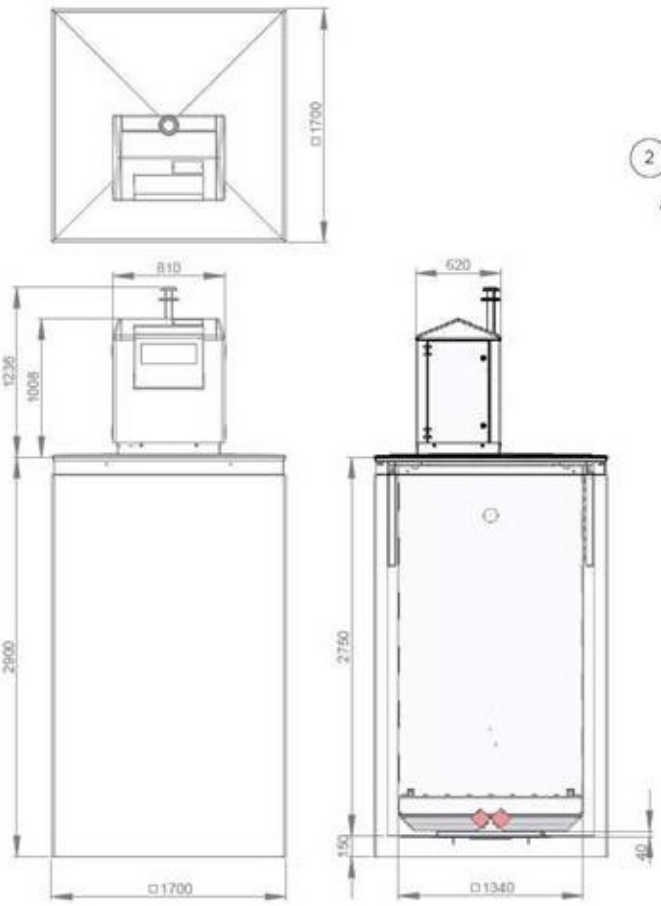

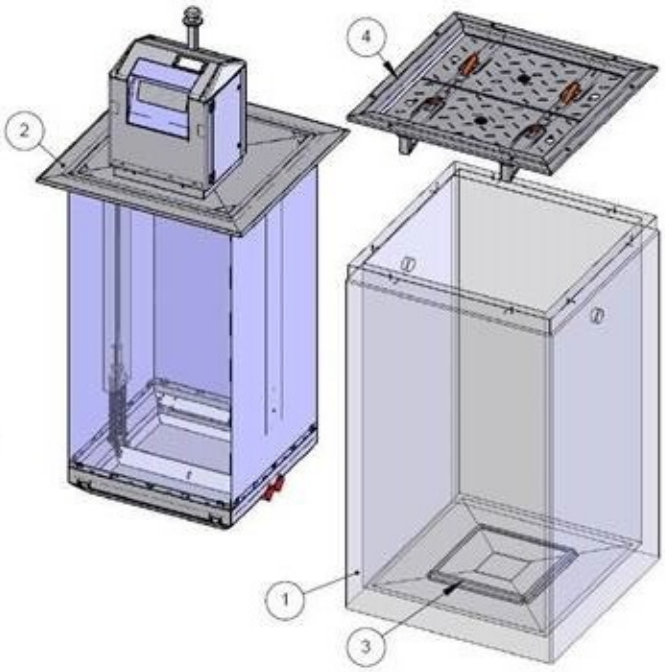

Pos nr	Aantal	Omschrijving	Artikel nr
1	1	Put 1700 * 1700 tbv Kl.vloer	PRT-022548
2	1	5TV 1340R KH Bel papier TRopl. 4/6 2%	ASM-018892
3	1	Putopvulling H = 40	449940
4	1	Console 1500 M	549932

ROYAL DUTCH BAMMENS

opmerkingen

schaal 1:20	get. door G. Franken	tek. nummer 00004180	
maatsenheid tab. formaat A3		blad 1 van 1	

versie	01.00
dd creatie	30/08/2013
dd wijziging	30/08/2013
fase	Prototype
soort tek.	Maatschets

omschrijving: 5TV Kh1340R Bel papier Tropl.4/6 1700 2%

materiaal: zie omschrijving

nazien: Geen

artikelcode: ASM-018892