SCHAAL 1:250

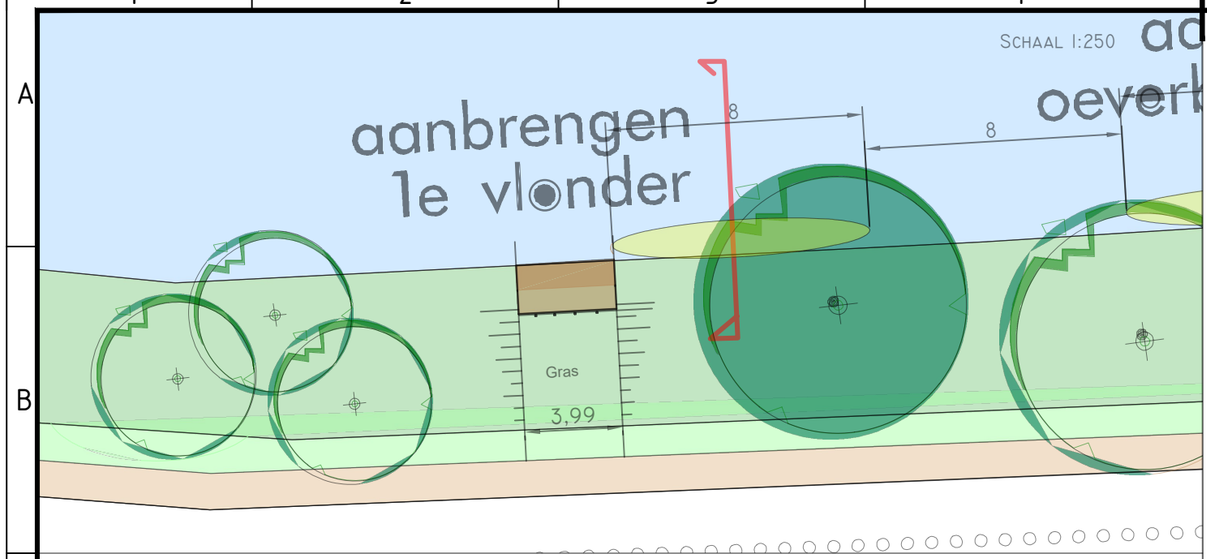

SCHAAL 1:50

Bovenaanzicht

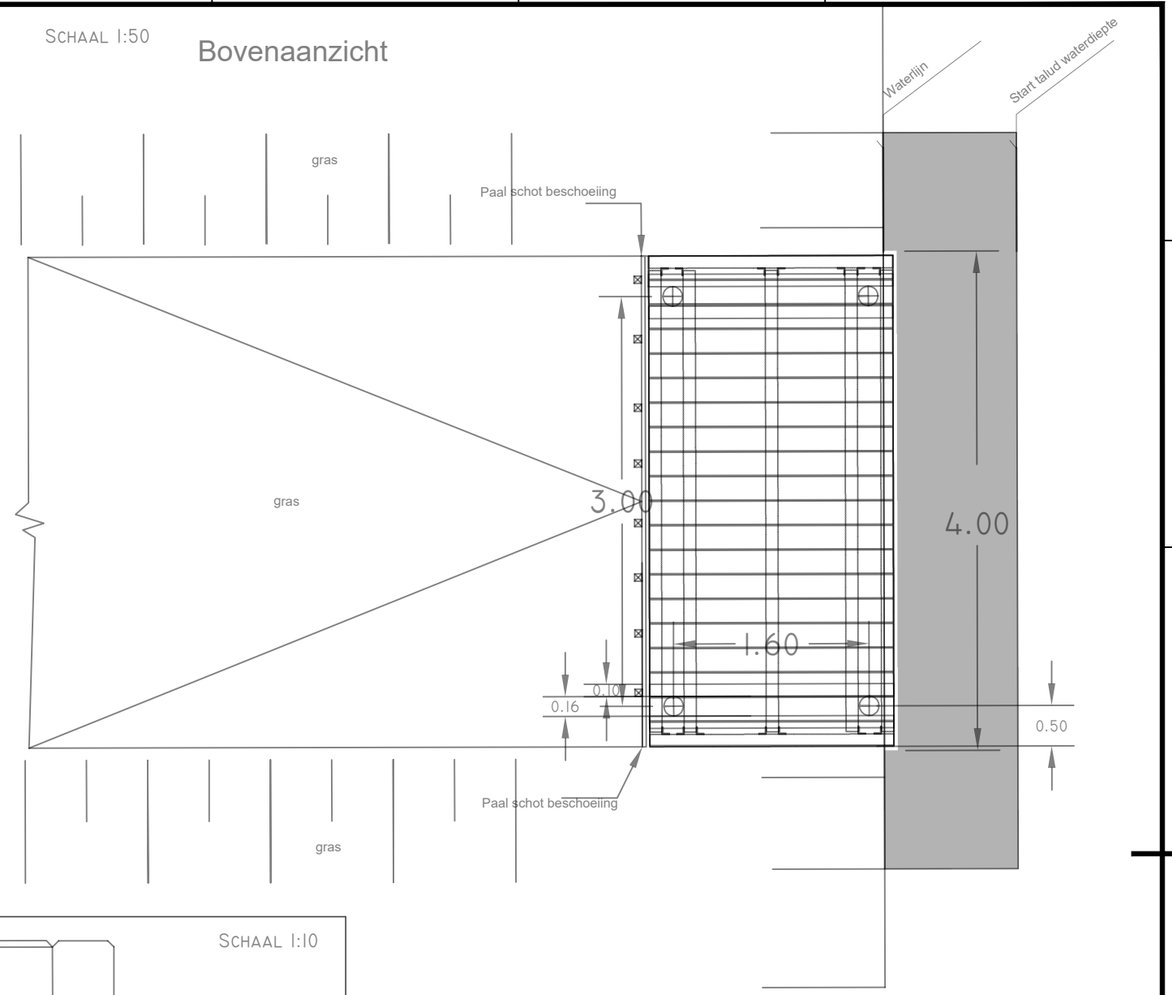

Details voorzijde

SCHAAL 1:50

Details vooraanzicht

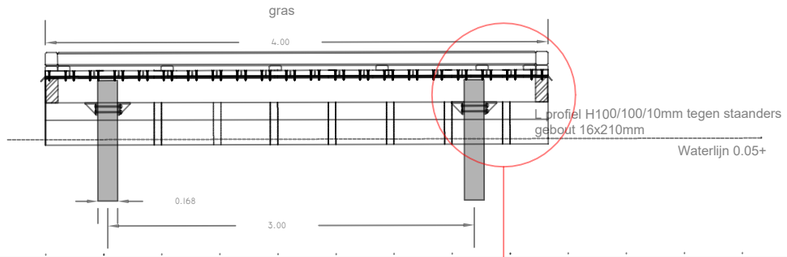

SCHAAL 1:10

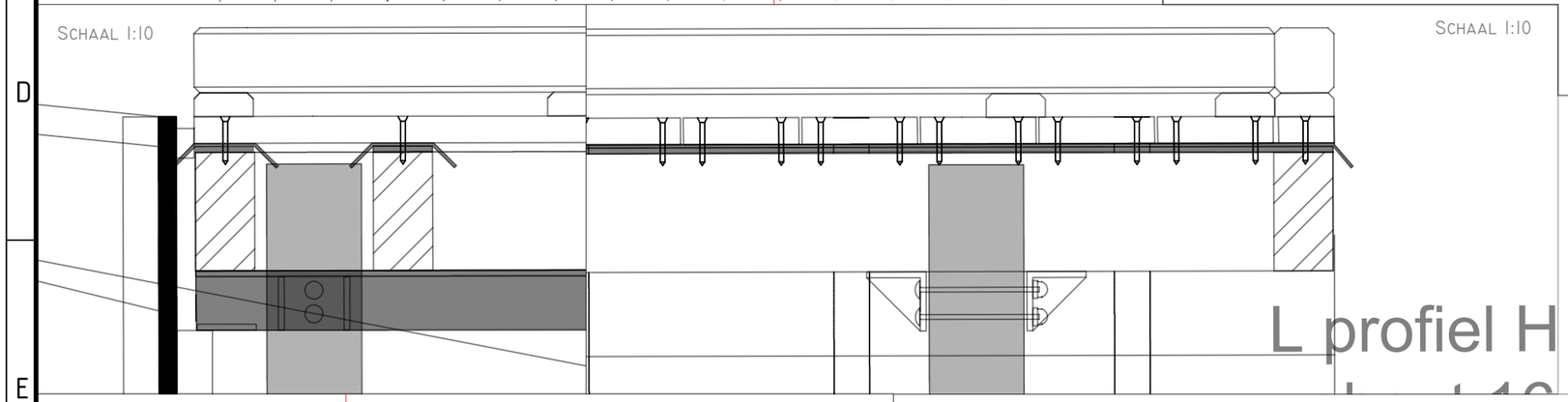

SCHAAL 1:10

L profiel H

Details zijkant

SCHAAL 1:50

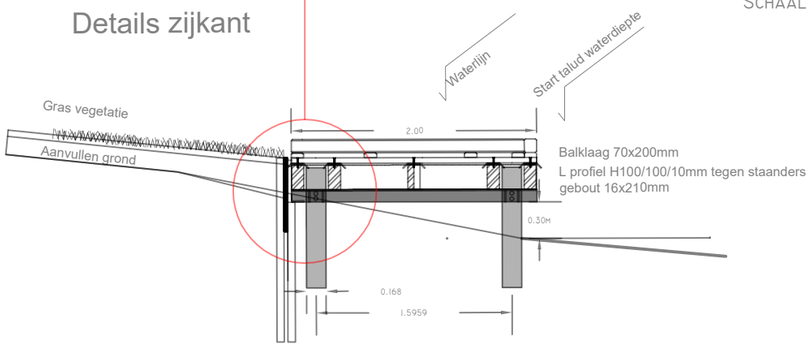

- Slotbout RVS A4 16x210mm
- RVS A4 schroeven 10x100mm
- Oplegging hoekstrip 100x100x10mm aan paal gebout, (gaten nabehandelen met zink compound en voorzien van natlaksysteem)
- Vetband op epdm strook
- Vlonderplank 190x45 incl. antislip in zwaluwstaart
- Paal schot beschoeiing palen 60x60mm voorzien van schot 3x60cm
- Kunststof afstandhouder tussen vlonder en beschoeiing
- Veiligheidsbalk 80x80mm op kunststof blokken t.b.v rolstoelgebruikers
- Stalen buispaal
  - Lengte 6m1
  - Doorsnede 168mm
  - Wanddikte 6mm
  - Behandeling thermisch verzinkt en 3-laags natlak

** Sterkte klasse hout D40 Bankirai of gelijkwaardig

Versie	Datum	Getek.	Getoe.	Vrijge.	Opmerkingen
C					
B					
A	26-05-2021				

OPDRACHTGEVER
- Gemeente Utrecht
-

SCHAAL
1:50

DATUM
24-08-2021

TEK.ID

PROJECTOMSCHRIJVING
- Vlonder 1 Jan Wolkersingel
-

PROJECTLEIDER
-

TEKENAAR
- Kristian van Kuik

TEKENING NUMMER
-

WIJZ.NR
C0

OMSCHRIJVING
- Situatie tekening

STATUS
EXTERN

PAGINA
1

FORMAAT
A3

Jos Scholman
Morsebaan 1
3439 NA Nieuwegein
T: 030 60 44 282
F: 030 60 39 263
E: info@josscholman.nl
I: www.josscholman.nl