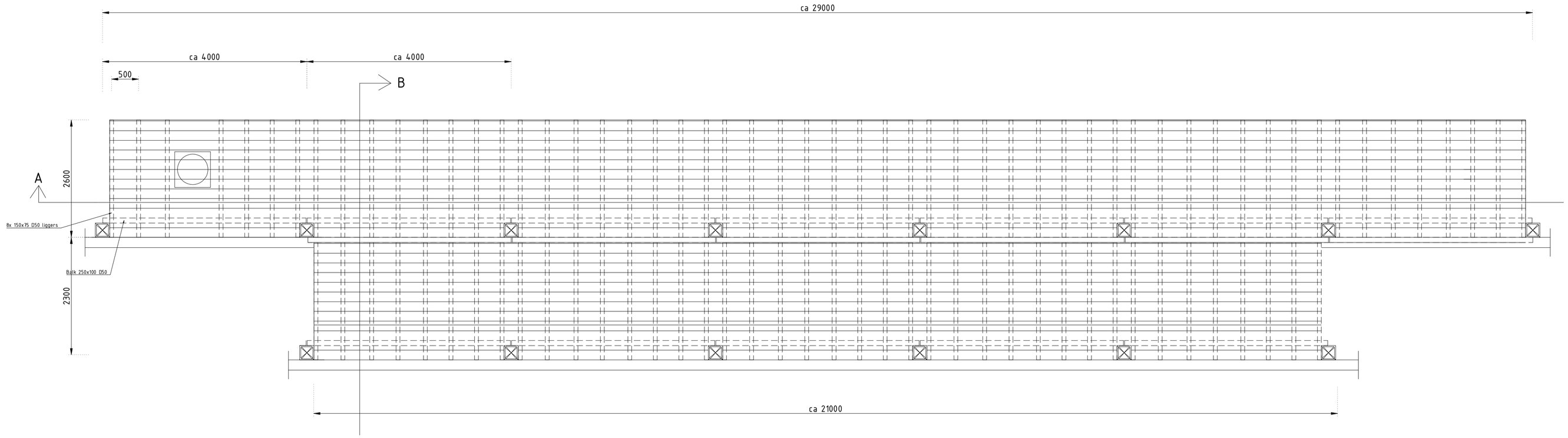

Bovenaanzicht
Schaal 1:50

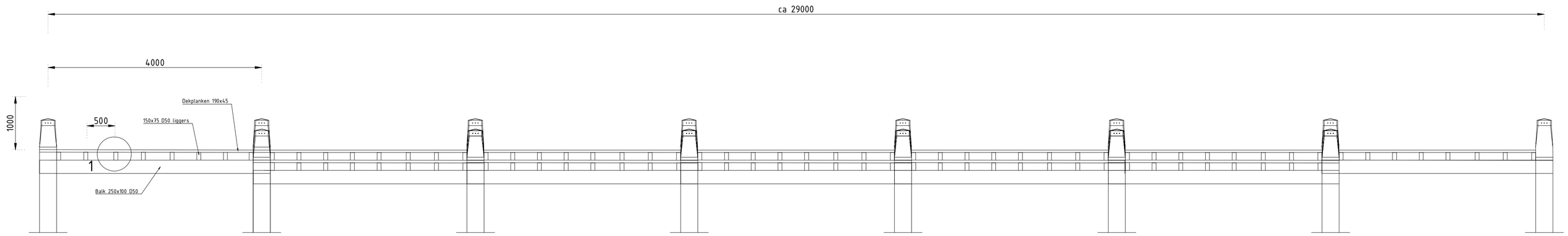

Doorsnede A
Schaal 1:50

Opmerkingen
- Bevestigingsmiddelen RVS A4
- Bevestigingsmiddelen dienen verzonken in de dekplanken te worden aangebracht;
- Dekplanken voorzien van ingefreesde antislip strips (in zwaluwstaart). Maximale hart op hart afstand strips (60 mm) kleur ZWART (dekplanken behoeven niet geribbeld te zijn);
- Dek dusdanig aanbrengen dat een vrije ruimte van 10 mm aanwezig is tussen de dekplanken;
- Dekplanken dienen ongedeeld te zijn;
- Op de contactvlakken tussen dek en onderbouw dient een EPDM tussenlaag aangebracht te worden;
- Kwaliteit dekplanken: Duurzaamheidklasse 1, sterkteklasse D50 (Hout dient te worden geleverd met een FSC keurmerkt of gelijkwaardig);
- Detail engineering door aannemer.
- Maten in mm.

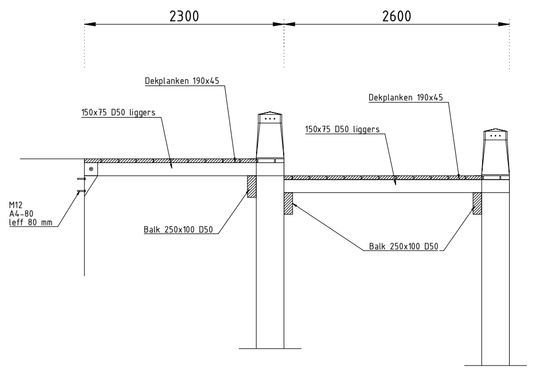

Doorsnede B
Schaal 1:50

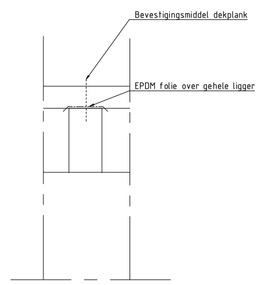

Detail 1
Schaal 1:10

Datum	Rev.	Wijziging	Paraaf
-	A	-	

Project
Vervangen Steigers aan de Jacob van Lennepkade

Onderdeel
Steiger Café Lennep

INGENIEURSBUREAU
KOK & VAN DEN HEUVEL

Gef.	Schaal	Formaat	Datum
IK	1 : 50	A1	18-12-2020
Gec.	Projectnummer 2039		Blad nr. 1
Gez.	Tekening nummer 2039-DO-001		Status Concept

Ingenieursbureau Kok & van den Heuvel BV - Bramenberg 9a - 3755 BT Eemnes - E: info@kokvandenheuvel.nl - W:https://www.kokvandenheuvel.nl