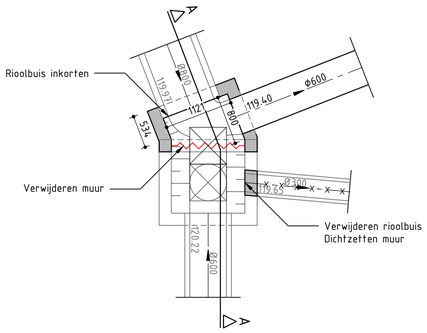

Put 40300361 (P1)
Schaal1:50

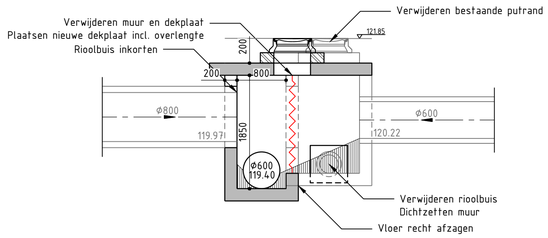

Doorsnede A-A
Schaal1:50

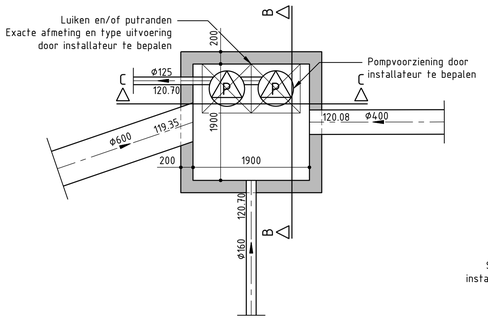

Put P2
Schaal1:50

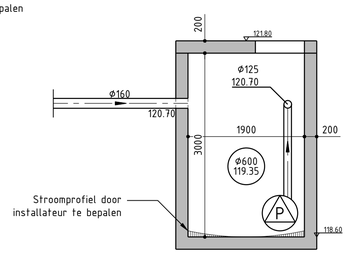

Doorsnede B-B
Schaal1:50

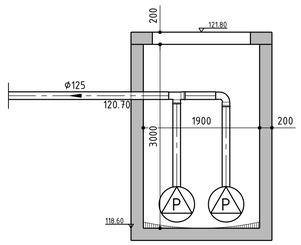

Doorsnede C-C
Schaal1:50

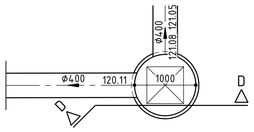

Put P3
Schaal1:50

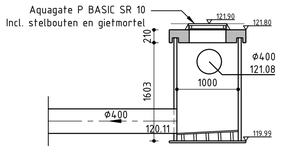

Doorsnede D-D
Schaal1:50

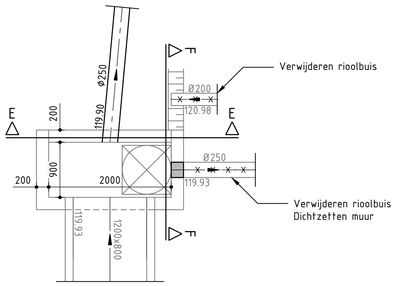

Put 61300110
Schaal1:50

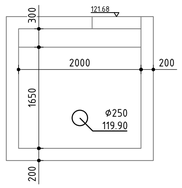

Doorsnede E-E
Schaal1:50

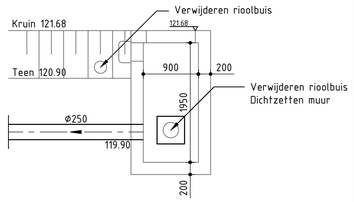

Doorsnede F-F
Schaal1:50

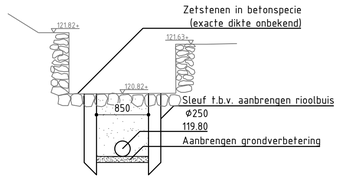

Profiel A-A (Hondsberggrub)
Schaal1:50

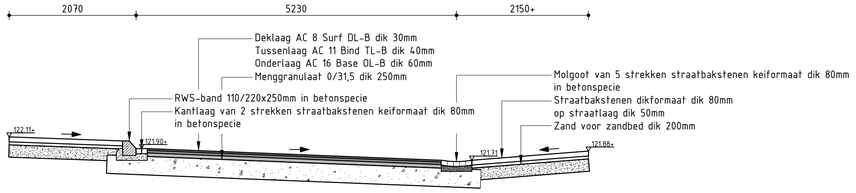

Profiel B-B (Dorpsstraat)
Schaal1:50

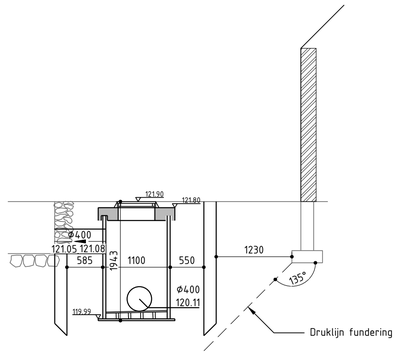

Profiel C-C (Hondsberggrub - trafo)
Schaal1:50

Versie	Datum	Omschrijving
2	19-03-2021	Behorende bij concept bestek
1	11-03-2021	Aanpassingen aan teksten en maatvoering
0	05-03-2021	

Bestek gemaal Eckelrade

Onderdeel
Profielen en details

Opdrachtgever
Gemeente Eijsden-Margraten

Fase
Bestek

Projectnummer
EYS135-0003

Formaat
A1

Tekeningnummer
2021-0602

Schaal
1: 50

Behorende bij doc. nr.
2021-EYS135-B-01

Herten
Schoolstraat 8, 6049 BN Herten
Postbus 14, 6040 AA Roermond

's-Hertogenbosch
Hambakenwetering 5-J, 5231 DD 's-Hertogenbosch
Postbus 2309, 5202 CH 's-Hertogenbosch

088 - 3366333
info@kragten.nl
www.kragten.nl

Alle rechten voorbehouden. Niets uit deze tekening mag worden gekopiëerd en/of openbaar gemaakt zonder voorafgaande schriftelijke toestemming van Kragten Ontwerpgroep B.V.