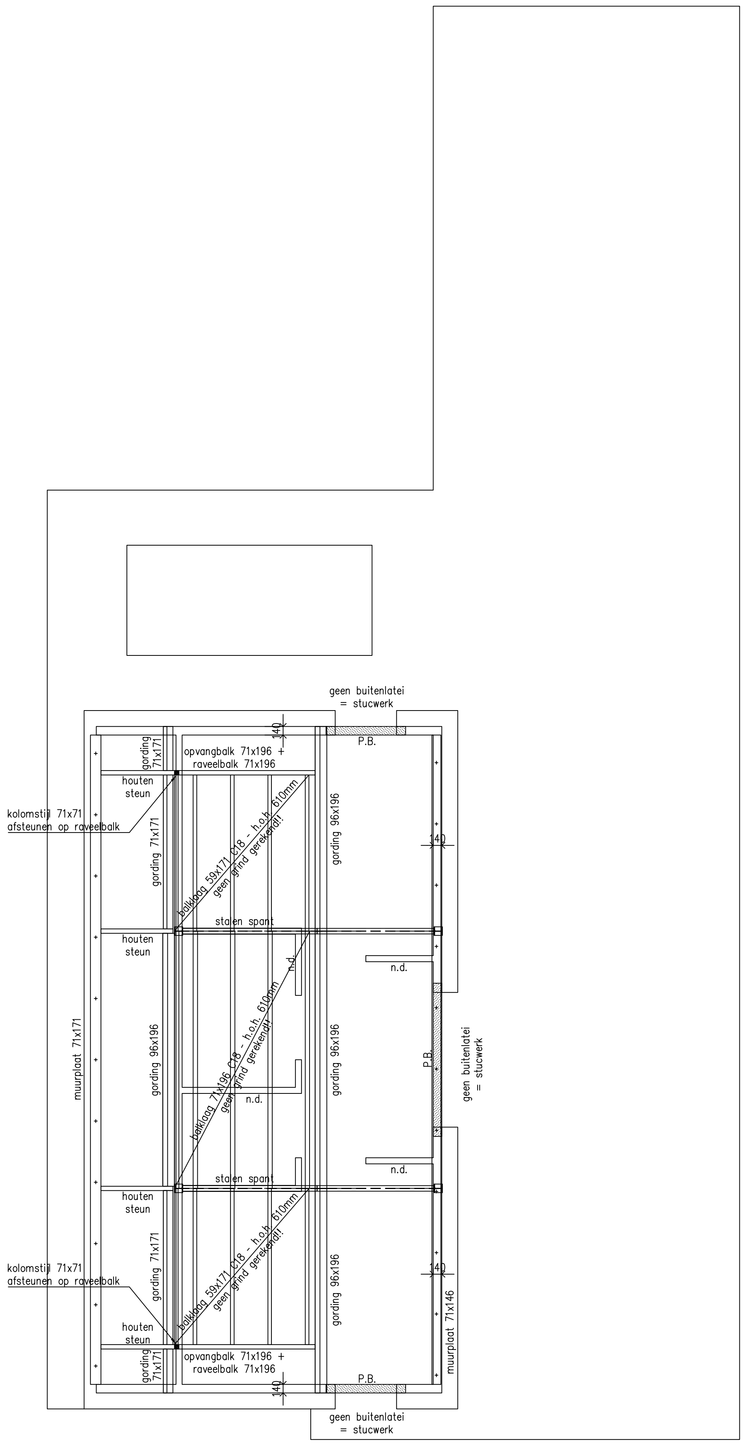

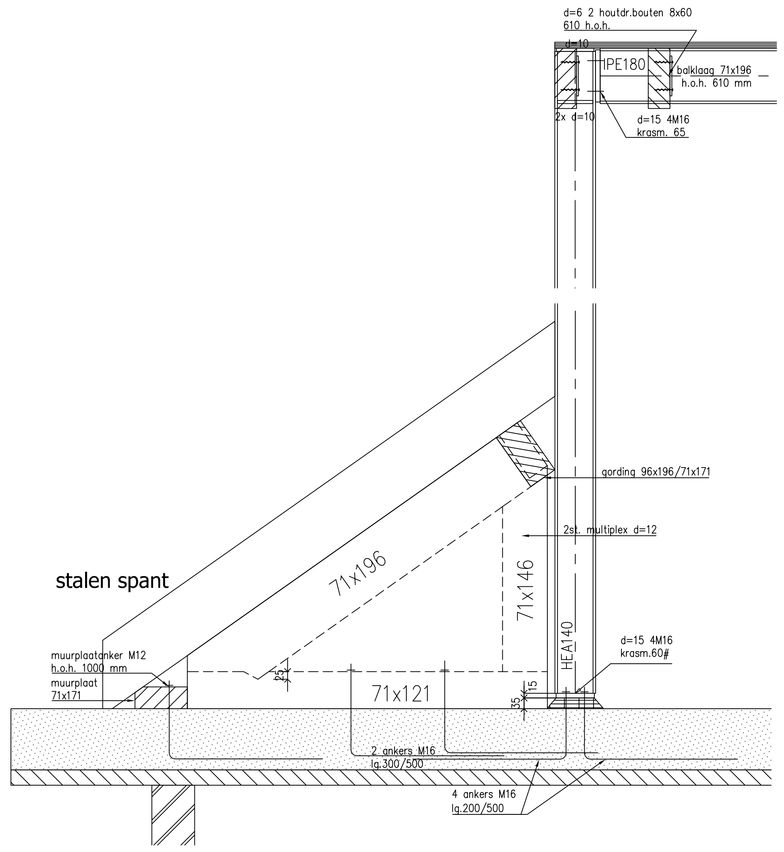

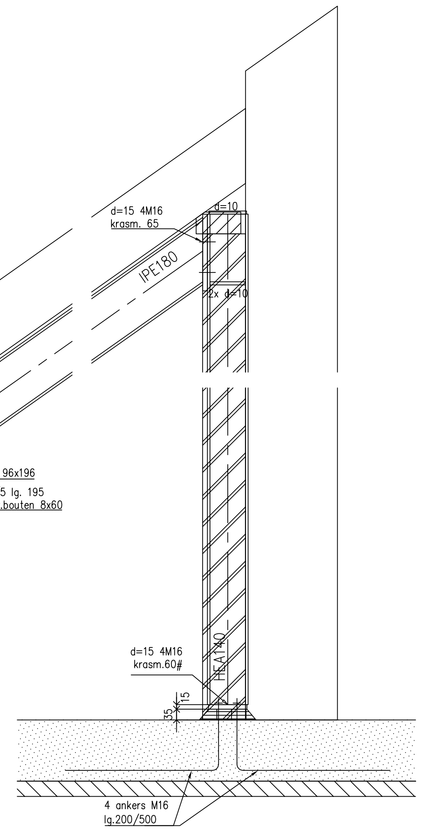

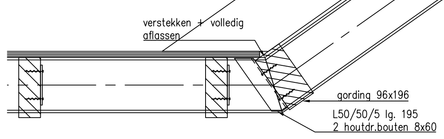

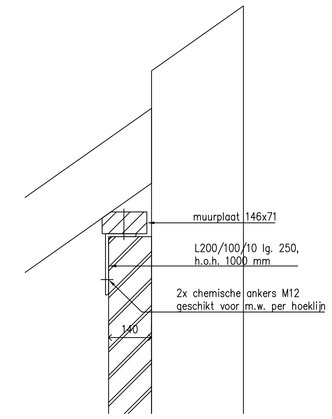

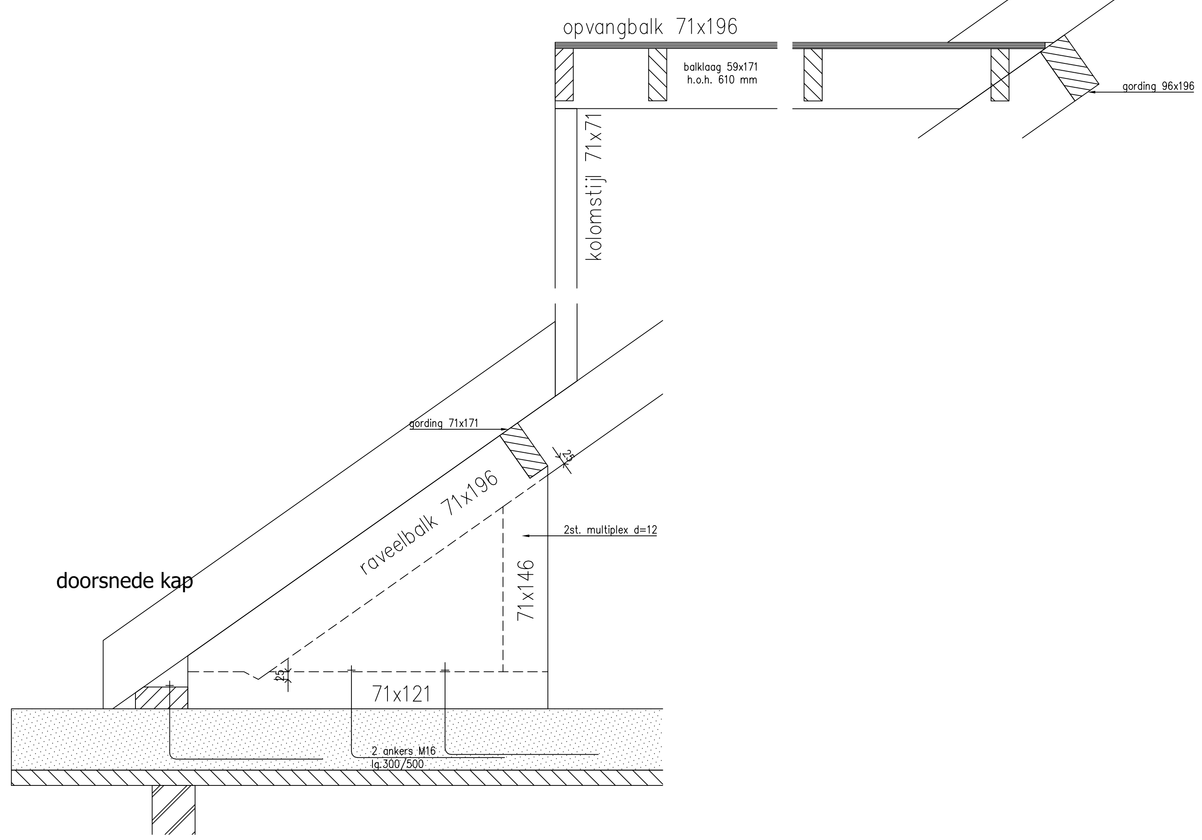

KAPPLAN

- Houten gordingen volgens schema.
- Muurplaat/randbalk verankeren aan metselwerk/vloer middels muurplaatankers ø12, h.o.h. 1000 mm.
- Dakplaten extra vernagelen aan muurplaat i.v.m. afschuifkrachten volgens fabrikant/leverancier dakplaten.
- Gordingen verankeren aan metselwerk middels storm- opwaaiankers.
- Gordinglassen 4-zijdig steunen tegen afschuiving cq. wegdraaien.
- Alle houtverbindingen volgens EUROCODE 5
- ravelingen t.b.v. VELUX-dakramen in dakplaat volgens fabrikant/leverancier.

PLATDAK (dakkapel)

geen grind gerekend !!

- Houten balklaag volgens schema
- Balklaag verankeren aan metselwerk d.m.v. balklaagankers.
- Balklaag plaatsen op blijvend afschot van 15 mm/m'.
- Alle houtverbindingen volgens EUROCODE 5.

Veranderlijke belasting: 1.0 kN/m²

2 st. houten balken onderling koppelen d.m.v. bouten M12, 500 h.o.h.

LEGENDA

- lijnlast op vloerplaat volgens tabel lijn- en puntlasten op vloerplaat
- rollaag +2 lagen murfor
- stalen latei 200mm. opleggen (tenzij anders aangegeven)
- Prefab betonlatei niet vloerdragend (tenzij anders aangegeven)
- Stalton latei niet vloerdragend (tenzij anders aangegeven)
- Versterkte strook in vloerplaat, volgens vloerfabrikant (tenzij anders aangegeven)

GEGEVENS STAALCONSTRUCTIES:

Staalkwaliteit:	S235JR	(tenzij anders aangegeven)	Stelspecie:	volgens CUR aanbeveling 24,
Boutkwaliteit:	8.8	(tenzij anders aangegeven)		krimparme cementgebonden mortels.
Ankerkwaliteit:	4.6	(tenzij anders aangegeven)	Sterkteklasse:	Karakteristieke druksterkte min. C28/35.
Lasverbindingen:	zie constructieberekening/detailberekening		Mortel:	soort, type en verwerking vlgs. fabrikant.

Behandeling staal volgens bestek. Stalen lateien t.p.v. buitenblad thermisch verzinken.
Stalen lateien 200 millimeter opleggen (tenzij anders aangegeven).

GEGEVENS METSELWERKCONSTRUCTIES:

Mortels conform NEN-EN 1996-2.
Genormaliseerde druksterkte conform EUROCODE 6.

Druksterkte mortel minimaal:	7.5 N/mm².
Druksterkte lijmwerk minimaal:	12.5 N/mm².
Gevoxon:	CS12; Dilatasties volgens opgave fabrikant, ter controle aan ons bureau.
Klinkers:	CS20; Gemiddeld aantal spouwankers volgens CUR71.
Hoge druk:	CS28; Alle spouwbladen onderling koppelen d.m.v. spouwankers (tenzij anders aangegeven).
Van toepassing:	CS12; (tenzij anders aangegeven).

Alle aangegeven metselwerk is stabiliteits metselwerk halfsteens (tenzij ander aangegeven).

GEGEVENS BETONCONSTRUCTIES:

Betonkwaliteit:	C20/25 (tenzij anders aangegeven)
Staalkwaliteit:	B500
Milieuklasse:	XC2
Verankeringslengte:	47x staafdiameter (tenzij anders aangegeven)
Betondekking:	35mm. onder / 30mm. boven (tenzij anders aangegeven)
Basisgegevens toepassen	(tenzij anders aangegeven)

1e laag van boven
2e laag van boven
2e laag van onder
1e laag van onder

OPMERKING

-
-
-
-
-

Verkennis Advies
Ketelaarsweg 4
6035 AC Ospel
e-mail: info@verkennisadvies.nl
Website: www.verkennisadvies.nl
Tel: +31(0)495 843607

Alle maten in millimeters.
Op al onze opdrachten is DNR2011 van toepassing.
Overnemen van digitale gegevens gehoud op eigen verantwoordelijk.
Digitale nauwkeurigheid van gegevens.
Dit tekening mag alleen worden bestelbekering architect.
Deze tekening mag zonder schriftelijke toestemming niet worden gereproduceerd.

VERKENNIS ADVIES
adviesbureau voor bouwconstructies

PROJECT:	Nieuwbouw woning op PB Salmespad, kavel 469B Nederweert	status:	Bouwaanvraag
		datum:	20-05-2021
		wijziging:	
BETREFT:	Constructie Kapplan	constr.:	M. Verkennis
		tekenaar:	J. de Bruin
opdrachtgever: [redacted]	architect: Grimbergen Architecten Kerkstraat 68 6035 CH Nederweert 0495-842242	schaal:	1:50/10
		formaat:	A0
		werk nr:	P21-044
		blad nr:	B002