BIM360Docs Envelope ID: 32F547C2-A20F-4FE1-8EEA-CFAFEB0738SA

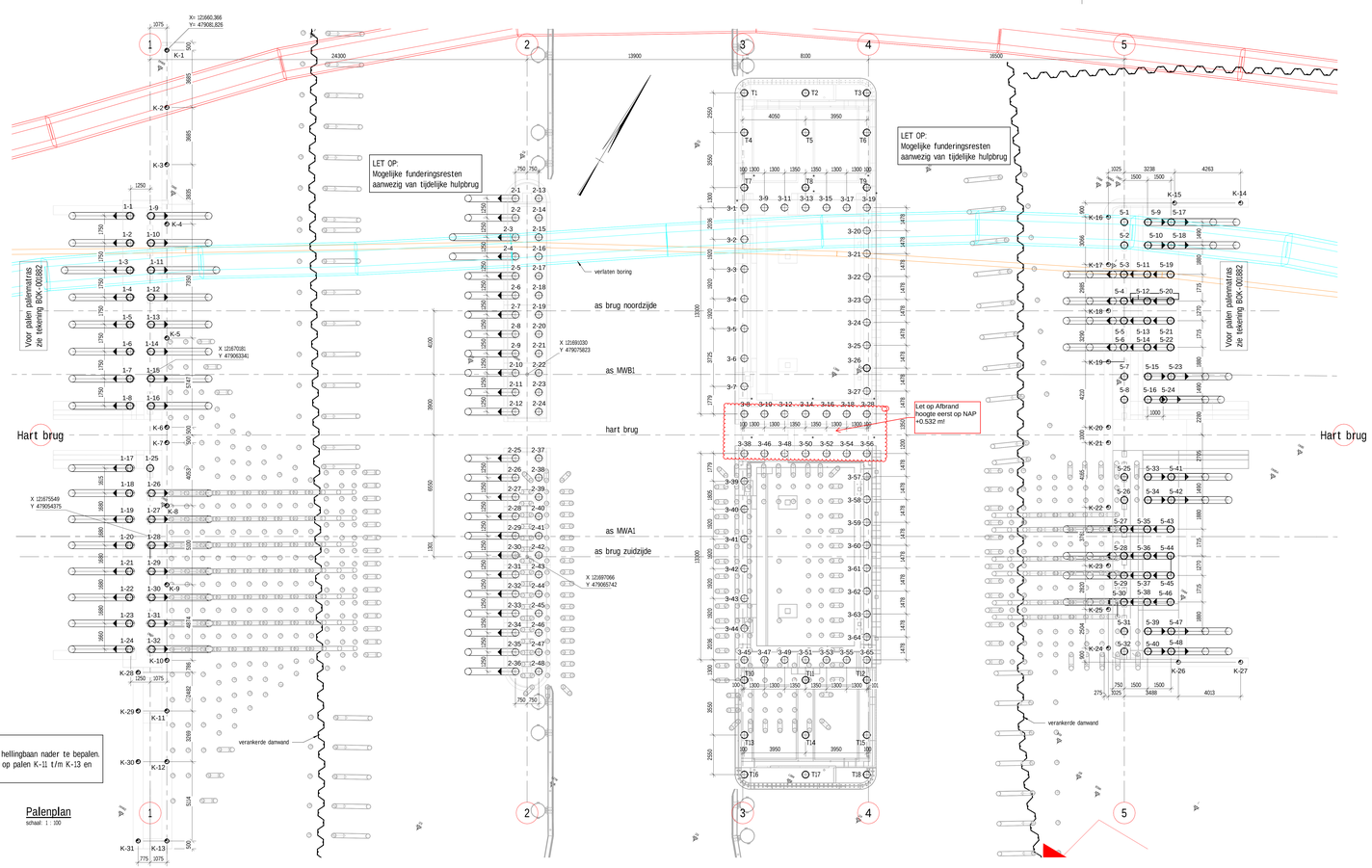

Palenplan
schaal: 1 : 100

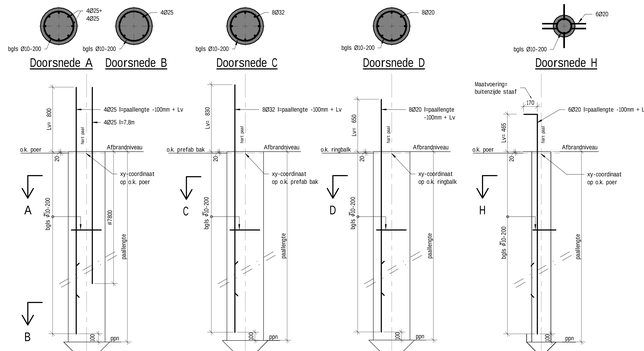

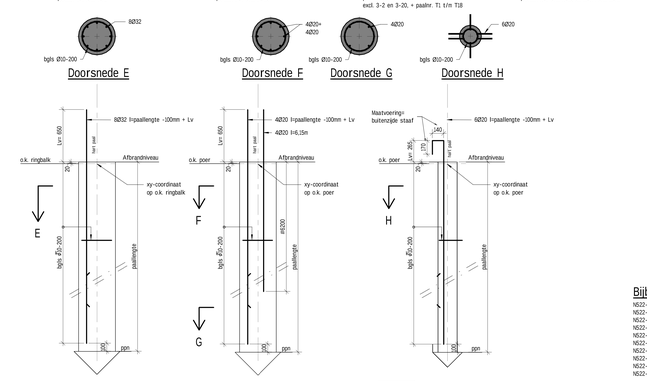

Bijbehorende tekeningen

N522-350842-42-52-07 - Wapeningstekening basculekelder Noord palen
N522-350842-42-52-35 - Wapeningstekening technische ruimte Noord palen
N522-350842-42-52-45 - Wapeningstekening landhoofd as-1 Noord palen
N522-350842-42-52-55 - Wapeningstekening landhoofd as-5 Noord palen
N522-350842-42-52-65 - Wapeningstekening watervijzel as-2 Noord palen
N522-350842-42-52-106 - Wapeningstekening basculekelder Zuid palen
N522-350842-42-52-135 - Wapeningstekening technische ruimte Zuid palen
N522-350842-42-52-145 - Wapeningstekening landhoofd as-1 Zuid palen
N522-350842-42-52-155 - Wapeningstekening landhoofd as-5 Zuid palen
N522-350842-42-52-165 - Wapeningstekening watervijzel as-2 Zuid palen

Legenda

Algemeen
- Maatvoering in mm, tenzij anders aangegeven
- Hoogtematen in m t.o.v. N.A.P., tenzij anders aangegeven
- Coordinaten in mm, tenzij anders aangegeven
- Maatvoering met # niet op schaal getekend
- Voor aarding palen zie wapeningstekeningen palen
- Het materiaal van de verlaten boring in de rivierbodem is PE (doorboren)
- In het palenplan van brug noord is geen rekening gehouden met de mogelijk in de riverbodem achtergebleven paalfundering van de stalen hulpbrug
- Voorzieningen van paalmatras t.p.v. landhoofden niet meegenomen
- Palenplan zuid dient eventueel na het slopen van de bestaande brug aangepast te worden aan de ingemeten gegevens van de bestaande palen
- De fundering van de te annoveren brug dient tot terminste 1.5 meter onder de onderhoudsdiepte (-3.9m NAP) van de Amstel verwijderd te worden. Achterblijvende paalresten dienen op as-built tekeningen in kaart te worden gebracht in X-Y-Z coordinaten en schoorstand.
- De palen van remming- en geleidewerken en dukdalven dienen tot terminste 1.5 meter onder de onderhoudsdiepte van de Amstel verwijderd te worden. Achterblijvende paalresten dienen in kaart te worden gebracht in X-Y-Z coordinaten en schoorstand.

Specificatie palen
- Tubex grout-injectiepaal # 457/560 t=10mm
- Las- en verankeringsdetajlen conform NEN-EN 1992-1-1+C2:2011 en NEN-EN 1992-1-1+C2/NB
- Lassen versprongend aanbrengen
- Lassen aan wapening niet toegestaan
- Staalkwaliteit buis S235
- Kunststof afstandhouders fabrikaat Walinco o.g. toepassen
- Buispaal uit een stuk vervaardigen (geen laswerk)
- Grout aanbrengen vanaf p.p.n. tot 10.5 - N.A.P.
- Voor de stalen buispalen geldt EXC3, volgens NEN-EN 1090-2
- Voor de voetplaat geldt EXC2, volgens NEN-EN 1090-2

Toleranties palen
- Stramien 1 en 5: x,y,z: 50mm op maaiveld
- Stramien 2: x,y: 100mm, z: 75mm op maaiveld
- Stramien 3,4: x,y,z: 75mm

= bestaande palen

Revisie	Datum	Omschrijving	Getekend	Gecontroleerd	Vrijgegeven
3.0	14-02-2020	Definitief, ze wijzigingsplan	AKR	JGE	MWG
2.0	09-07-2019	H.o.h. afstand paal 2-35 / 2-36 en 2-47 / 2-48 (1250mm)	AKR	JNG	JGE
1.0	29-05-2019	Definitief	AKR	JNG	JGE

Opdrachtgever
Provincie Noord-Holland
Contractnummer: 2761
Zaaknummer: 298761

bok
Woudenberg 55,
1315 HR Almere
Postbus 262, 1110 AG Diemen

Project: Combinatie brug Ouderkerk — C14428

Brug Noord en brug Zuid
Palenplan Bruggen en Technische ruimte Noord en Zuid
KW
Uitvoeringsontwerp

Mad/bladen (#): —
formaat: A0x0
schaal: Ze tek.
SBS: 0_11
WBS: WP-00114
PAM: 00005
TOPCODE: 25G16/25G17

opsteller	A. Kramer	d.d. 14-05-2019	par.	
controleur	J. Jongbloed	d.d. 14-05-2019	par.	
teamleider	J. Ing	d.d. 29-05-2019	par.	
ontwerpmanager	R. Van Weerdenburg	d.d. 14-02-2020	par.	

status: DEFINITIEF
tek.nr.: N522-350842-42-52-02
BOK-001881
revisie: 3.0

Deze tekening is eigendom van Provincie NH, onder haar beheersing mag niet zo deze tekening worden gekopieerd, gebruikt of ter zichtten ter inzage worden gegeven.
Alle rechten BOK B.V. zijn voorbehouden. Kopie, PM tekenen en Blackboard, KAS, Vialis en Heijkoop

BIM 360 / RN22 Vervanging brug Ouderkerk/BOK - N522 - 30 model UG / A2

Palenstaat stramien 1 (Landhoofd Westzijde)

Mark	Type	Afbrandniveau	Dk poer	Paallengte	PPN	Helling (+/-)	X-coordinaat	Y-coordinaat
1-1	Tubex paal Ø457/560-10 schoor	+1.620	+1.600	22.870	-21.200	6	21663856	479071472
1-2	Tubex paal Ø457/560-10 schoor	+1.620	+1.600	22.870	-21.200	6	21664755	479069575
1-3	Tubex paal Ø457/560-10 schoor	+1.620	+1.600	29.631	-24.880	6	21665654	479068489
1-4	Tubex paal Ø457/560-10 schoor	+1.620	+1.600	22.870	-21.200	6	21666552	479068671
1-5	Tubex paal Ø457/560-10 schoor	+1.620	+1.600	22.870	-21.200	6	21667451	479069486
1-6	Tubex paal Ø457/560-10 schoor	+1.620	+1.600	22.870	-21.200	6	21668350	479070594
1-7	Tubex paal Ø457/560-10 schoor	+1.620	+1.600	22.870	-21.200	6	21669249	479071921
1-8	Tubex paal Ø457/560-10 schoor	+1.620	+1.600	22.870	-21.200	6	21670147	479073466
1-9	Tubex paal Ø457/560-10 schoor	+1.620	+1.600	22.870	-21.200	6	21664628	479072147
1-10	Tubex paal Ø457/560-10 schoor	+1.620	+1.600	22.870	-21.200	6	21665527	479073562
1-11	Tubex paal Ø457/560-10 schoor	+1.620	+1.600	29.631	-24.880	6	21666426	479074681
1-12	Tubex paal Ø457/560-10 schoor	+1.620	+1.600	22.870	-21.200	6	21667325	479075789
1-13	Tubex paal Ø457/560-10 schoor	+1.620	+1.600	22.870	-21.200	6	21668224	479076928
1-14	Tubex paal Ø457/560-10 schoor	+1.620	+1.600	22.870	-21.200	6	21669423	479076497
1-15	Tubex paal Ø457/560-10 schoor	+1.620	+1.600	22.870	-21.200	6	21670322	479075335
1-16	Tubex paal Ø457/560-10 schoor	+1.620	+1.600	22.870	-21.200	6	21671221	479074014
1-17	Tubex paal Ø457/560-10 schoor	+1.620	+1.600	21.173	-20.000	6	21663764	479074313
1-18	Tubex paal Ø457/560-10 schoor	+1.620	+1.600	21.173	-20.000	6	21664663	479073426
1-19	Tubex paal Ø457/560-10 schoor	+1.620	+1.600	21.173	-20.000	6	21665562	479072539
1-20	Tubex paal Ø457/560-10 schoor	+1.620	+1.600	21.173	-20.000	6	21666461	479071652
1-21	Tubex paal Ø457/560-10 schoor	+1.620	+1.600	21.173	-20.000	6	21667360	479070765
1-22	Tubex paal Ø457/560-10 schoor	+1.620	+1.600	21.173	-20.000	6	21668259	479069878
1-23	Tubex paal Ø457/560-10 schoor	+1.620	+1.600	21.173	-20.000	6	21667356	479068604
1-24	Tubex paal Ø457/560-10 schoor	+1.620	+1.600	21.173	-20.000	6	21667255	479067489
1-25	Tubex paal Ø457/560-10 schoor	+1.620	+1.600	22.820	-21.200	6	21667353	479066506
1-26	Tubex paal Ø457/560-10 schoor	+1.620	+1.600	21.173	-20.000	6	21674413	479066771
1-27	Tubex paal Ø457/560-10 schoor	+1.620	+1.600	21.173	-20.000	6	21674876	479065331
1-28	Tubex paal Ø457/560-10 schoor	+1.620	+1.600	21.173	-20.000	6	21675539	479063886
1-29	Tubex paal Ø457/560-10 schoor	+1.620	+1.600	21.173	-20.000	6	21676752	479062448
1-30	Tubex paal Ø457/560-10 schoor	+1.620	+1.600	21.173	-20.000	6	21677965	479061011
1-31	Tubex paal Ø457/560-10 schoor	+1.620	+1.600	21.173	-20.000	6	21678426	479059580
1-32	Tubex paal Ø457/560-10 schoor	+1.620	+1.600	21.173	-20.000	6	21678326	479058141

Palenstaat stramien 2 (Waterpijler Westzijde)

Mark	Type	Afbrandniveau	Dk prefab bak	Paallengte	PPN	Helling (+/-)	X-coordinaat	Y-coordinaat
2-1	Tubex paal Ø457/560-10 schoor	-0.200	-0.200	18.61	-18.500	6	21664556	479095176
2-2	Tubex paal Ø457/560-10 schoor	-0.200	-0.200	18.61	-18.500	6	21665455	479094404
2-3	Tubex paal Ø457/560-10 schoor	-0.200	-0.200	24.894	-24.500	6	21666354	479093631
2-4	Tubex paal Ø457/560-10 schoor	-0.200	-0.200	24.894	-24.500	6	21666452	479092859
2-5	Tubex paal Ø457/560-10 schoor	-0.200	-0.200	18.61	-18.500	6	21667124	479093987
2-6	Tubex paal Ø457/560-10 schoor	-0.200	-0.200	18.61	-18.500	6	21667796	479093614
2-7	Tubex paal Ø457/560-10 schoor	-0.200	-0.200	18.61	-18.500	6	21668469	479092742
2-8	Tubex paal Ø457/560-10 schoor	-0.200	-0.200	18.61	-18.500	6	21669141	479091870
2-9	Tubex paal Ø457/560-10 schoor	-0.200	-0.200	18.61	-18.500	6	21669813	479090998
2-10	Tubex paal Ø457/560-10 schoor	-0.200	-0.200	18.61	-18.500	6	21670485	479090126
2-11	Tubex paal Ø457/560-10 schoor	-0.200	-0.200	18.61	-18.500	6	21668157	479089254
2-12	Tubex paal Ø457/560-10 schoor	-0.200	-0.200	18.61	-18.500	6	21669019	479088382
2-13	Tubex paal Ø457/560-10 schoor	-0.200	-0.200	18.61	-18.500	6	21665443	479096348
2-14	Tubex paal Ø457/560-10 schoor	-0.200	-0.200	18.500	-18.500	0	21666485	479094974
2-15	Tubex paal Ø457/560-10 schoor	-0.200	-0.200	24.320	-24.500	0	21667127	479093602
2-16	Tubex paal Ø457/560-10 schoor	-0.200	-0.200	24.320	-24.500	0	21667769	479092230
2-17	Tubex paal Ø457/560-10 schoor	-0.200	-0.200	18.500	-18.500	0	21668411	479090857
2-18	Tubex paal Ø457/560-10 schoor	-0.200	-0.200	18.500	-18.500	0	21669053	479089485
2-19	Tubex paal Ø457/560-10 schoor	-0.200	-0.200	18.500	-18.500	0	21669695	479088113
2-20	Tubex paal Ø457/560-10 schoor	-0.200	-0.200	18.500	-18.500	0	21668337	479087440
2-21	Tubex paal Ø457/560-10 schoor	-0.200	-0.200	18.500	-18.500	0	21669979	479077387
2-22	Tubex paal Ø457/560-10 schoor	-0.200	-0.200	18.500	-18.500	0	21668620	479076748
2-23	Tubex paal Ø457/560-10 schoor	-0.200	-0.200	18.500	-18.500	0	21669349	479075274
2-24	Tubex paal Ø457/560-10 schoor	-0.200	-0.200	18.500	-18.500	0	21669296	479074401
2-25	Tubex paal Ø457/560-10 schoor	-0.200	-0.200	18.500	-18.500	0	21669181	479073985
2-26	Tubex paal Ø457/560-10 schoor	-0.200	-0.200	18.500	-18.500	0	21669033	479073512
2-27	Tubex paal Ø457/560-10 schoor	-0.200	-0.200	18.61	-18.500	6	21664445	479098982
2-28	Tubex paal Ø457/560-10 schoor	-0.200	-0.200	18.61	-18.500	6	21665287	479098225
2-29	Tubex paal Ø457/560-10 schoor	-0.200	-0.200	18.61	-18.500	6	21666129	479095615
2-30	Tubex paal Ø457/560-10 schoor	-0.200	-0.200	18.61	-18.500	6	21666971	479094848
2-31	Tubex paal Ø457/560-10 schoor	-0.200	-0.200	18.500	-18.500	0	21667813	479093275
2-32	Tubex paal Ø457/560-10 schoor	-0.200	-0.200	18.61	-18.500	6	21667655	479092507
2-33	Tubex paal Ø457/560-10 schoor	-0.200	-0.200	18.61	-18.500	6	21668297	479091735
2-34	Tubex paal Ø457/560-10 schoor	-0.200	-0.200	18.61	-18.500	6	21668939	479090192
2-35	Tubex paal Ø457/560-10 schoor	-0.200	-0.200	18.500	-18.500	0	21669582	479088649
2-36	Tubex paal Ø457/560-10 schoor	-0.200	-0.200	18.61	-18.500	6	21670183	479090608
2-37	Tubex paal Ø457/560-10 schoor	-0.200	-0.200	18.500	-18.500	0	21664440	479071575
2-38	Tubex paal Ø457/560-10 schoor	-0.200	-0.200	18.500	-18.500	0	21665299	479070823
2-39	Tubex paal Ø457/560-10 schoor	-0.200	-0.200	18.500	-18.500	0	21666158	479070071
2-40	Tubex paal Ø457/560-10 schoor	-0.200	-0.200	18.500	-18.500	0	21666214	479068358
2-41	Tubex paal Ø457/560-10 schoor	-0.200	-0.200	18.500	-18.500	0	21667073	479069606
2-42	Tubex paal Ø457/560-10 schoor	-0.200	-0.200	18.500	-18.500	0	21667932	479068823
2-43	Tubex paal Ø457/560-10 schoor	-0.200	-0.200	18.500	-18.500	0	21668790	479067040
2-44	Tubex paal Ø457/560-10 schoor	-0.200	-0.200	18.500	-18.500	0	21668942	479066468
2-45	Tubex paal Ø457/560-10 schoor	-0.200	-0.200	18.500	-18.500	0	21669594	479065996
2-46	Tubex paal Ø457/560-10 schoor	-0.200	-0.200	18.500	-18.500	0	21670025	479066023
2-47	Tubex paal Ø457/560-10 schoor	-0.200	-0.200	18.500	-18.500	0	21670888	479060861
2-48	Tubex paal Ø457/560-10 schoor	-0.200	-0.200	18.500	-18.500	0	21670450	479059879

Palenstaat stramien 3-4 (Basculekelder)

Mark	Type	Afbrandniveau	Dk vloer	Paallengte	PPN	Helling (+/-)	X-coordinaat	Y-coordinaat
3-1	Tubex paal Ø457/560-10 ter test	+0.000	+0.000	21.405	-24.000	0	21671518	479094325
3-2	Tubex paal Ø457/560-10 ter test	+0.000	+0.000	24.500	-24.500	0	21670970	479092747
3-3	Tubex paal Ø457/560-10 schoor	+1.405	+1.385	22.752	-21.000	6	21670749	479091334
3-4	Tubex paal Ø457/560-10 schoor	+1.405	+1.385	22.752	-21.000	6	21671628	479089982
3-5	Tubex paal Ø457/560-10 schoor	+1.405	+1.385	22.752	-21.000	6	21672242	479090549
3-6	Tubex paal Ø457/560-10 schoor	+1.405	+1.385	22.752	-21.000	6	21672854	479091116
3-7	Tubex paal Ø457/560-10 schoor	+1.405	+1.385	22.752	-21.000	6	21674129	479089488
3-8	Tubex paal Ø457/560-10 schoor	+1.405	+1.385	22.752	-21.000	6	21673516	479088920
3-9	Tubex paal Ø457/560-10 schoor	+1.405	+1.385	24.500	-24.000	0	21672930	479087796
3-10	Tubex paal Ø457/560-10 schoor	+1.405	+1.385	21.794	-24.000	6	21672343	479087227
3-11	Tubex paal Ø457/560-10 schoor	+1.405	+1.385	22.752	-21.000	6	21673757	479086443
3-12	Tubex paal Ø457/560-10 schoor	+1.405	+1.385	22.752	-21.000	6	21673167	479085433
3-13	Tubex paal Ø457/560-10 schoor	+1.405	+1.385	22.752	-21.000	6	21674340	479084343
3-14	Tubex paal Ø457/560-10 schoor	+1.405	+1.385	22.752	-21.000	6	21673749	479083876
3-15	Tubex paal Ø457/560-10 schoor	+1.405	+1.385	22.752	-21.000	6	21675345	479083252
3-16	Tubex paal Ø457/560-10 schoor	+0.000	+0.000	18.500	-18.500	0	21673936	479095498
3-17	Tubex paal Ø457/560-10 ter test	+0.000	+0.000	18.500	-18.500	0	21673348	479094921
3-18	Tubex paal Ø457/560-10 schoor	+1.405	+1.385	21.794	-24.000	6	21672357	479094338
3-19	Tubex paal Ø457/560-10 schoor	+1.405	+1.385	22.752	-21.000	6	21674954	479093755
3-20	Tubex paal Ø457/560-10 schoor	+0.000	+0.000	18.500	-18.500	0	21674554	479093225
3-21	Tubex paal Ø457/560-10 schoor	+1.405	+1.385	22.752	-21.000	6	21674956	479093760
3-22	Tubex paal Ø457/560-10 schoor	+1.405	+1.385	22.752	-21.000	6	21673737	479092442
3-23	Tubex paal Ø457/560-10 schoor	+1.405	+1.385	22.752	-21.000	6	21673134	479091224
3-24	Tubex paal Ø457/560-10 schoor	+1.405	+1.385	22.752	-21.000	6	21674557	479090652
3-25	Tubex paal Ø457/560-10 schoor	+1.405	+1.385	22.752	-21.000	6	21674159	479089902
3-26	Tubex paal Ø457/560-10 schoor	+1.405	+1.385	22.752	-21.000	6	21673523	479088633
3-27	Tubex paal Ø457/560-10 schoor	+1.405	+1.385	22.752	-21.000	6	21672870	479087364
3-28	Tubex paal Ø457/560-10 schoor	+1.405	+1.385	22.752	-21.000	6	21674445	479087095
3-29	Tubex paal Ø457/560-10 schoor	+1.405	+1.385	22.752	-21.000	6	21673847	479085825
3-30	Tubex paal Ø457/560-10 schoor	+1.405	+1.385	22.752	-21.000	6	21673247	479084557
3-31	Tubex paal Ø457/560-10 schoor	+1.405	+1.385	22.752	-21.000	6	21672649	479083288
3-32	Tubex paal Ø457/560-10 schoor	+1.405	+1.385	22.752	-21.000	6	21672049	479082020
3-33	Tubex paal Ø457/560-10 schoor	+1.405	+1.385	22.752	-21.000	6	21671451	479080751
3-34	Tubex paal Ø457/560-10 schoor	+1.405	+1.385	22.752	-21.000	6	21673054	479080482
3-35	Tubex paal Ø457/560-10 schoor	+1.405	+1.385	22.752	-21.000	6	21672454	479079213
3-36	Tubex paal Ø457/560-10 schoor	+1.405	+1.385	22.752	-21.000	6	21671855	479077945
3-37	Tubex paal Ø457/560-10 schoor	+1.405	+1.385	22.752	-21.000	6	21673258	479076676
3-38	Tubex paal Ø457/560-10 schoor	+1.405	+1.385	22.752	-21.000	6	21672659	479075407
3-39	Tubex paal Ø457/560-10 schoor	+1.405	+1.385	22.752	-21.000	6	21672061	479074138
3-40	Tubex paal Ø457/560-10 schoor	+1.405	+1.385	22.752	-21.000	6	21671462	479072870
3-41	Tubex paal Ø457/560-10 schoor	+1.405	+1.385	22.752	-21.000	6	21672863	479072601
3-42	Tubex paal Ø457/560-10 schoor	+1.405	+1.385	22.752	-21.000	6	21672265	479071332
3-43	Tubex paal Ø457/560-10 schoor	+1.405	+1.385	22.752	-21.000	6	21671667	479070063
3-44	Tubex paal Ø457/560-10 schoor	+1.405	+1.385	22.752	-21.000	6	21671447	479068975
3-45	Tubex paal Ø457/560-10 schoor	+1.405	+1.385	22.752	-21.000	6	21672249	479067726
3-46	Tubex paal Ø457/560-10 schoor	+1.405	+1.385	22.752	-21.000	6	21671777	479066937
3-47	Tubex paal Ø457/560-10 schoor	+1.405	+1.385	22.752	-21.000	6	21672608	479067986
3-48	Tubex paal Ø457/560-10 schoor	+1.405	+1.385	22.752	-21.000	6	21671952	479067875
3-49	Tubex paal Ø457/560-10 schoor	+1.405	+1.385	22.752	-21.000	6	21674273	479065903
3-50	Tubex paal Ø457/560-10 schoor	+1.405	+1.385	22.752	-21.000	6	21673686	479064820
3-51	Tubex paal Ø457/560-10 schoor	+1.405	+1.385	22.752	-21.000	6	21673098	479063737
3-52	Tubex paal Ø457/560-10 schoor	+1.405	+1.385	22.752	-21.000	6	21672509	479063654
3-53	Tubex paal Ø457/560-10 schoor	+1.405	+1.385	22.752	-21.000	6	21673921	479062571
3-54	Tubex paal Ø457/560-10 schoor	+1.405	+1.385	22.752	-21.000	6	21673324	479061490
3-55	Tubex paal Ø457/560-10 schoor	+1.405	+1.385	22.752	-21.000	6	21672735	479060408
3-56	Tubex paal Ø457/560-10 schoor	+1.405	+1.385	22.752	-21.000	6	21672409	479060387
3-57	Tubex paal Ø457/560-10 schoor	+1.405	+1.385	22.752	-21.000	6	21673346	479061430
3-58	Tubex paal Ø457/560-10 schoor	+0.000	+0.000	18.500	-18.500	0	21673957	479060452
3-59	Tubex paal Ø457/560-10 schoor	+0.000	+0.000	18.500	-18.500	0	21673368	479079894
3-60	Tubex paal Ø457/560-10 schoor	+0.000	+0.000	18.500	-18.500	0	21672779	479078625
3-61	Tubex paal Ø457/560-10 schoor	+0.000	+0.000	18.500	-18.500	0	21672181	479077357
3-62	Tubex paal Ø457/560-10 schoor	+0.000	+0.000	18.500	-18.500	0	21671583	479076088
3-63	Tubex paal Ø457/560-10 schoor	+0.000	+0.000	18.500	-18.500	0	21672794	479075205
3-64	Tubex paal Ø457/560-10 schoor	+0.000	+0.000	18.500	-18.500	0	21672812	479073934
3-65	Tubex paal Ø457/560-10 schoor	+0.000	+0.000	18.500	-18.500	0	21672829	479072286

Palenstaat stramien 5 (Landhoofd Oostzijde)

Mark	Type	Afbrandniveau	Dk vloer	Paallengte	PPN	Helling (+/-)	X-coordinaat	Y-coordinaat
5-1	Tubex paal Ø457/560-10 ter test	+1.405	+1.385	21.405	-24.000	0	21671818	479094325
5-2	Tubex paal Ø457/560-10 ter test	+0.000	+0.000	24.500	-24.500	0	21670970	479092747
5-3	Tubex paal Ø457/560-10 schoor	+1.405	+1.385	22.752	-21.000	6	21670749	479091334
5-4	Tubex paal Ø457/560-10 schoor	+1.405	+1.385	22.752	-21.000	6	21671628	479089982
5-5	Tubex paal Ø457/560-10 schoor	+1.405	+1.385	22.752	-21.000	6	21672242	479090549
5-6	Tubex paal Ø457/560-10 schoor	+1.405	+1.385	22.752	-21.000	6	21672854	479091116
5-7	Tubex paal Ø457/560-10 schoor	+1.405	+1.385	22.752	-21.000	6	21674129	479089488
5-8	Tubex paal Ø457/560-10 schoor	+1.405	+1.385	22.752	-21.000	6	21673516	479088920
5-9	Tubex paal Ø457/560-10 schoor	+1.405	+1.385	24.500	-24.000	0	21672930	479087796
5-10	Tubex paal Ø457/560-10 schoor	+1.405	+1.385	21.794	-24.000	6	21672343	479087227
5-11	Tubex paal Ø457/560-10 schoor	+1.405	+1.385	22.752	-21.000	6	21673757	479086443
5-12	Tubex paal Ø457/560-10 schoor	+1.405	+1.385	22.752	-21.000	6	21673167	479085433
5-13	Tubex paal Ø457/560-10 schoor	+1.405	+1.385	22.752	-21.000	6	21674340	479084343
5-14	Tubex paal Ø457/560-10 schoor	+1.405	+1.385	22.752	-21.000	6	21673749	479083876
5-15	Tubex paal Ø457/560-10 schoor	+1.405	+1.385	22.752	-21.000	6	21675345	479083252
5-16	Tubex paal Ø457/560-10 schoor	+0.000	+0.000	18.500	-18.500	0	21673936	479095498
5-17	Tubex paal Ø457/560-10 ter test	+0.000	+0.000	18.500	-18.500	0	21673348	479094921
5-18	Tubex paal Ø457/560-10 schoor	+1.405	+1.385	21.794	-24.000	6	21672357	479094338
5-19	Tubex paal Ø457/560-10 schoor	+1.405	+1.385	22.752	-21.000	6	21674954	479093755
5-20	Tubex paal Ø457/560-10 schoor	+0.000	+0.000	18.500	-18.500	0	21674554	479093225
5-21	Tubex paal Ø457/560-10 schoor	+1.405	+1.385	22.752	-21.000	6	21674956	479093760
5-22	Tubex paal Ø457/560-10 schoor	+1.405	+1.385	22.752	-21.000	6	21673737	479092442
5-23	Tubex paal Ø457/560-10 schoor	+1.405	+1.385	22.752	-21.000	6	21673134	479091224
5-24	Tubex paal Ø457/560-10 schoor	+1.405	+1.385	22.752	-21.000	6	21674557	479090652
5-25	Tubex paal Ø457/560-10 schoor	+1.405	+1.385	22.752	-21.000	6	21674159	479089902
5-26	Tubex paal Ø457/560-10 schoor	+1.405	+1.385	22.752	-21.000	6	21673523	479088633
5-27	Tubex paal Ø457/560-10 schoor	+1.405	+1.385	22.752	-21.000	6	21672870	479087364
5-28	Tubex paal Ø457/560-10 schoor	+1.405	+1.385	22.752	-21.000	6	21674445	479087095
5-29	Tubex paal Ø457/560-10 schoor	+1.405	+1.385	22.752	-21.000	6	21673847	479085825
5-30	Tubex paal Ø457/560-10 schoor	+1.405	+1.385	22.752	-21.000	6	21673247	479084557
5-31	Tubex paal Ø457/560-10 schoor	+1.405	+1.385	22.752	-21.000	6	21672649	479083288
5-32	Tubex paal Ø457/560-10 schoor	+1.405	+1.385	22.752	-21.000	6	21672049	479082020
5-33	Tubex paal Ø457/560-10 schoor	+1.405	+1.385	22.752	-21.000	6	21671451	479080751
5-34	Tubex paal Ø457/560-10 schoor	+1.405	+1.385	22.752	-21.000	6	21673054	479080482
5-35	Tubex paal Ø457/560-10 schoor	+1.405	+1.385	22.752	-21.000	6	21672454	479079213
5-36	Tubex paal Ø457/560-10 schoor	+1.405	+1.385	22.752	-21.000	6	21671855	479077945
5-37	Tubex paal Ø457/560-10 schoor	+1.405	+1.385	22.752	-21.000	6	21673258	479076676
5-38	Tubex paal Ø457/560-10 schoor	+1.405	+0.532	22.752	-21.000	6	21672659	479075407
5-39	Tubex paal Ø457/560-10 schoor	+1.405	+0.532	22.752	-21.000	6	21672061	479074138
5-40	Tubex paal Ø457/560-10 schoor	+1.405	+0.532	22.752	-21.000	6	21671462	479072870
5-41	Tubex paal Ø457/560-10 schoor	+1.405	+0.