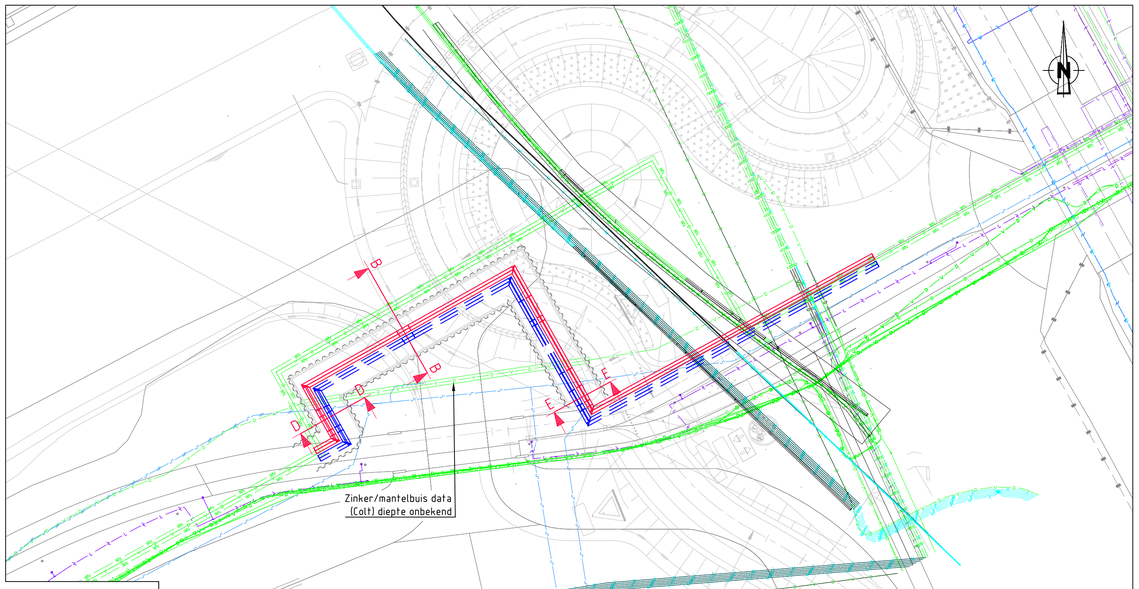

Schaal 1:500 Situatie

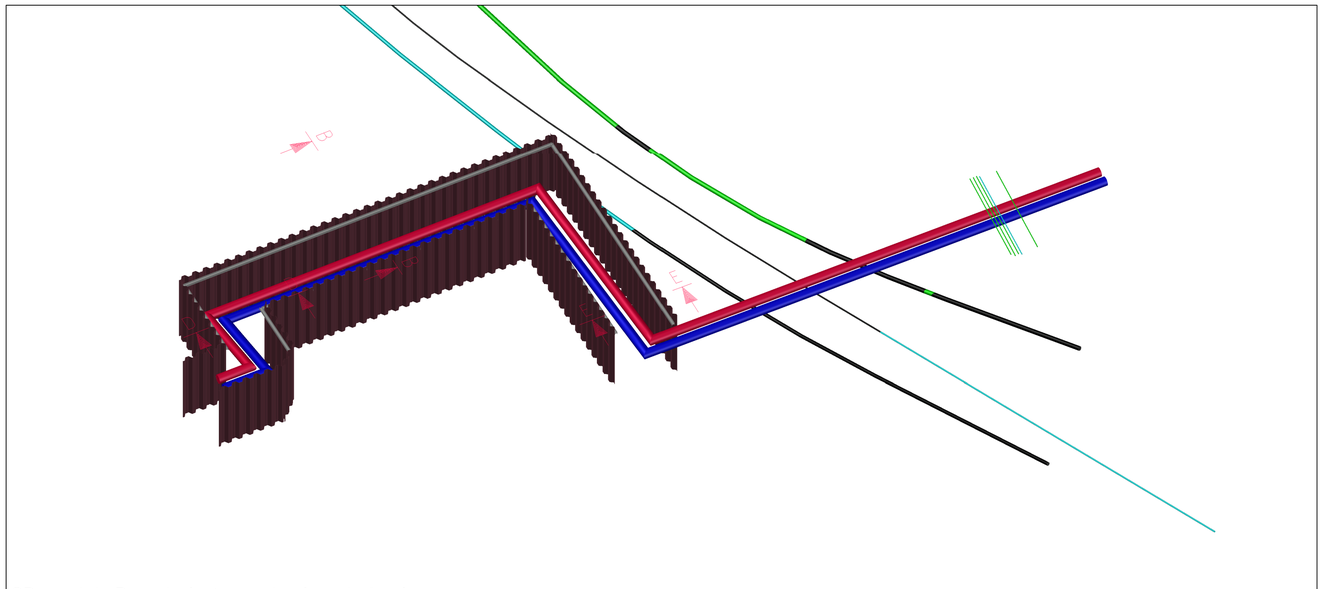

3D model: Bouwkuip t.o.v. kruisende boringen

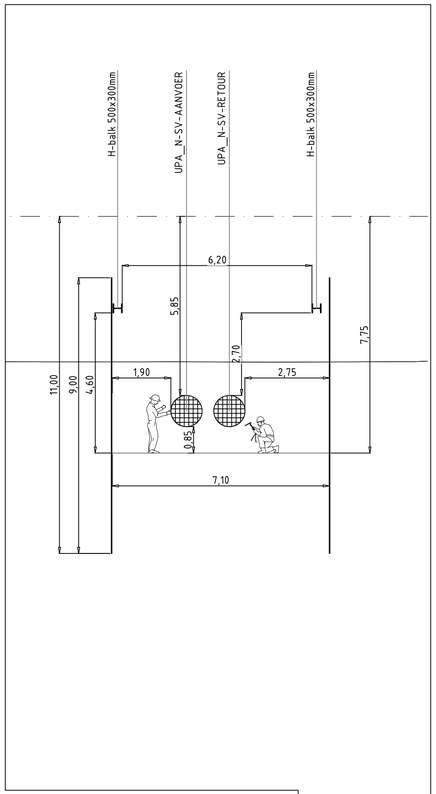

Schaal 1:100 Doorsnede B-B

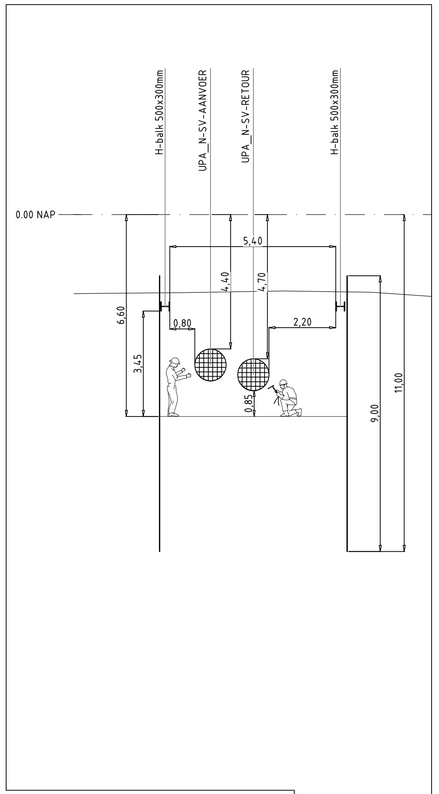

Schaal 1:100 Doorsnede D-D

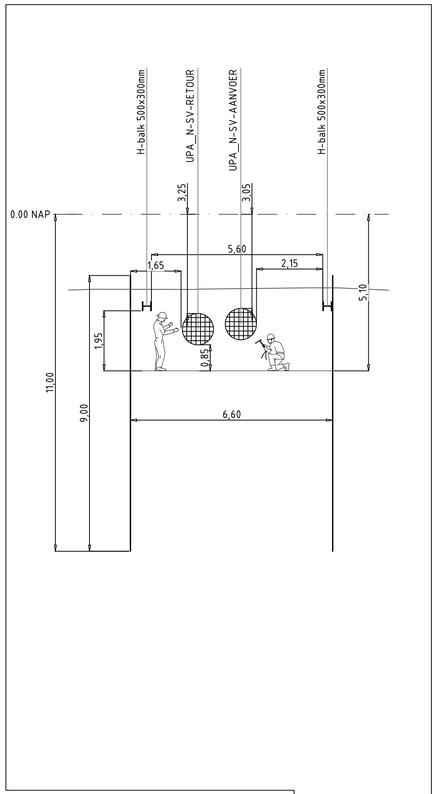

Schaal 1:100 Doorsnede E-E

COORDINATEN KNIKPUNTEN

KNIK #	X - COORDINAAT	Y - COORDINAAT

ALGEMENE OPMERKINGEN

- BIJ BOCHTEN EN EXPANSIEVOORZIENINGEN VAN TERREINLEIDINGEN, EXTRA GRONDVERBETERINGEN TOEPASSEN, I.O.M. UITVOERING WARMTE.
- TRACE WARMTEDISTRIBUTIE VRIJHOUDEN VAN BOUWMATERIAAL.
- VOOR POSITIE EN AFMETINGEN MANTELBUIZEN, ZIE REVISIE-GEGEVENS.
- ALLE AFTAKKINGEN BOVENUIT, TENZIJ ANDERS VERMELD.
- KRUISING MET KABELS/LEIDINGEN TER PLAATSE IN OVERLEG OPLOSSEN.
- CIRCA-MATEN TIJDENS MONTAGE CONTROLEREN EN ZONODIG AANPASSEN.
- ALLE MAATVOERINGEN IN MILLIMETERS OF METERS, TENZIJ ANDERS VERMELD.
- DE AANGEGEVEN NAP HOOGTE IS VANAF BOVENKANT WARMTELEIDING.
- DE OPGEGEVEN X-Y COORDINATEN GEVEN HART WARMTETRACE AAN.
- BIJ KRUISINGEN MET RIOOL EEN TUSSENRUIMTE VAN 20 cm AANHOUDEN.
- NDO: CONFORM NEN-3650, NEN-3651 & EN-13941
- PRIMAIR TRACE UITVOEREN IN 4 DRAADS LEKDETECTIE TENZIJ ANDERS AANGEGEVEN.
- ELEKTROLASMOFFEN TOEPASSEN TENZIJ ANDERS AANGEGEVEN.
- INDIEN NIET ANDERS OP TEKENING AANGEGEVEN, DIENEN MINIMAAL DE EISEN VAN DE LEVERANCIER AANGEHOUDEN TE WORDEN.
- VOOR EXPANSIEKUSSENS ZIE TEKENING "AE18002-Z2-KT02"
- LOKATIE K&L+RIOOL ZIJN TER INDICATIE, DE WERKELIJKE DIEPTELIGGING DIENT GEINVENTARISEERD TE WORDEN OMV PROEFSLEUVEN

Toelichting Expansie kussens
Expansie kussens dienen zowel op aanvoer als op retour leiding te worden aangebracht.

T-stukken dienen in het geheel met Expansie kussens ingepakt te worden.

LEGENDA STAAL

- AANVOERLEIDING
- RETOURLEIDING
- H = HOOGTE T.O.V. NAP
- 2 MONTAGEMOF 2-VOUDIG AFGEDICHT (GELDT VOOR TERREINLEIDING)
- 3 MONTAGEMOF 3-VOUDIG AFGEDICHT (GELDT VOOR LEIDING BIJ EEN ZINKER/MANTEBUIS)
- SLUITMOF
- C THERMISCHE CV-OMLOOP 70°C

CONCEPT
d.d. 26-04-2021

LEGENDA

- Chemie
- Brandstofleiding
- Buisleiding gevaarlijke inhoud
- Riool (vrijverval)
- Warmte
- Waterleiding
- Wees (onbekend)
- Vervallen K&L

LEGENDA

BEGIN RESP. EINDE ELAST. STRAAL (MIN. R=1000.D)

- BOOM
- BOOM INGEMETEN
- TE KAPPEN BOOM
- TE HANDHAVEN/BESCHERMEN BOOM
- LANTAARNPAAL INGEMETEN

Toelichting bochten
Bochtstraal standaard 2.5D. staalkwaliteit P235GH, tenzij anders vermeld

BOCHTEN (nom 300):
- Gebogen-leidingdeel, wd=5,6 mm, L=12 m (gebogen ca. 9 m)
- 2,5D: R= 810mm, minimale wd: 4,8mm na buigen, P235GH
- 3D: R= 971mm, minimale wd: 6,9mm na buigen, P355NH
- 5D: R= 1619mm, minimale wd: 7,5mm na buigen, P355NH
- 10D: R= 3239mm, minimale wd: 7,8mm na buigen, P355NH

CONCEPT
datum van uitgifte DD-MM-JJJJ
werkvoorbereider | projectleider

INDIEN NIET ANDERS OP TEKENING AANGEGEVEN, DIENEN MINIMAAL DE EISEN VAN DE LEVERANCIER AANGEHOUDEN TE WORDEN.

Amsterdam ENGINEERING

Amerikaanse projectie

Schaal: 1:XXX Formaat: A1 Afdeling: AANLEG

Projectnummer: NWZ XXXXXXXX
Netwerkplannummer: XXXXXXXXXX

Rev.	Wijziging	Datum	Get.
H			
G			
F			
E			
D			
C			
B			
A	–	DD-MM-JJJJ	--

	Datum	Naam
Get.	DD-MM-JJJJ	--
Gec.	DD-MM-JJJJ	--
Gez.	DD-MM-JJJJ	--

Plaatsnaam
Projectnaam
Omschrijving

VATTENFALL
WARMTE.TEKENKAMER.ALMERE@NUON.COM

XXX-XXXXX-XXX-X-XX

Blad 1/1

Bestandsnaam: Q:\03 - AE\2021\AE21002 - Vattenfall\Ae21002-04 Reparatie DN800\0\Result\1-Tekening\1-Dwg\Dammwandbuig 3D model\210426-AE21002-04-C3D-dammwanden- A3.dwg