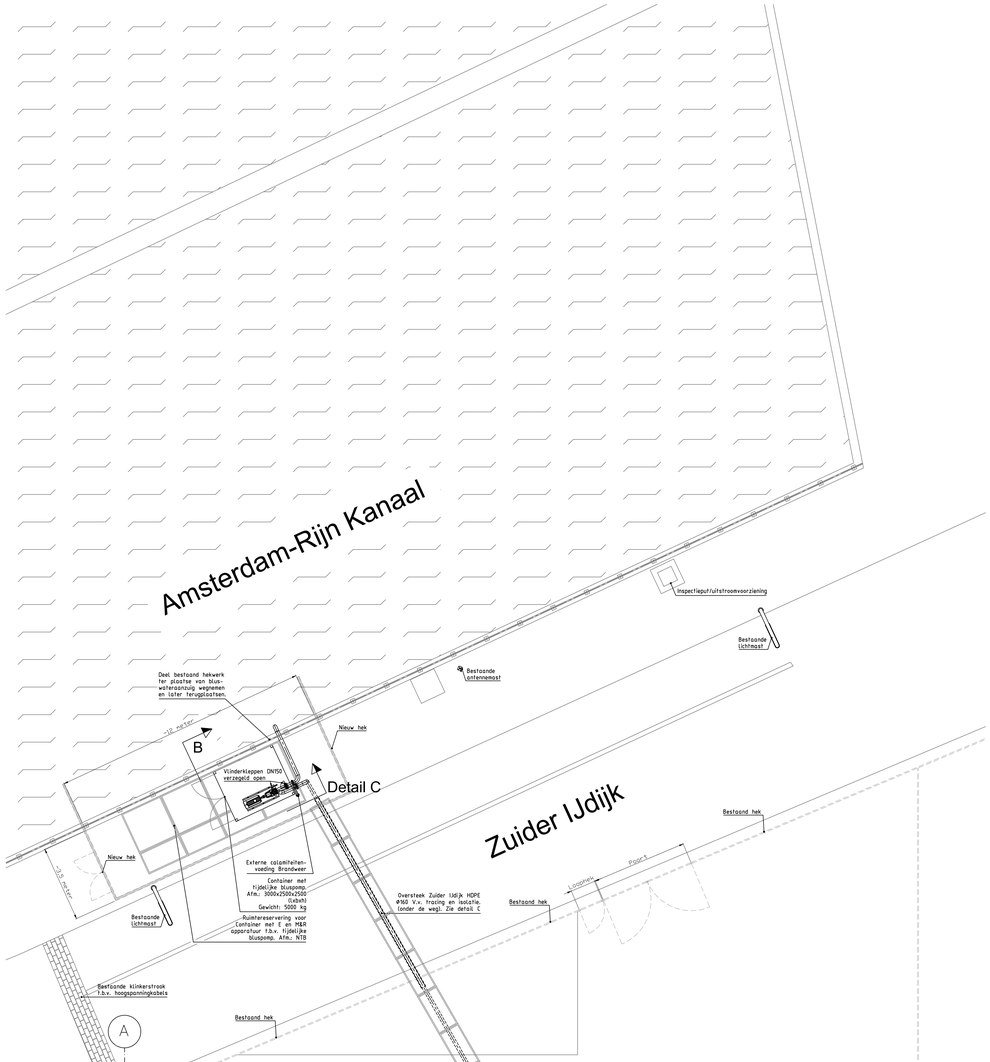

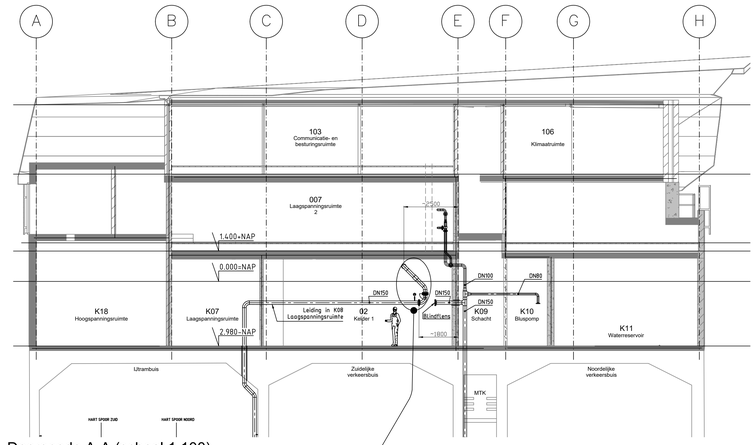

Doorsnede A-A (schaal 1:100)

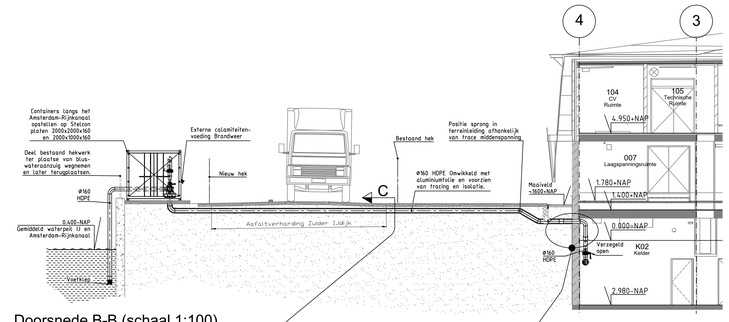

Doorsnede B-B (schaal 1:100)

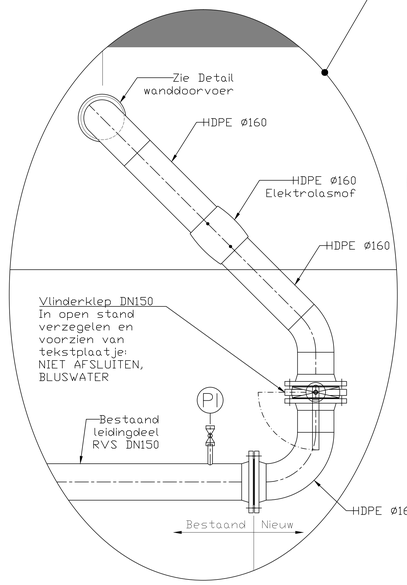

Detail HDPE passtuk
(schaal 1:10)

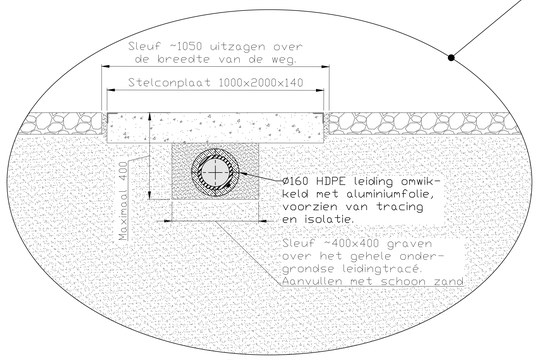

Detail C
(schaal 1:10)

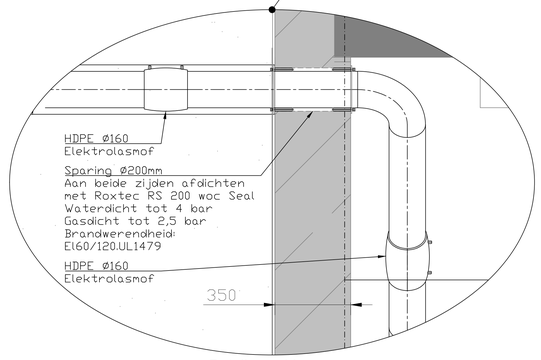

Detail wanddoorvoer
(schaal 1:10)

OPMERKINGEN:

- Maten in millimeters met uitzondering van peilmaten, deze worden aangegeven in meters.
- Dit is een in 2D ACAD vervaardigde voorsteltekening.
- Deze tekening is uitsluitend voor vergunning aanvraag en niet geschikt voor fabricage of montage.
- Leidingwerk voor zover van toepassing beschermen tegen vorst d.m.v. tracing en isolatie.
- Ruimtereservering container E en M&R is indien deze apparatuur niet in de bluspompcontainer past (wordt dan maximaal een 5 ft. container).
- Dieselmotor (Iveco 8061-75 kW) aangedreven bluspomp (incl. 500 liter brandstoftank in elektrisch verwarmde 10 ft. container).

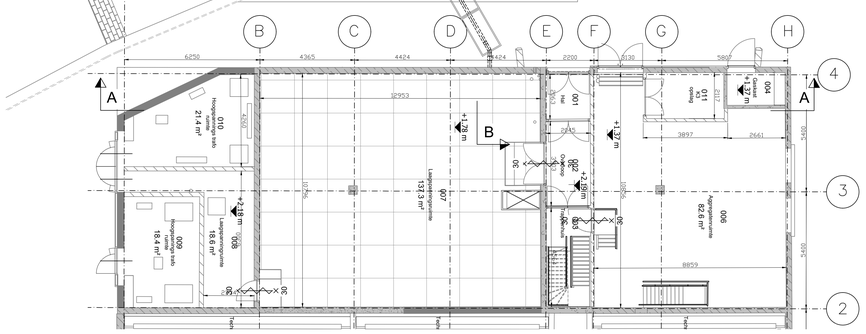

Plattegrond begane grond (schaal 1:100)

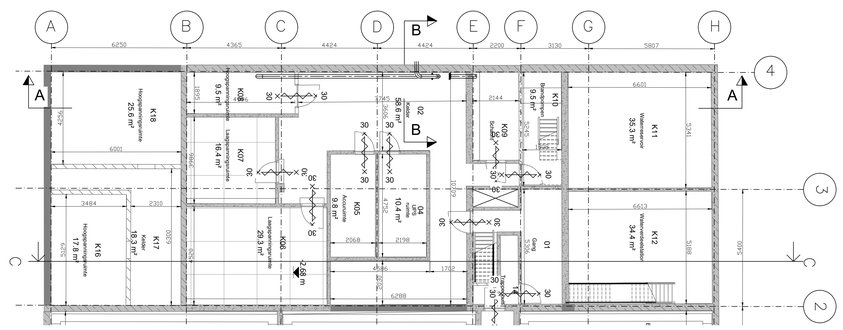

Plattegrond Kelder (schaal 1:100)

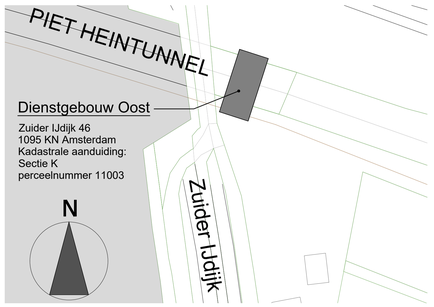

Situatie (schaal 1:1000)

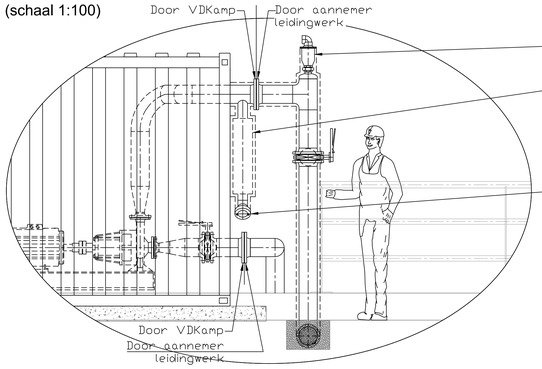

Detail C: Aansluiting op bluscontainer
(schaal 1:20)

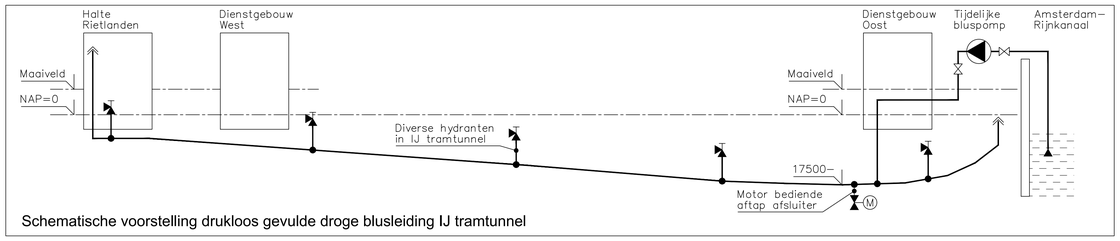

Schematische voorstelling drukloos gevulde droge blusleiding IJ tramtunnel

Getekend:	Gecontroleerd:	Vrijgegeven

REVISIE	OMSCHRIJVING	DATUM	INITIALEN
0.4	Wijziging externe voeding brandweer; Ten behoeve van vergunningaanvraag.	24/03/2021	EJS
0.3	Definitief; Ten behoeve van vergunningaanvraag.	03/03/2021	EJS
0.2	Voorlopig; Voor interne review.	18/02/2021	EJS
0.1	Concept; Voorstel t.b.v. vergunningaanvraag met aanpassingen n.a.v. overleg.	28/01/2021	EJS
0.0	Concept; Voorstel t.b.v. vergunningaanvraag.	27/01/2021	EJS

Klant: ✖ Gemeente ✖ Amsterdam ✖

Project:	Renovatie Piet Heintunnel		SIEMENS heijmans
Locatie:	Dienstgebouw Oost, Zuider IJdijk 46, 1095 KN Amsterdam		
Omschrijving:	Vergunning aanvraag opstelling tijdelijke blusvoorziening - Containers in de berm langs het Amsterdam-Rijnkanaal. - Leidingwerk onder wegdek Zuider IJdijk, in sleuf onder Stelconplaten. - DBL IJ tramtunnel drukloos gevuld laten.		
Getekend: EJS	Project nr: 30110		Formaat: A1 Schaal: Zie tek.
Gecontroleerd: -	Status: Voorlopig	Bladnummer: -	Model versie: -
Vrijgegeven: -	Tek. nr: 30110-TEK-05063		Revisie: v0.4