TEK. NR.: W-501-01-CT-030-2-A18

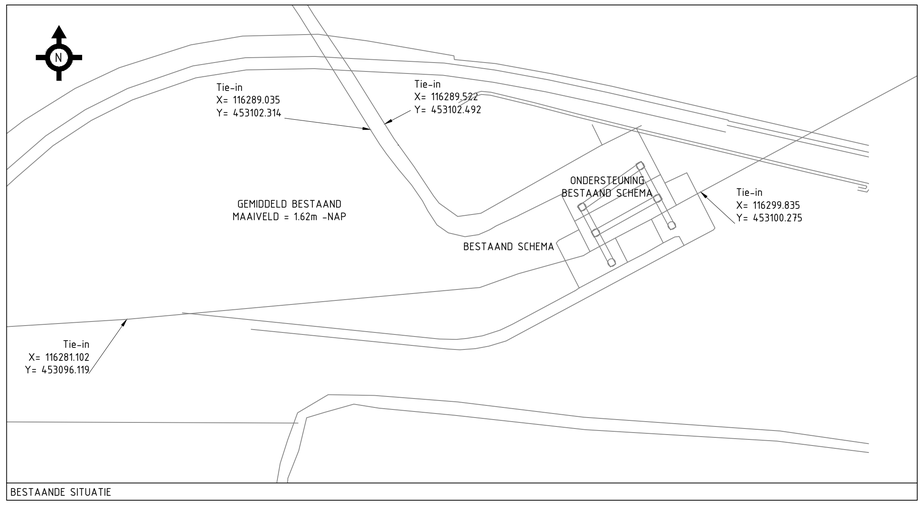

BESTAANDE SITUATIE

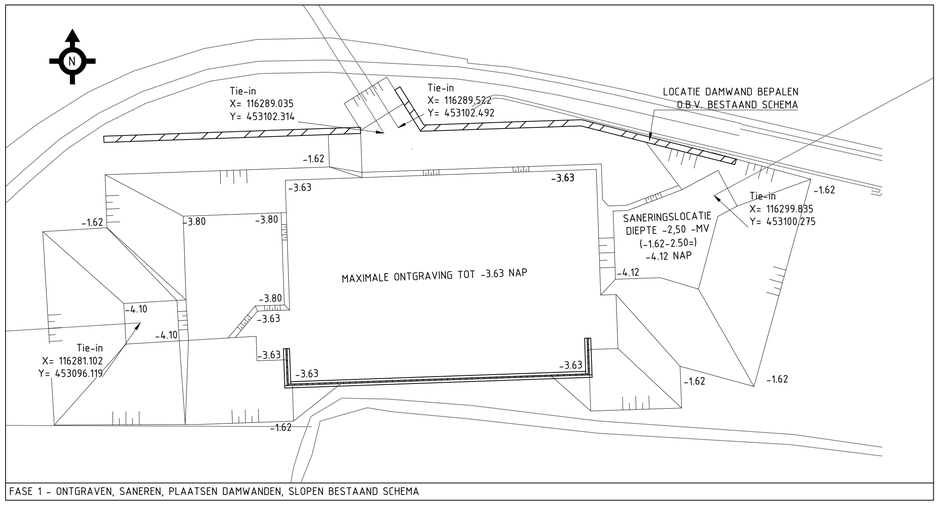

FASE 1 - ONTGRAVEN, SANEREN, PLAATSEN DAMWANDEN, SLOPEN BESTAAND SCHEMA

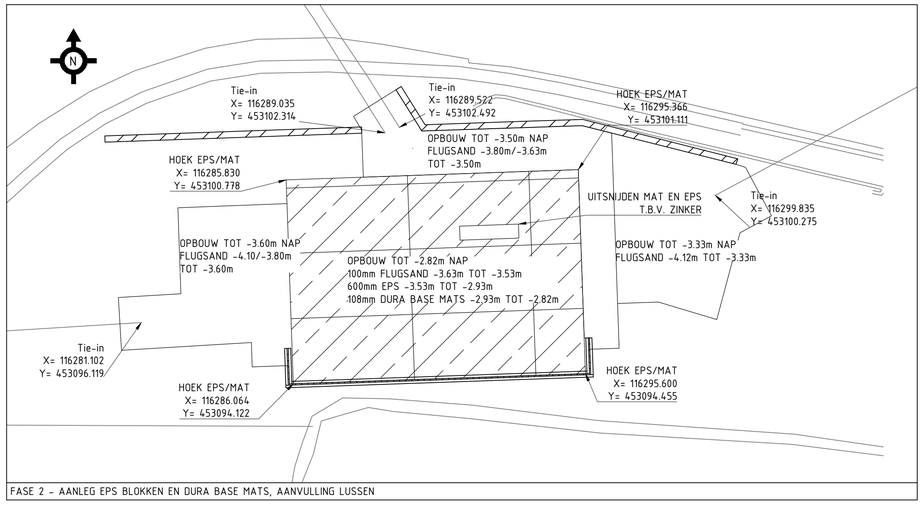

FASE 2 - AANLEG EPS BLOKKEN EN DURA BASE MATS, AANVULLING LUSSEN

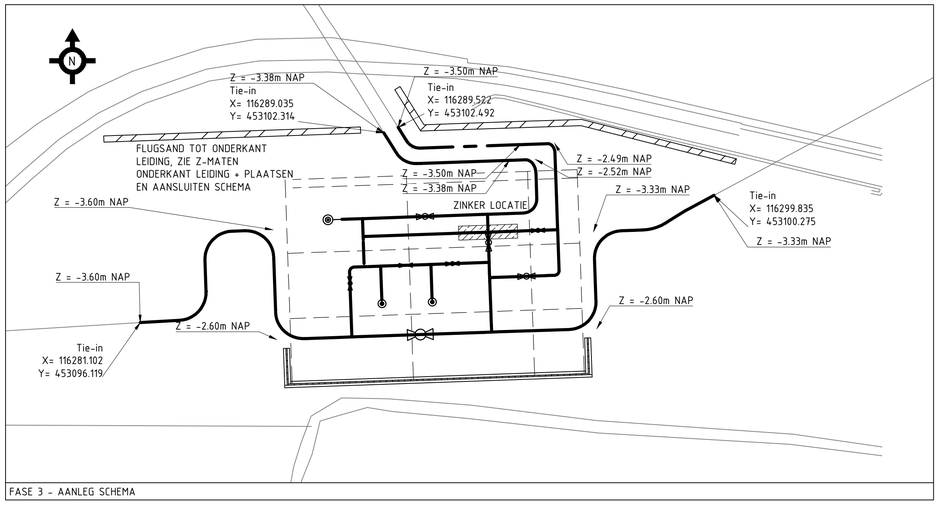

FASE 3 - AANLEG SCHEMA

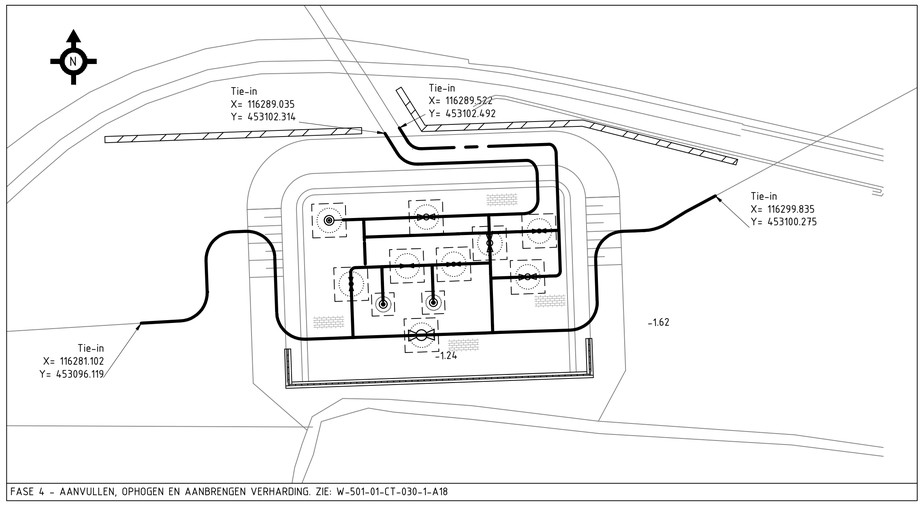

FASE 4 - AANVULLEN, OPHOGEN EN AANBRENGEN VERHARDING. ZIE: W-501-01-CT-030-1-A18

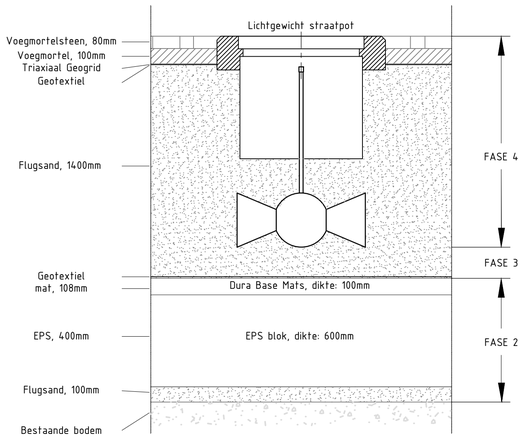

LAAGOPBOUW SCHEMA - VOOR MAATVOERING. ZIE: W-501-01-CT-030-1-A18

OPMERKINGEN

1. ZIE VOOR JUISTE MAATVOERING AFSTAND BOVENKANT PUTDEKSEL -BOVENKANT BEDIENINGSVIERKANT DE BETREFFENDE LM-TEKENING
2. TOLERANTIE AFSTAND BOVENKANT PUTDEKSEL -BOVENKANT BEDIENINGSVIERKANT/NIPPELFLENS IS 200 TOT 350mm
3. STRAATWERK DIENT OP AFSCHOT DAN WEL TONROND TE WORDEN AANGEBRACHT (1%AFSCHOT)
4. GEMIDDELDE GHG = -1,80m NAP
5. LUSSEN DIENEN VOLLEDIG IN FLUGSAND AANGEBRACHT TE WORDEN, MET ALS TOPLAAG 200MM TEELAARDE
6. I.O.M. GASUNIE DIENEN ZET- EN ZAKBAKENS TE WORDEN TOEGEPAST, DE LOCATIES HIERVAN DIENT TE WORDEN AFGESTEMD MET GASUNIE

BIJBEHORENDE TEKENINGEN

OPSTELLINGSPLAN	W-501-01-LM-030-1-A18
CONSTRUCTIETEKENING VERHARDING	W-501-01-CT-030-1-A18

TITEL

CONSTRUCTIETEKENING ONTGRAVING/AANVULLING SCHEMA — Mod. 1
AFSLUITERSTATION S-6249
DN300 LEIDING S.P. UTRECHT S.P. GOUDA

STATUS	GETEKEND DOOR K.MOS	AFD. RE	PAR.	© 2020 N.V. NEDERLANDSE GASUNIE	
	GECONTROLEERD DOOR T.SELDERBEEK	AFD. RE	PAR.	OMSCHRIJVING WIJZIGING –	GETEKEND BIJ RE
	VOOR AKKOORD J.K.KLEINBEKMAN	AFD. GU	PAR.	SCHAAL 1:20/100	DATUM IN UITGAVE 28-02-2020 / DATUM WIJZIGING –

CATEGORIE	VAKGEBIED	TEK. SOORT	B & O	FORMAAT	NUMMER	WIJZ. NR
L	4	56	NEE	A1	W-501-01-CT-030-2-A18	0
PROJECTNUMMER I.013258.01		SUBLOCATIE/GEBOUW CODE –				

gasunie