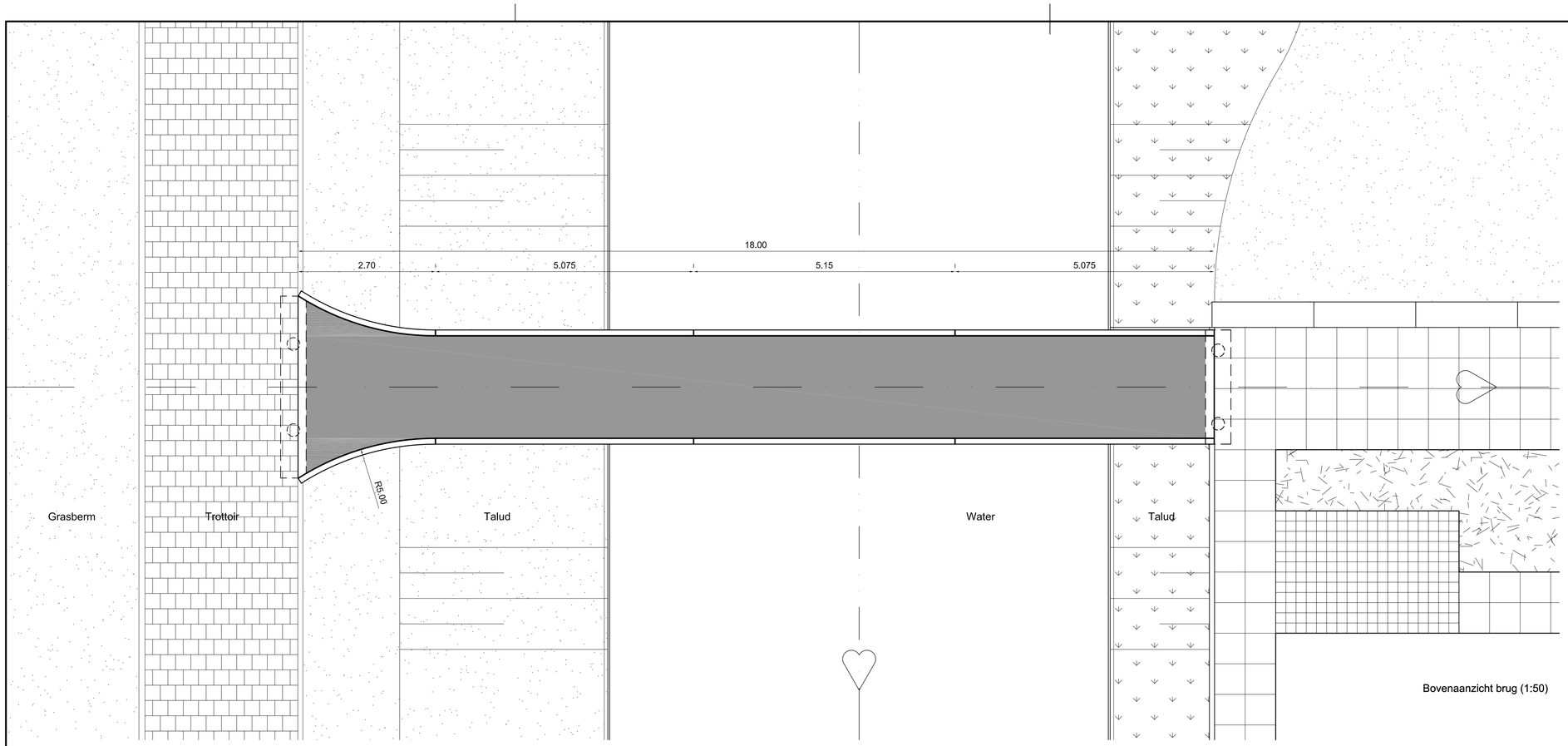

Bovenaanzicht brug (1:50)

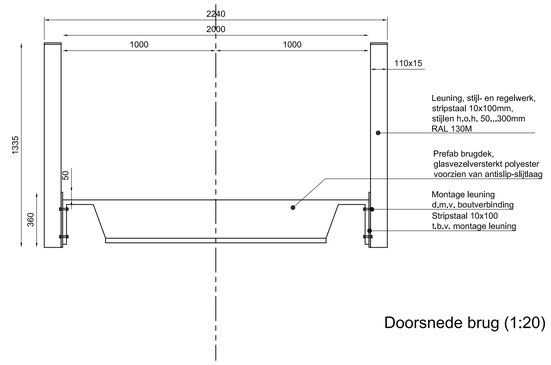

Doorsnede brug (1:20)

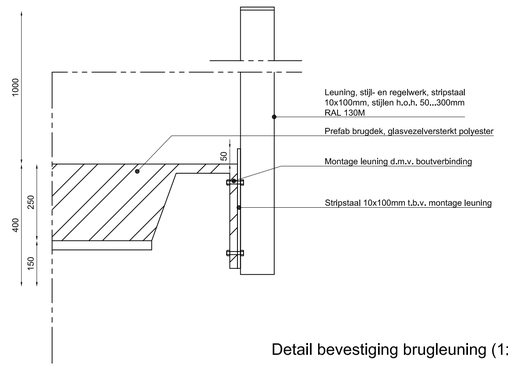

Detail bevestiging brugleuning (1:10)

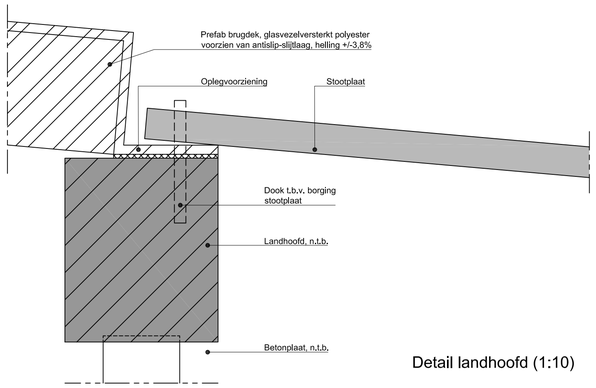

Detail landhoofd (1:10)

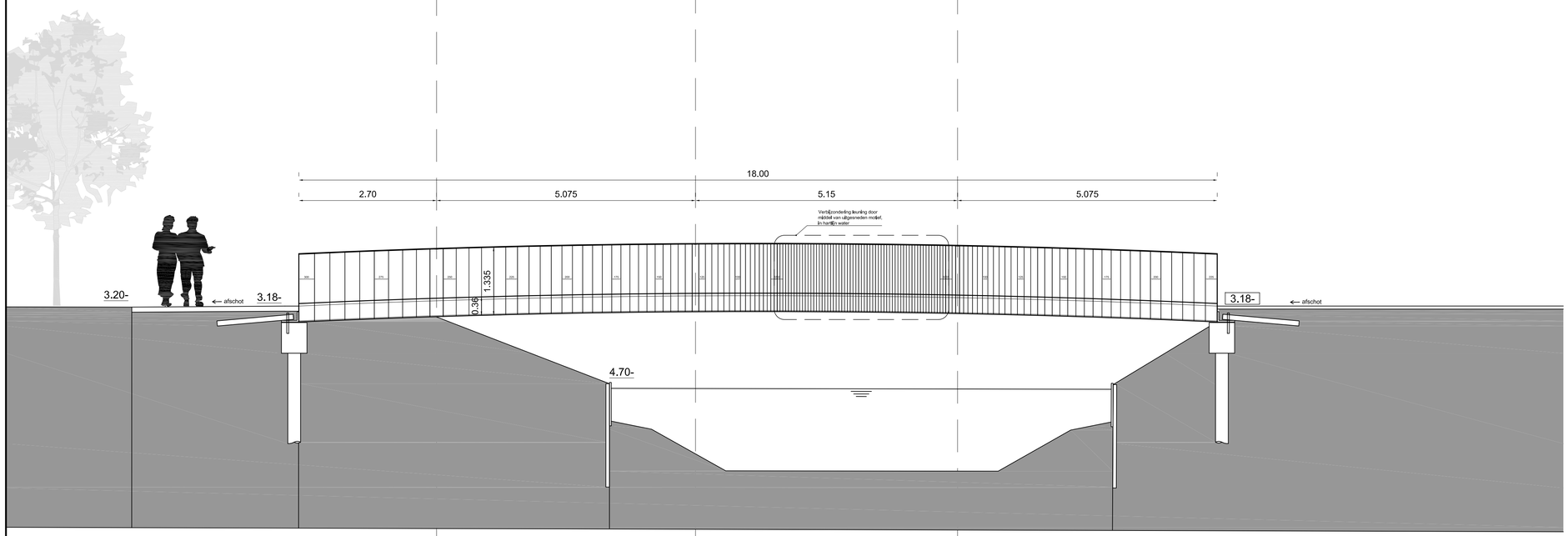

Zijaanzicht brug (1:50)
doorsnede A-A'

Wijzigingen t.o.v. stand dd. 08-05-2020
* Vorm brug aangepast; verbreding aanlanding (uitwaaieren)
* Lengte brug aangepast; aanlanding verder in openbare ruimte
* Verdeling lamellen aangepast; hartlijn=middelpunt gracht (asymmetrisch uitgezet)

3262.02 (werknummer)	project	TRINITY BUILDINGS AMSTERDAM
	tekening	DEFINITIEF ONTWERP UITWERKING BRUG
BE06.01 (bladnummer)	schaal	1:200
	versie 1	17-04-2020 — WR
	versie	28-08-2020 — WR

MTD LANDSCHAPSARCHITECTEN

MTD landschapsarchitecten | Zuid-Willemsvaart 142 | Postbus 5225 | 5201 GE 's-Hertogenbosch
T 073 6125033 | F 073 6136665 | E mtd@mtdls.nl | I www.mtdls.nl

formaat A1