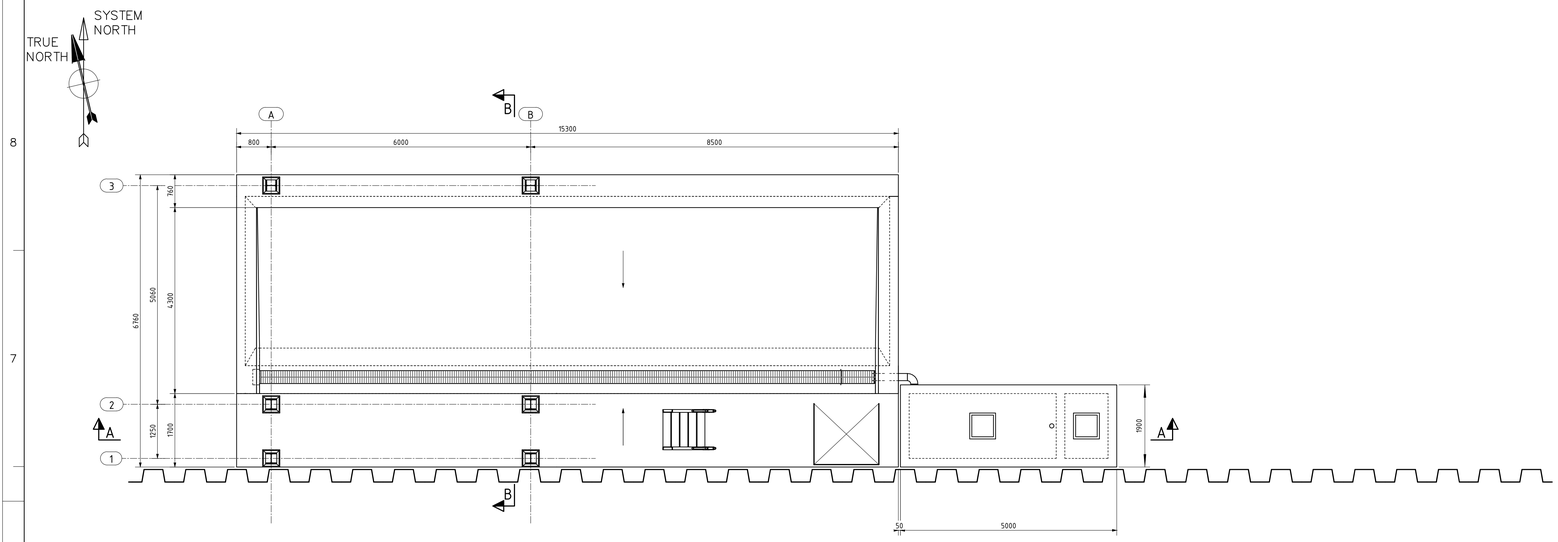

PLAN VIEW +4.670
SCALE: 1:50

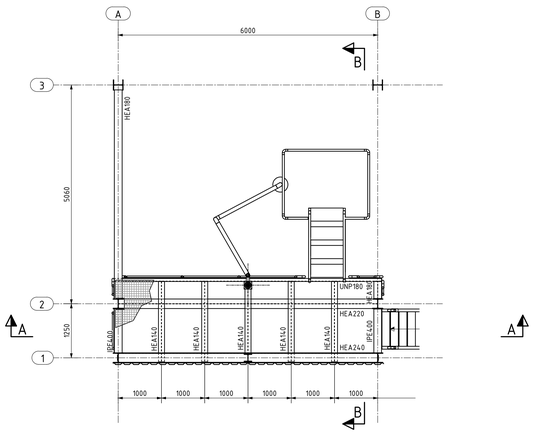

PLAN VIEW +8.670
SCALE: 1:50

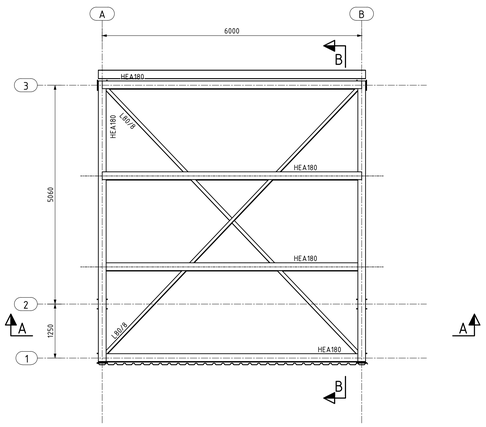

PLAN VIEW +12.370 DAK
SCALE: 1:50

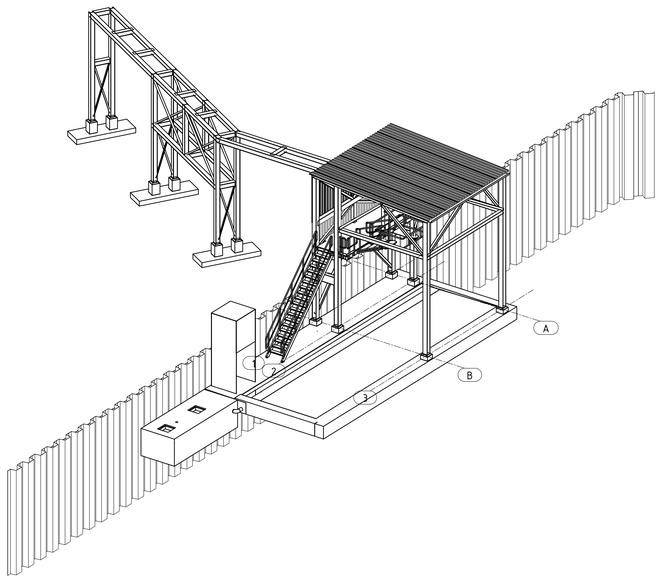

3d
SCALE: 1:100

SITUATIE

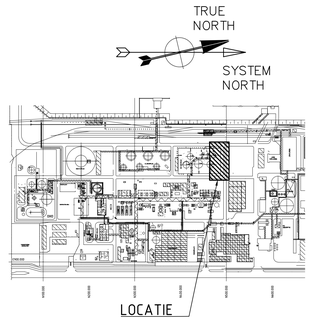

ALGEMENE OPMERKINGEN

ALLE MATEN IN MILLIMETERS, PEILMATEN IN METERS T.O.V. NAP
MAAIVELD= CA. +4.800 +N.A.P.

STAALKWALITEIT: S235JR
BOUTKWALITEIT: 8.8
ALLE LASSEN MIN. a=4mm. (TENZIJ ANDERS AANGEGEVEN)

CONSERVERING STALEN ONDERDELEN CONFORM SOW 4.002.510

◥ MOMENT CONNECTION

TOS= TOP OF STEEL
BOB= BOTTOM OF BASEPLATE

BIJBEHORENDE TEKENINGEN

4.002.929	BESTAANDE SITUATIE
4.002.930	NIEUWE SITUATIE
4.002.931	GEOTECHNISCH GRONDONDERZOEK
4.002.933	AANZICHTEN EN DOORSNEDEN
4.002.934	LEIDINGBRUG

VOOR COMMENTAAR

REV.	DATE	DESCRIPTION	DRAWN	CHECK	APP'D
0A	05-04-'19	VOOR COMMENTAAR	BRS	ADP	ZER

DOCUMENT NR. : 4.002.932

fact. no. | build. | evt. | project no.

title: RELOCATION TAR LOADING PLATTEGRONDEN
fact./build. : ROTTERDAM–BOTLEK
project: –

rev.	date	by	dept	ckd
–				

scale 1:50 | dimensions mm | Arm. proj. | doc. type | abbr.
location doc. no.

ShinEtsu VCM

size | doc. no. AO–4.002.932 | sh. 1

94-02 AC2018/ 57.16.39 E