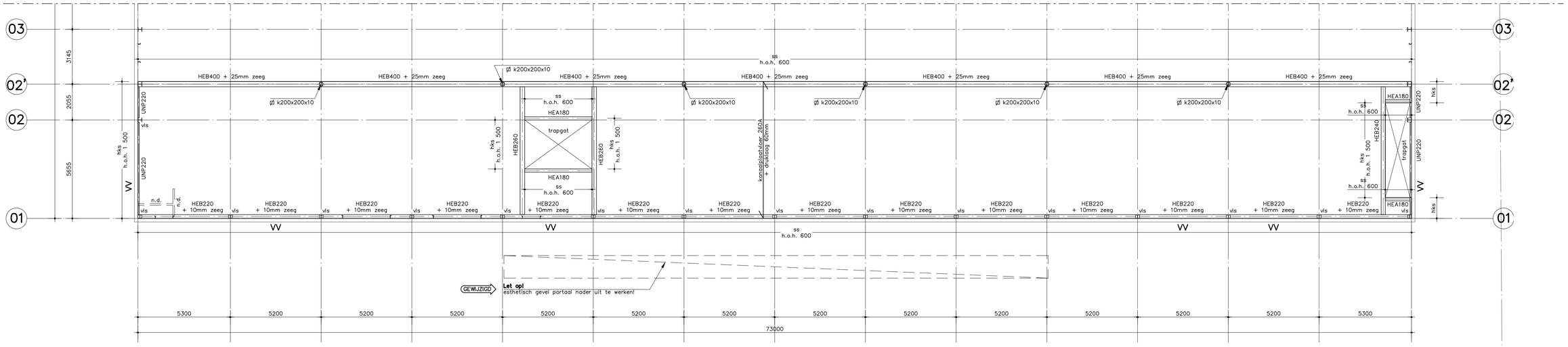

Overzicht verdieping op 5 300+

- GEREKENDE BELASTINGEN : **1e verdiepingsvloer (klasse E2)**
  e.g. kanaalplaatvl. A260 = 3,85 kN/m²
  druklaag (gevlinderd) = 1,50 kN/m² (60mm)
  plafond + leidingen e.d. = 0,20 kN/m²

  variabele belasting = 5,00 kN/m² (klasse E2, ψ0/ψ1/ψ2 =1,0/0,9/0,8)
  incl. lichte scheidingswanden

- **Kanaalplaatvloer :**
- fabrikant VBI Verkoop Maatschappij BV Huissen type A260
- in de druklaag minimaal G.W.N. ⌀8–150⌀ (B–netten), overlapping in beide richtingen 400mm, in het midden
- opleggingen kanaalplaatvloer op staal en metselwerk met SBR–oplegrubber volgens opgave VBI
- druklaag monolitisch afwerken

- **LET OP!!!** t.b.v. de kolommen L–staal aanbrengen voor oplegging
  kanaalplaatvloer (min. L150x150x15, lang kolombreedte + 300mm)

- verdere voorzieningen kanaalplaatvloer volgens opgave fabrikant/leverancier

- sleufsparingen (ss), lang 600mm, toepassen op alle kopszijden van de kanaalplaten die op of in de stalen liggers opliggen, over de gehele lengte van de ligger, h.o.h. 600mm
- hamerkopsparing (hks), 190x450mm, toepassen op alle langszijden van de kanaalplaten die op of in de stalen liggers opliggen, over de gehele lengte van de ligger, h.o.h. ±1 500mm
- dooksparing (ds), 100x100mm, toepassen daar waar vermeldt op tekening, daar waar de kanaalplaatvloeren op de stalen liggers opliggen, over de gehele lengte van de ligger, h.o.h. 600mm met dook ⌀20 lg. 310 en hrsp. ⌀12 lg. 1 250

- vls = vloersparing aanbrengen voor kolommen volgens tekening
  hp = hoekprofiel volgens opgave fabrikant/leverancier
  n.d. = niet dragend metselwerk

- de vloer tijdens de montage en het afstorten van de druklaag ondersteunen met montage–jukken volgens opgave fabrikant/leverancier

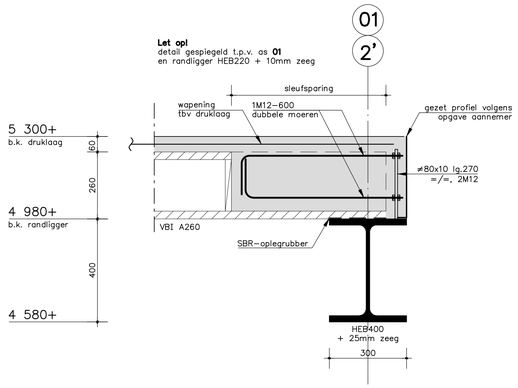

principe detail sleufsp.

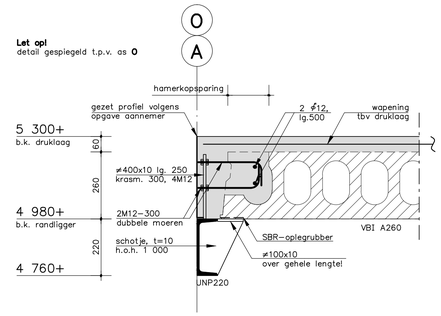

principe detail hamerkopsp.

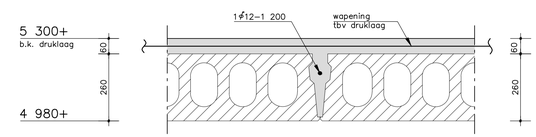

principe detail
verankeringstaaf in voeg

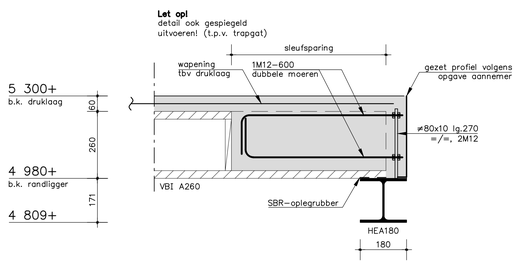

principe detail sleufsp.
(trapgat)

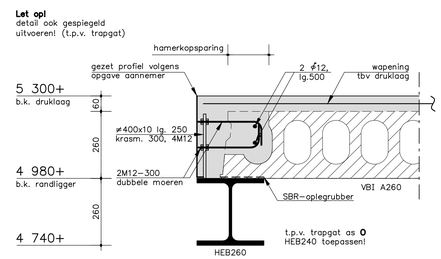

principe detail hamerkopsp.
(trapgat)

- **voor RENVOOI zie tekening 1.1**

01 05 2020 RV/PB	positie esthetisch entree portaal toegevoegd	B
21 02 2020 RV/PB	kolommen vervallen / randliggers trapgat + details toegevoegd	A

visser&visser b.v.
ingenieursbureau voor bouwconstructies
Antoniuslaan 27, 5921 KA Venlo-Blerick
Postbus 3353, 5902 RJ Venlo-Blerick
Tel. 077-3236969
Fax. 077-3828879
www.vissersbv.nl
vissers@vissersbv.nl
IBAN nr. NL96 RABO 0126605734

Architect : Ben Keijsers Architekt AVB, Hoofdstraat 3, 5961 EX Horst
Aannemer :

Principaal : Tijssen Handelsonderneming a/d Expeditiestraat, 5961 PX Horst
Project : Nieuwbouw bedrijfsgebouw a/d Venrayseweg 130 te Horst
Onderdeel : Verdiepingsvloer + principe details

Formaat: 1 000x594
Schaal : 1:100 / 1:10
Getekend : 24 01 2020 EV/PB
Gecontr. : RV PB RV
Projectnr.: 19 240
Tek.nr.: 1.3