waterberging middels Dyka infiltratiekratten.
horeweelhed volgens nadere berekening Dyka.

berekening waterberging:
opp. schuine daken = ...m2
opp. platdak = ...m2
totaal : = ...m2

eis: 6m3 per 100m2 verhard opp.
0,06 x ... = ... m3 te bergen op eigen perceel.

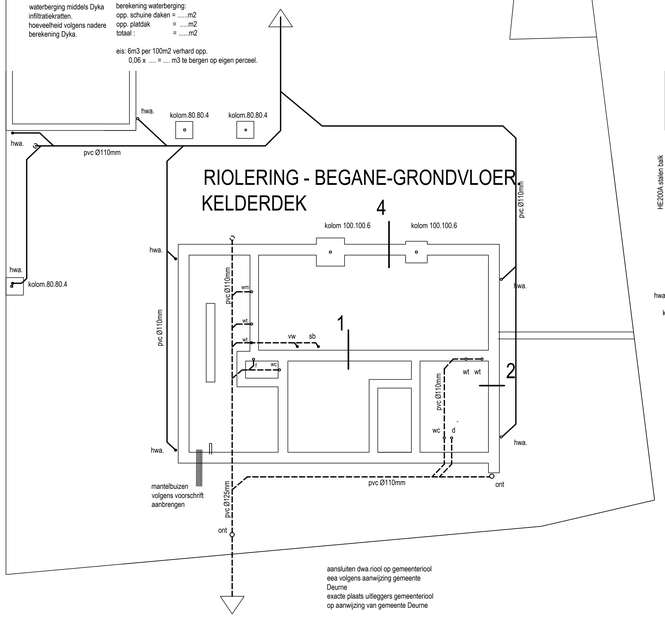

aansluiten dwa.riool op gemeenteriool
eea volgens aanwijzing gemeente Deurne
exacte plaats uitleggers gemeenteriool op aanwijzing van gemeente Deurne

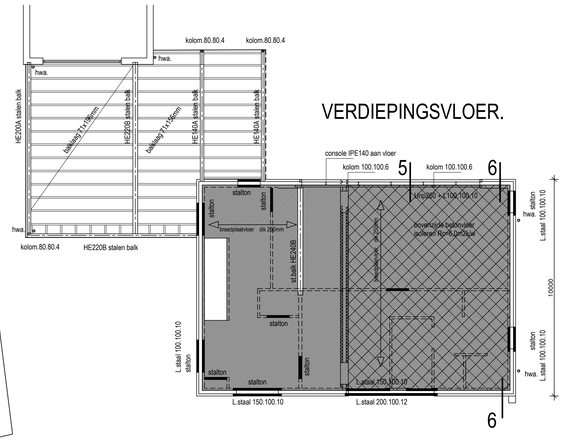

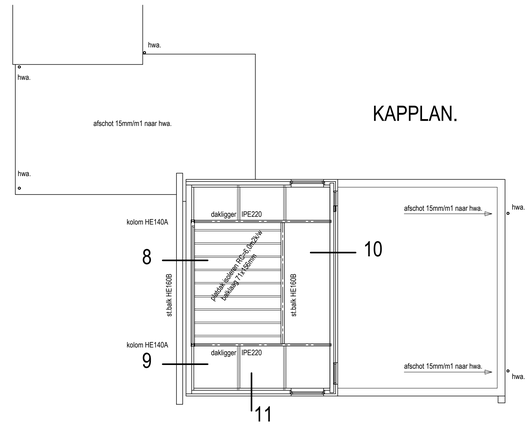

Platdak dakkapel
1 laag kunststof dakbedekking kleur wit
platdakisolatie Kingspan dik 140mm Rc=6,0m2k/w
Alutrix dampdichte laag (zelfklevend)
19mm underlayment
houten balklaag afm. 71x171mm.hoh 610mm
stroken 30x50mm
gipsplaat 10mm te stucadoren

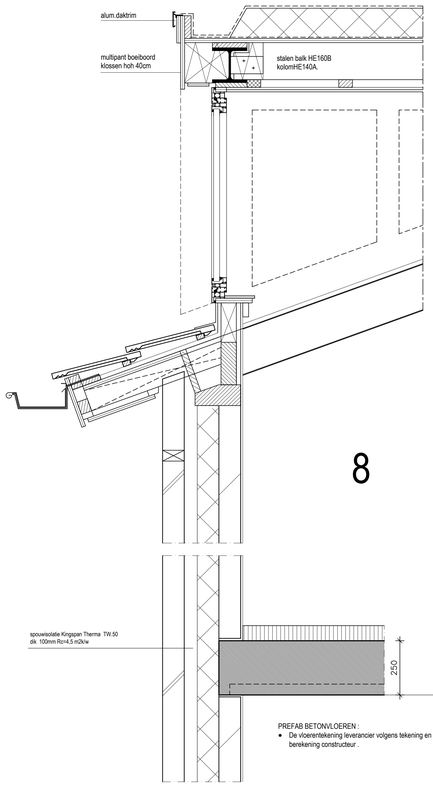

PREFAB BETONVLOEREN :
- De vloerentekening leverancier volgens tekening en berekening constructeur .

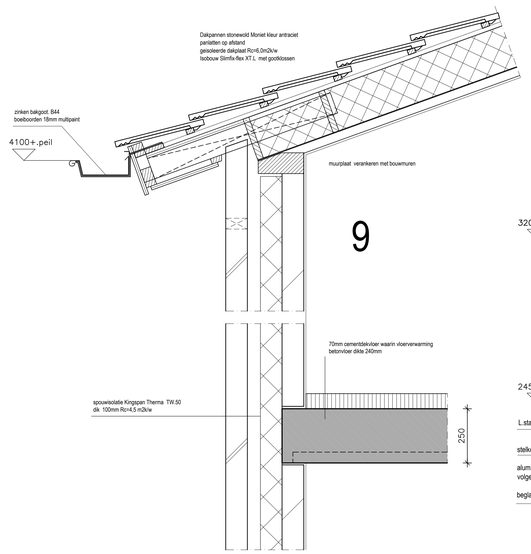

VENTILATIE:
- De betreffende ruimten te beluchten en ontluchten volgens de NEN 1087, NEN 8087 en NPR 1088 .
- De meterkast ventileren volgens voorschrift nutsbedrif 0,0022m3/sec d.m.v. openingen van 200mm2 onder en boven.
- Alle binnendeuren 20mm van de vloer vrijhouden i.v.m. beluchting ruimten.
- Ten behoeve van het ventilatiesysteem een afzuigunit toepassen. vlgs nadere capaciteit berekening.
- Ventilatiekanalen volgens opgave installateur.

renvooi geballanceerde ventilatie
het gehele leidingverloop ventilatiesysteem volgens nadere
tekeningen installateur.

1. toevoer geball.ventilatie
2. mech.afvoer ventilatie keuken 21dm3/s
3. mech.afvoer ventilatie toilet 7dm3/s
4. mech.afvoer ventilatie bijkeuk. 14 dm3/s
5. mechafvoer ventilatie badkamer 14dm3/s.
6. afvoer unit geball.ventilatie
7. aanvoer unit geball.ventilatie

RIOLERING:
- Riolering volgens NEN 3215, NPR 5075 en NTR 3216.
- De gehele riolering met de nodige hulpstukken maken van dikwandig PVC met KOMO keur.
- De gehele riolering leggem met voldoende afschot.
- Hemelwaterriool uitvoeren in grijs PVC.
- Vuilwaterriool uitvoeren in bruine PVC.
- Aansluiten vuilwaterriolering op gemeente riool door middel van ontstoppingsstukken
- De exacte plaats van de gemeente aansluiting in overleg met bouw- en woningtoezicht van de gemeente Deurne.
- alle hemelwaterafvoeren voorzien van ontlastputjes.

Opmerking : het gehele rioleringsysteem voorzien van ontluchting.

Alle overige riool / sanitairaansluitingen in overleg met opdrachtgever.

RIOLERING:
- Riolering volgens NEN 3215, NPR 5075 en NTR 3216.
- De gehele riolering met de nodige hulpstukken maken van gerecycled dikwandig PVC met KOMO keur.
- Hemelwaterriool uitvoeren in grijs PVC.
- Vuilwaterriool uitvoeren in rood-bruine PVC.
- De exacte plaats van de gemeente aansluiting in overleg met bouw- en woningtoezicht van de desbetreffende gemeente Deurne.

VERDIEPINGSVLOER:
- De betonvloer met zijn wapening volgens nader te verstrekken tekening en berekening constructeur c.q. leverancier vloer.
- Plafond volgens bestekomschrijving.

CONSTRUCTIE:
- De stalen balken, hoekstalen en alle overige lateiconstructies volgens tekening en berekening constructeur.
- Boven alle deuropeningen staltons leggen, behalve bij schoon metselwerk wapening in de lintvoegen.

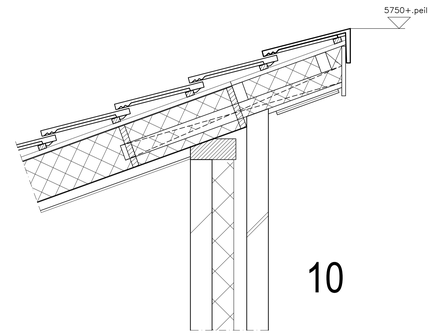

details schaal 1a10..

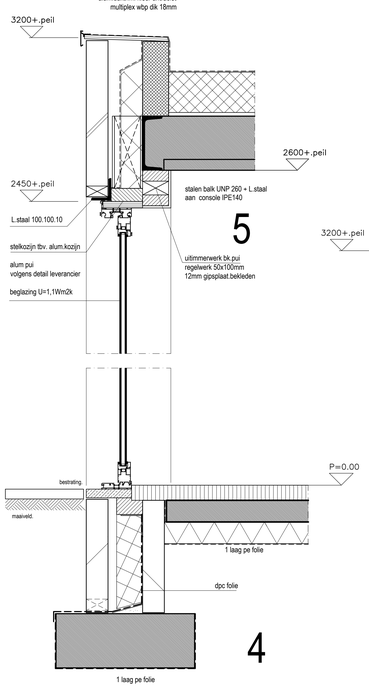

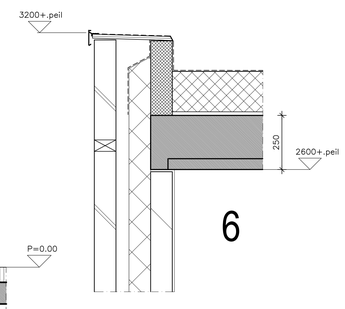

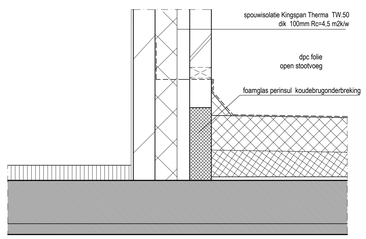

kunststof.dakbedekking kleur wit
Kingspan afschot - dakisolatie Therma TT27 +
Therma TT40 totaal Rc=6,0m2k/w
dampremmende laag
betonvloer breedplaat volgens tekening constructeur.
stucwerk plafond.

RENVOOI RIOLERING:

st.l.	afvoer standleiding Ø110mm met expansiestuk. bovendaks ontluchten met Ø 75mm.
w.c.	afvoer watercloset Ø 110mm.
f.	afvoer fontein/je Ø 50mm.
h.w.a.	afvoer hemelwater 80mm.
ont.	ontstoppingsstuk Ø 75mm.
w.t.	afvoer wastafel Ø 75mm.
s.p.	afvoer schrobput Ø 75mm.
u.g.	afvoer uitstortpotsteen Ø 75mm.
wtw afv.	afvoer condenswater wtw.unit aansluiten op riool
d.	afvoer douche Ø 75mm.
l.b	afvoer ligbad Ø 75mm.
vw.	afvoer vaatwasser Ø 50mm.
wm.	afvoer wasmachine Ø50mm.
sb.	afvoer spoelbak aanrecht Ø50mm

Opmerking : het gehele rioleringsysteem voorzien van bovendakse ontluchting.
alle standleidingen te isoleren.
Alle overige aansluitingen in overleg met opdrachtgever

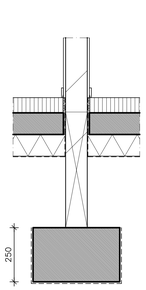

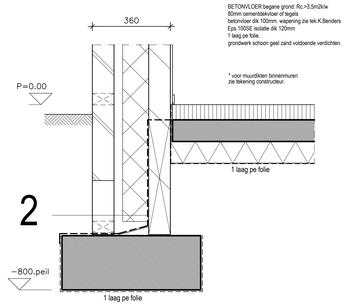

BETONVLOER begane grond: Rc.>3,5m2k/w
80mm cementdekvloer of tegels
betonvloer dik 100mm. wapening zie tek.K.Benders
Eps 1003E isolatie dik 120mm
1 laag pe folie.
grondwerk schoon geel zand voldoende verdichten.

* voor muurdikten binnenmuren zie tekening constructeur.

* dimensionering funderingstroken volgens tekening constructeur. K.Benders.

Voor constructie zie tekeningen en berekeningen constructeur.
Leidingverloop t.b.v. de installaties volgens opgave instalateur.
Kruisingen van leidingen onderling en met constructieonderdelen in overleg met constructeur
Juiste afmetingen perceel volgens opgave kadaster of gemeente Deurne
Gehele maatvoering in het werk te controleren.
Voor muurdikten zie tekening constructeur Benders Bouwbureau.

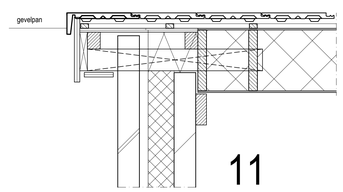

Giel Vervoort
bezoekadres Akkerroosstraat 5
5761 EX Bakel
telefoon 06-36096051
e-mail info@gielvervoort.nl

GIEL VERVOORT
bouwkundig tekenbureau
ONTWERP TEKENWERK ENERGIEPRESTATIE ADVIES
BESTEKTEKENING EN BEGELEIDING VAN BOUWTRAJECTEN

bouwkundig tekenbureau
Giel Vervoort ontwerp bouwbesluit energieprestatieadvies tekenwerk

Opdrachtgever:		Walsbergseweg 2 Deurne	
Project:	Bouwplan herbouw woonhuis		
Onderdeel:	Bestektekening		
Getekend:	GV	Werk nr:	19156
Schaal:	1a100 1a10	Tekening nr:	02B
Datum:	15-9-2020		