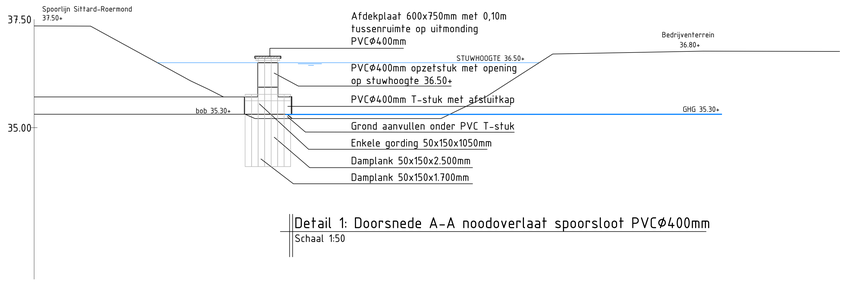

Detail 1: Doorsnede A-A noodoverlaat spoorsloot PVCØ400mm
Schaal 1:50

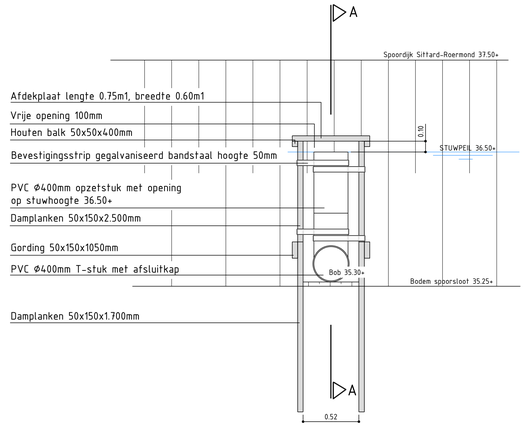

Detail 1: Aanzicht noodoverlaat spoorsloot PVC Ø400mm
Schaal 1:20

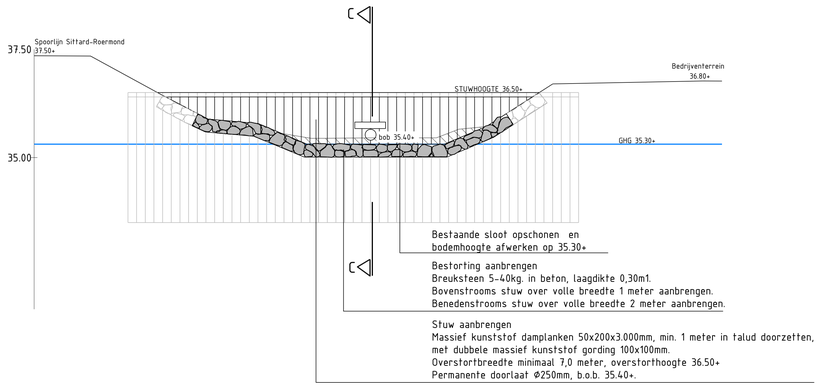

Detail 2: Doorsnede B-B stuw spoorsloot
Schaal 1:50

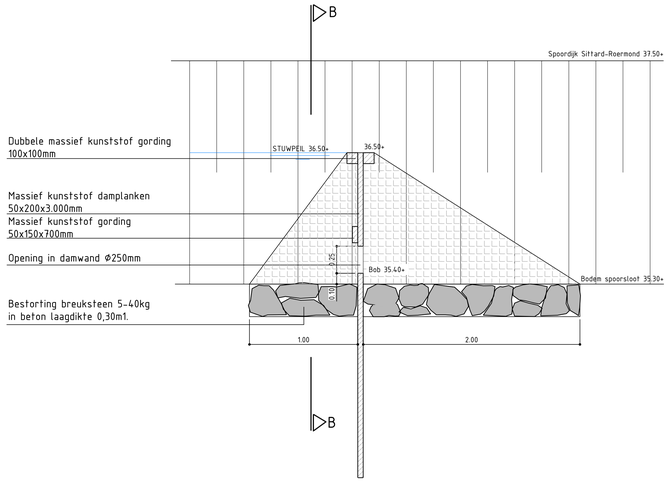

Detail 2: Doorsnede C-C stuw spoorsloot
Schaal 1:20

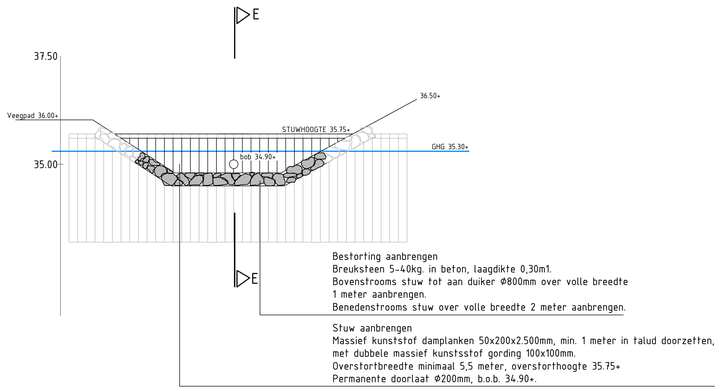

Detail 3: Doorsnede D-D stuw compartiment B
Schaal 1:50

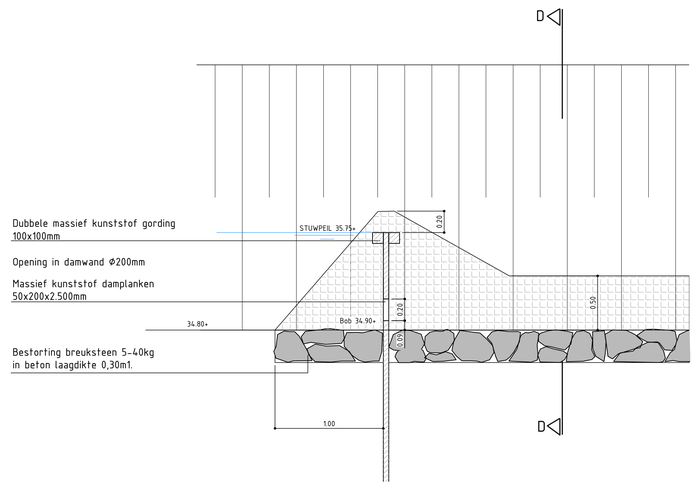

Detail 3: Doorsnede E-E stuw compartiment B
Schaal 1:20

Versie	Datum	Omschrijving	Opsteller	Par.	Verificatie	Par.	Validatie	Par.
1	08-06-2020	Behorende bij bestek 2020-SIT132-B-01	PSCHU		RFE		RFE	
0	30-04-2020		PSCHU		RFE		RFE	

Wateroverlast N297 te Sittard

Onderdeel
Details 1 - 3

Opdrachtgever
Gemeente Sittard-Geleen

Fase
Bestek

Formaat
A0

Schaal
1: 50

Projectnummer
SIT132-0001

Tekeningnummer
2020-0754

Behorende bij doc. nr.

Hatten
Schoolstraat 8, 6049 BN Heythuysen
Postbus 14, 6040 AA Roermond

's-Hertogenbosch
Hambakenwetering 5J, 5231 DD 's-Hertogenbosch
Postbus 2309, 5202 CH 's-Hertogenbosch

088 - 3366333
info@kragten.nl
www.kragten.nl

kragten

m 1 2 3 4 5

Copyright © Kragten