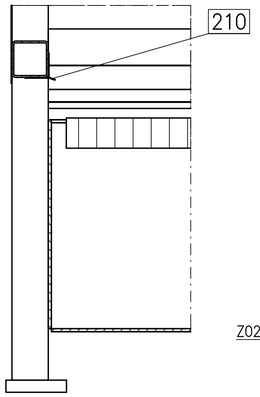

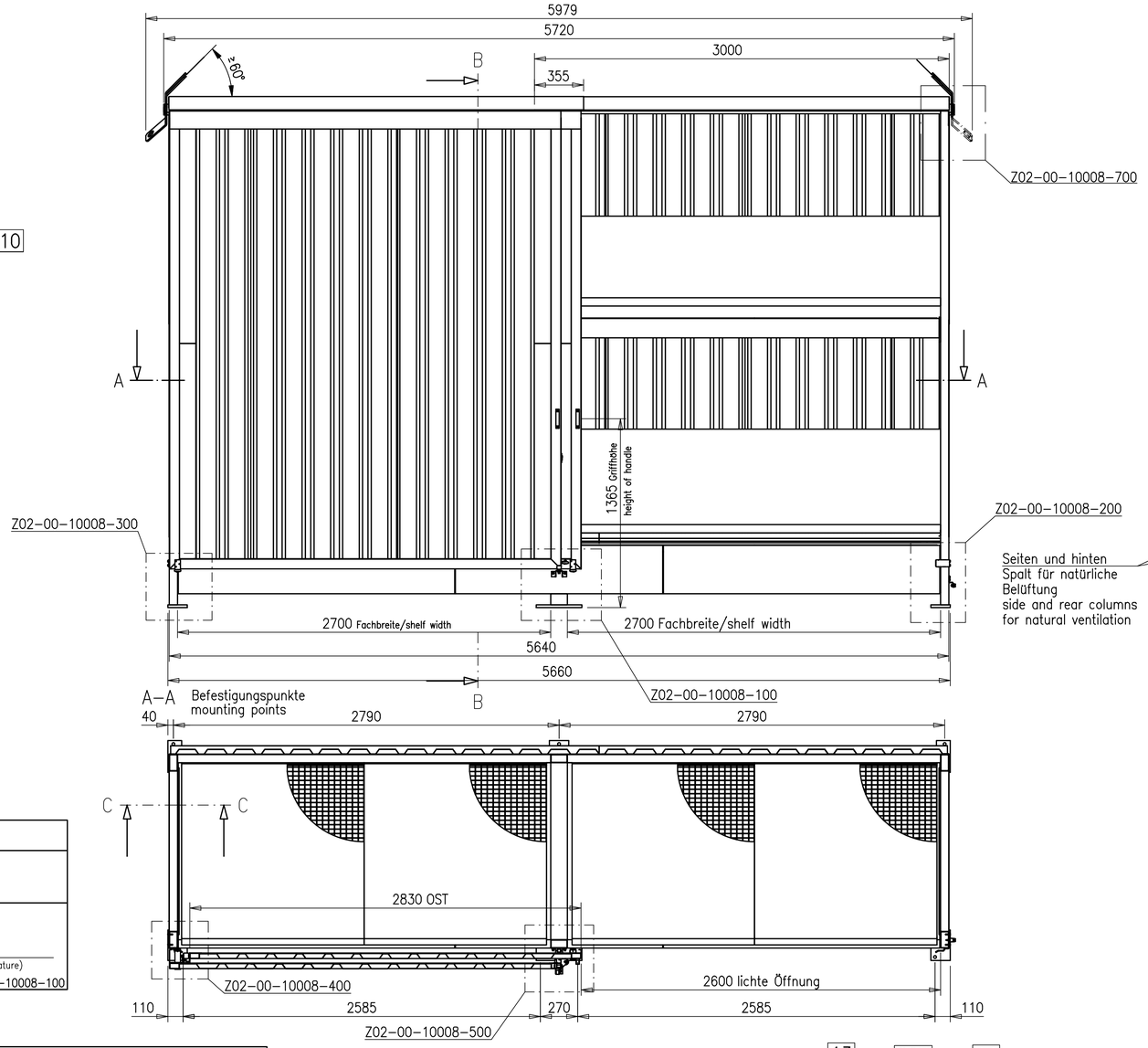

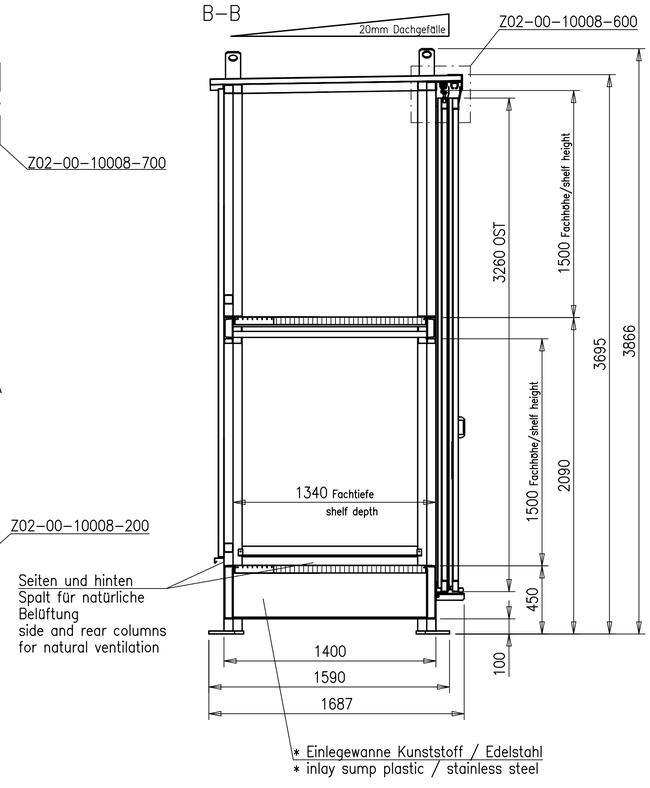

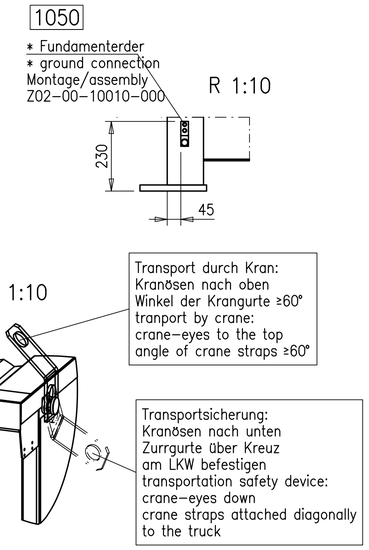

Genehmigungsvermerk

Bitte überprüfen Sie diese Genehmigungszeichnung und senden diese mit Ihrem Genehmigungsvermerk schnellst möglich an die DENIOS AG zurück!

Genehmigt:

Datum: _____ (Firmenstempel und Unterschrift)

Z01-00-10008-100

Approval

Please examine this drawing and send it back to the DENIOS AG with your authorization notice

Approved:

Date: _____ (Company stamp and signature)

Z01-EN-10008-100

* Optional accessories

* Optionales Zubehör

Foundation note

The foundation is provided by the customer and has to be designed by drawing P01-00-20005-010 – Foundation systemcontainer ;14er series;2 field

Z01-EN-10009-500

Ground connection

foundation grounding only needed for storage of flammable liquids or with electical installation.

Profile ≥ 100 mm² (t_{min}=3mm): Round iron Ø10 or equipollence layed inside foundation;

Min. 1000 mm free length above ground at the cable junction

According to DIN EN 62305-3 (VDE 0185-305-3)

Z01-EN-10012-100

Technical Data

Systemcontainer Typ 2K 514.0ST

Design approval:	Z-38.5-120
Door type:	2-wing; lockable
External dimensions WxDxH):	ca. 5720x 1690x 3695 mm
Transport dimensions (WxDxH):	ca. 5980x 1690x 3695 mm
Shelf width:	2 x 2700 mm
Shelf height:	2 x 1500 mm
Shelf depth:	1340 mm
Sump volume:	2400 l / Optional: 2x 1000 l with inlay sump
Weight:	ca. 2300 kg
Load capacity:	max. 1250 kg/sqm
Colour:	RAL 5010 (Enzianblau) outside RAL 5010 (Enzianblau) inside

Z01-EN-20001-100

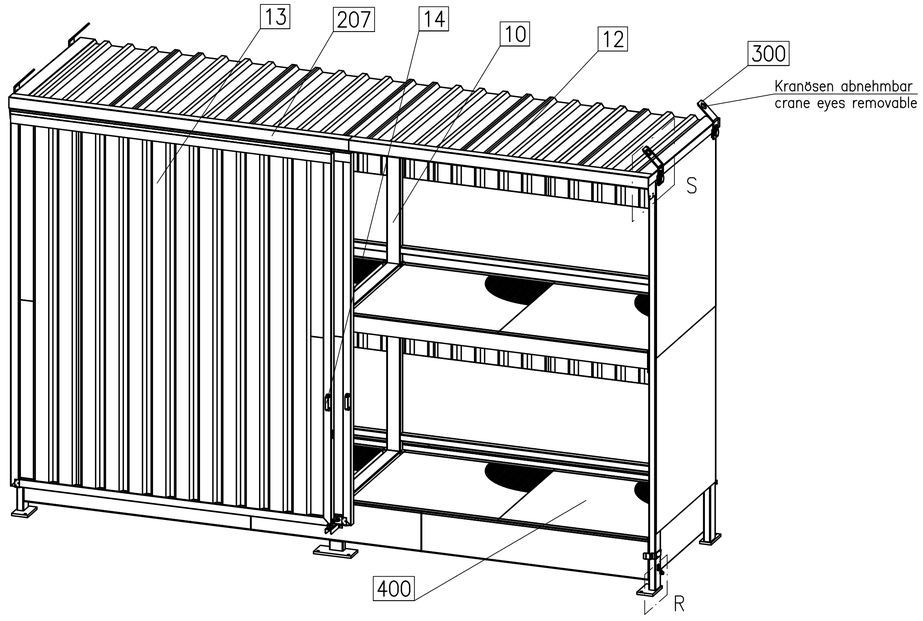

Fundamenthinweise

Das bauseitig zu erstellende Fundament ist nach Zeichnung P01-00-20005-010 – Fundamente Systemcont.;14er Baureihe;2 Felder für den jeweils zutreffenden Fall auszulegen!

Z01-00-10009-500

Erdungshinweise

Fundamenterder wird bei VbF-Lagerung oder mit Elektro Einbauten benötigt !

Anschluß für Fundamenterder:

Flachstahlerder Querschnitt ≥ 100 mm² (t_{min}=3mm), Rundstahlerder d=10 oder gleichwertig im Fundament verlegt und an den Anschlusspositionen

min. 1000 mm freie Länge über Erdreich.

Ausführung gemäß DIN EN 62305-3 (VDE 0185-305-3)

Z01-00-10012-100

Technische Daten

Systemcontainer Typ 2K 514.0ST

Bauartzulassung:	Z-38.5-120
Torausführung:	2-flügelig, abschließbar
Außenabmessungen (BxTxH):	ca. 5720x 1690x 3695 mm
Transportmaße (BxTxH):	ca. 5980x 1690x 3695 mm
Fachbreite:	2 x 2700 mm
Fachhöhe:	2 x 1500 mm
Fachtiefe:	1340 mm
Auffangvolumen:	2400 l / Optional: 2x 1000 l in Einlegewanne
Leergewicht:	ca. 2300 kg
Fachlast:	max. 1250 kg/m²
Farbe:	RAL 5010 (Enzianblau) außen RAL 5010 (Enzianblau) innen

Z01-00-20001-100

Kunde:

Kom.-Nr.:

Maßstab: 1:20

SAP-Nr. 153870

	Datum	Name
Bearb.	22.03.2011	Pohlmann
Gepr.	27.06.2016	Pohlmann
Norm		

HICAD: C:45859BC7.SZA

Zust.	Änderung	Datum	Name
b	Bodenfreiheit 100mm	21.06.2016	oIH
a	Eurocode Statik	29.04.2016	dIP

DENIOS.

Urspr.: L36-00-10011-000

gedruckt am: 24.01.2017

ZV: AV, CONT

Systemcont. 2K 514.0ST

Übersichtszeichnung/general drawing

Zchng.-Nr.: L36-00-10011-800

Blatt 1

Ers. f.: Ers. d.:

Status: 4 Group approved

Weitergabe sowie Vervielfältigung dieser Unterlagen, Verwendung und Mitteilung ihres Inhalts ist nicht gestattet, soweit nicht ausdrücklich zugesichert. Gilt insbesondere für Patent-, Gebrauchsmuster- oder Geschmacksmustereintragung behalten wir uns vor.