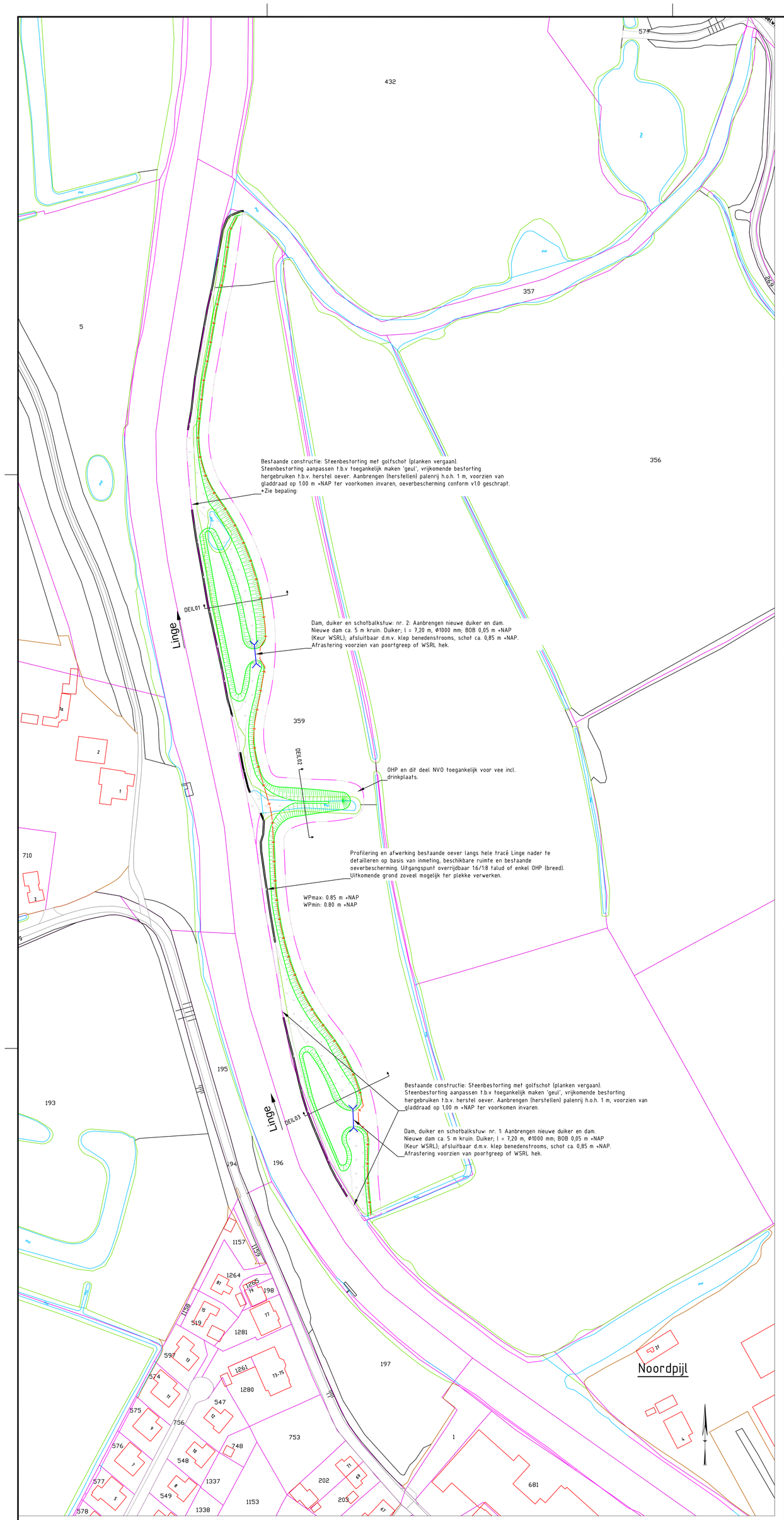

Principeprofie 1 – Vispaaiplaats 16 m (max.), (breedte, bodembreedte en talud variabel)

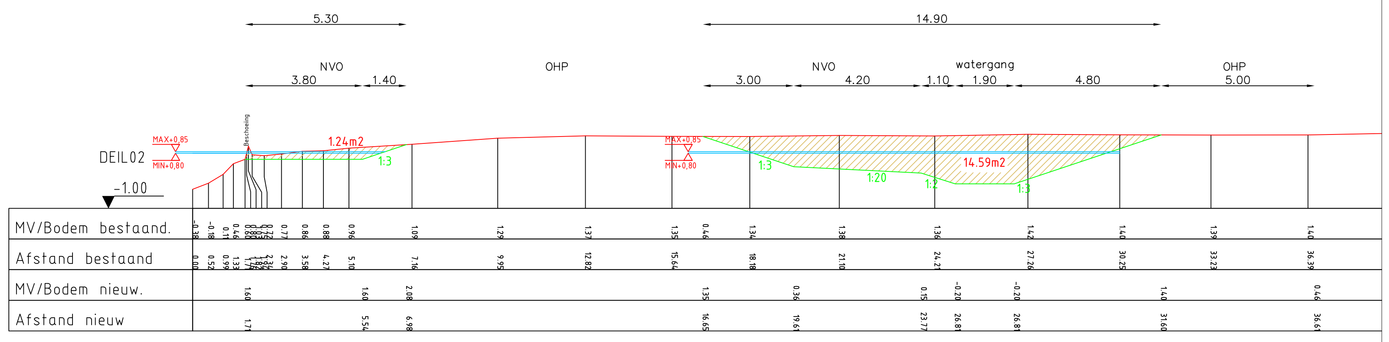

Principeprofiel 2 – Vispaaiplaats 16 m (max.), (breedte, bodembreedte en talud variabel)

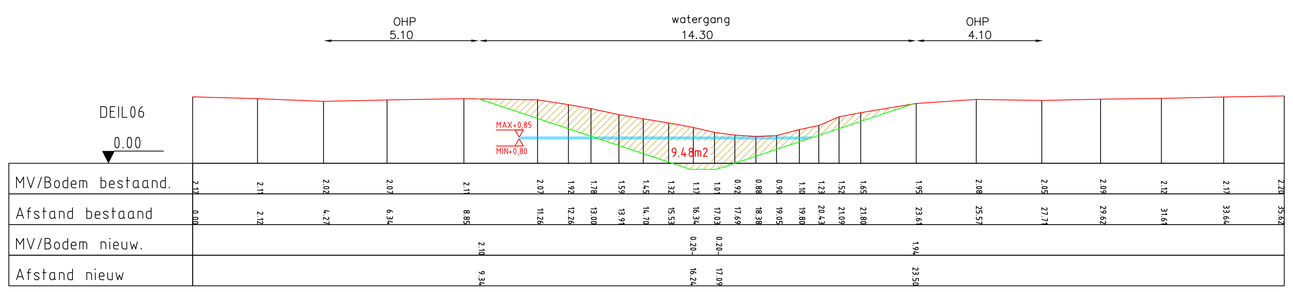

Principeprofiel 3 – Vispaaiplaats 16 m (max.), (breedte, bodembreedte en talud variabel)

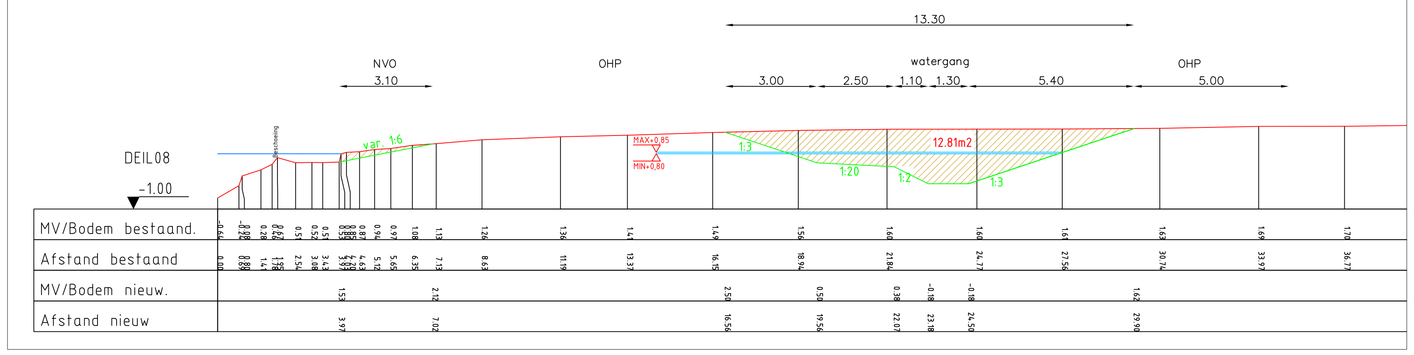

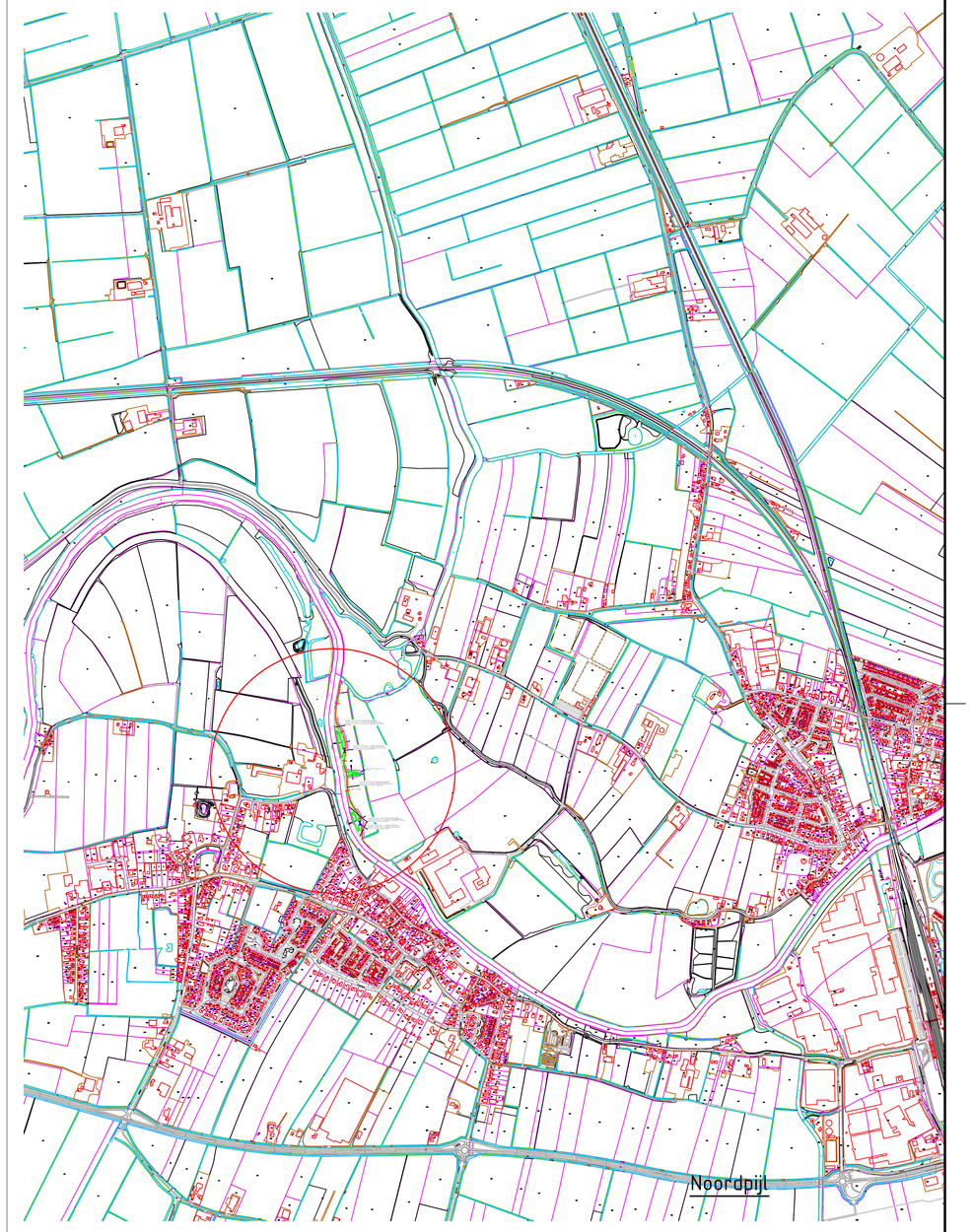

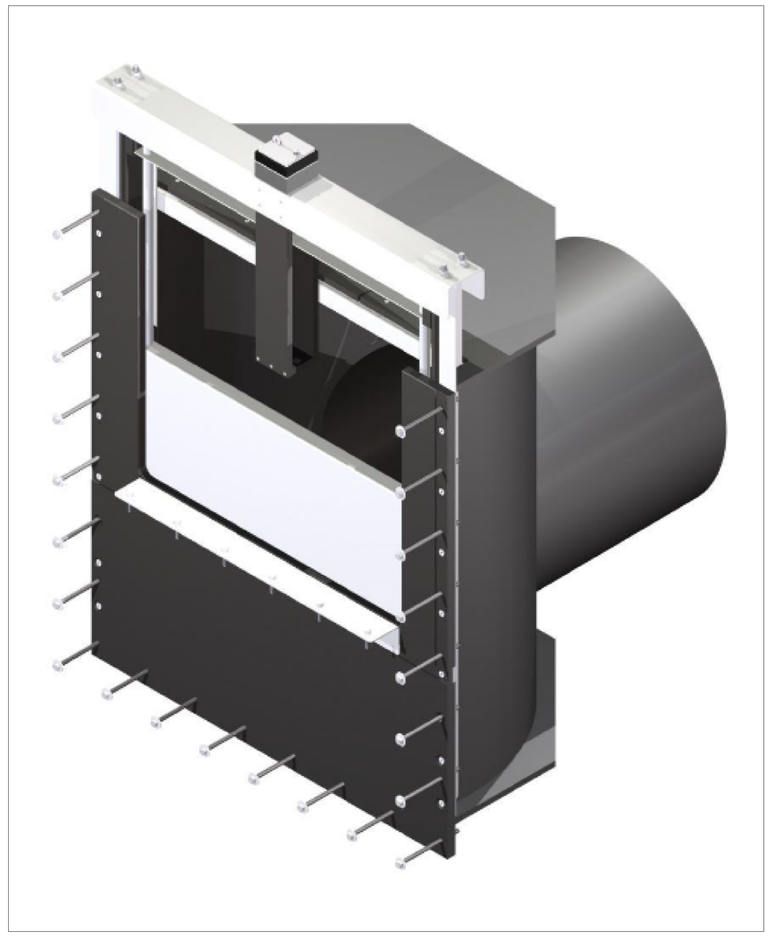

BESTAANDE SITUATIE

- Insteek
- Kadastrale grens
- Bebouwing
- Stroomrichting

OVERZICHT

- Plangrens (1,1 ha.)
- Insteek
- Bodemprofiel
- Taludarcering
- OHP WSRL (kwal. verplichting)
- Duiker (+ dam) nieuw
- Akkoord locatie t.b.v. afrastering perceeleigenaar
- Palenrij h.o.h. 1 m incl. gladdraad
- Profiel uitgewerkt

PROFIELEN

- Bestaand maaiveld
- Nieuw bodemprofiel
- Water
- Ontgraven
- HOOGTE — Peil

BEPALINGEN BIJ VO

Bepalingen bij tekening:

*Herstel oever- en vaarwegbescherming (bagger):
In geval van afkalving van de oevers en/of overmatig dichtslibben van de hoofdwatergang (door ontbreken oeverbescherming), komen de herstelwerkzaamheden ten laste van de perceeleigenaar.

** Herstel OHP en NVO (bagger):
In geval van schade aan de onderhoudsstrook en/of oevers door vee, komen de herstelwerkzaamheden ten laste van de perceeleigenaar,

0m 2,5m 5m — SCHAAL 1:100

0m 25m 50m — SCHAAL 1:1.000

Waterschap Rivierenland
Bezoekadres: De Blomboogerd 1, 4003 BX, Tiel
Postadres: postbus 599, 4000 AN, Tiel
tel: (0344) 64 90 90
URL: www.waterschaprivierenland.nl

Project:	100424 EVZ SOK Gelderland EVZ Deil Noordenhoek-GDM00I 359		
Onderdeel:	DO ontwerp 'vispaaiplaats' - eenheden in meters		
Projectnr: 100424	*Datum:*	*Blad:* 1	*van:* 1
Getekend: DvW	31-10-2019	*Status:* DEF	
Gecontroleerd:		*Versie:*	
Bestektnr:		*Schaal:* 1:100, 1:1000	
Tekeningnr: 100424-DEF-SIT-PR		*Formaat:* A0	

Documentsoort: Tekening

Wettige eigenaar: Waterschap Rivierenland