drsn. 1 (1:50)

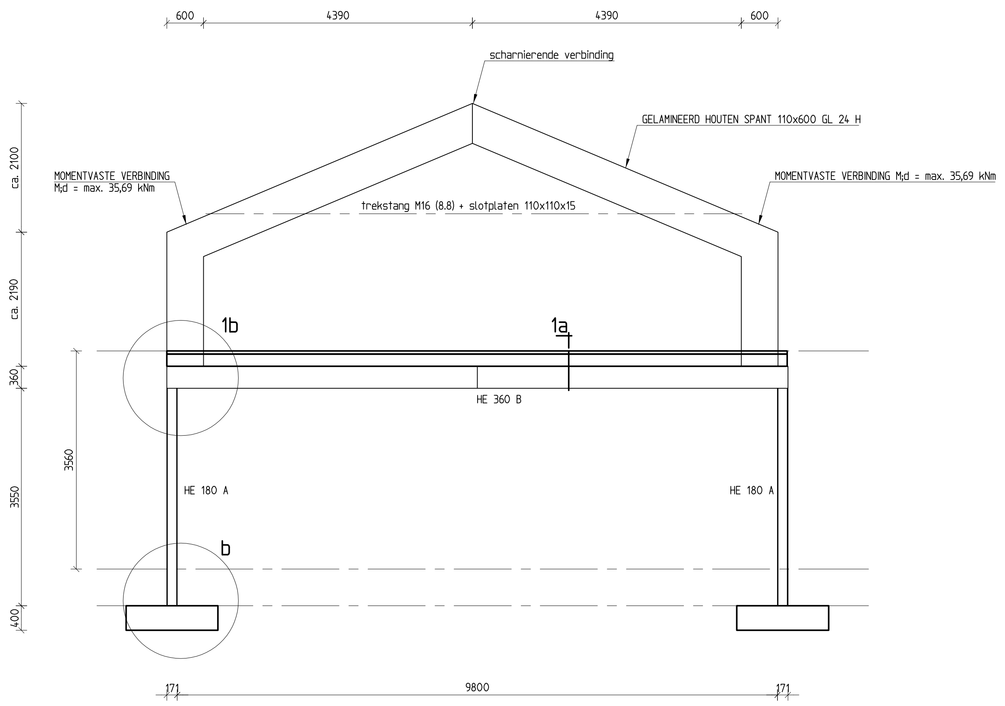

drsn. 2 (1:50)

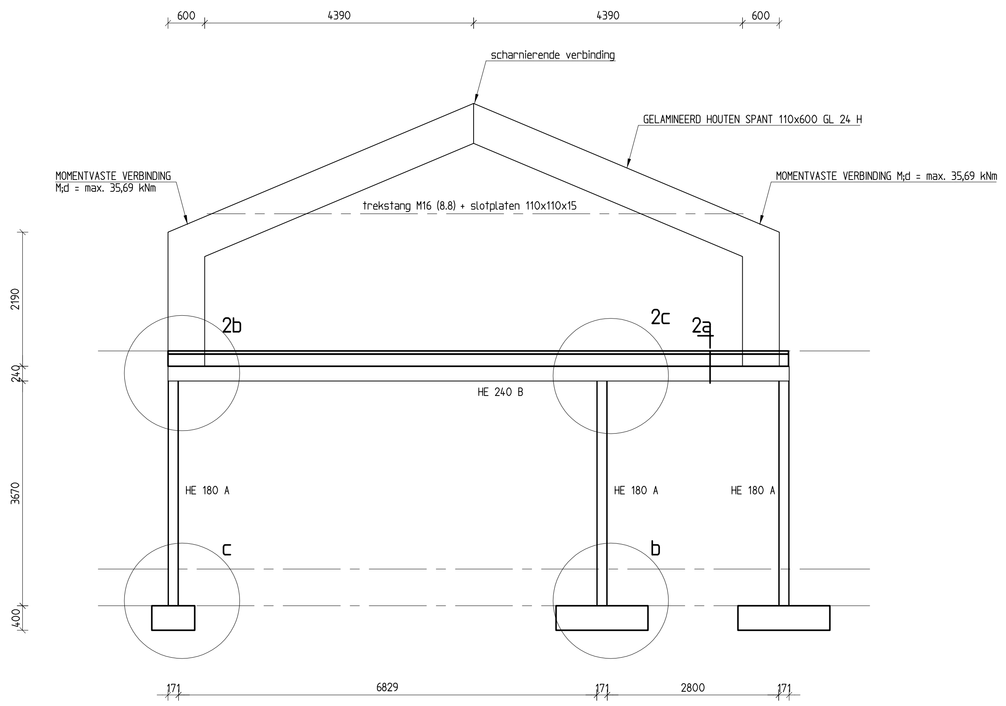

drsn. 3 (1:50)

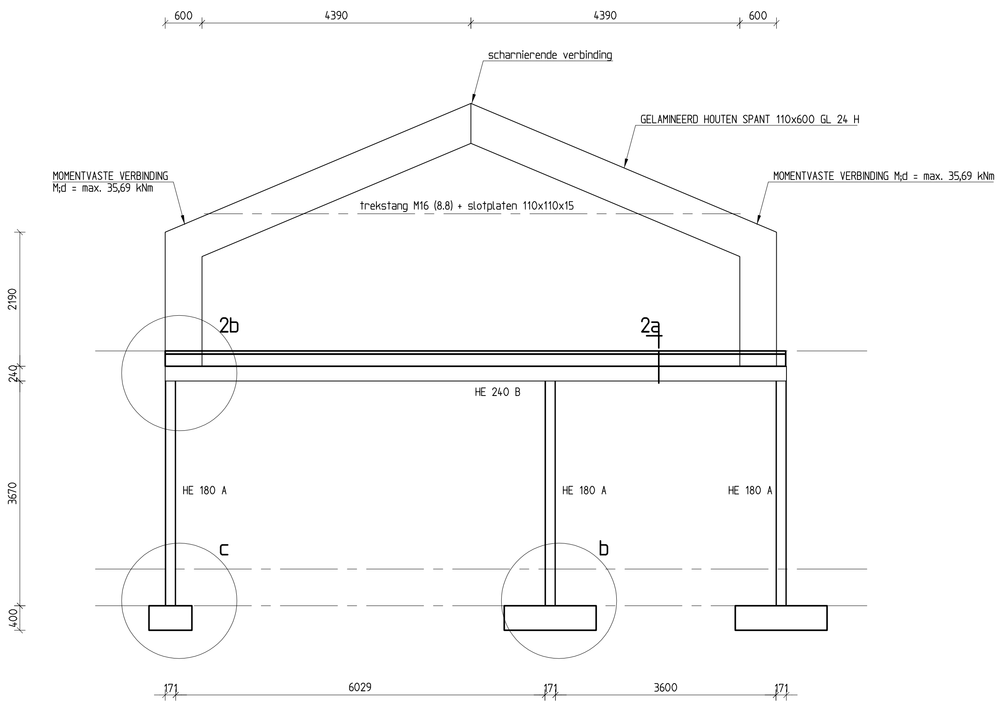

drsn. 1a (1:10)

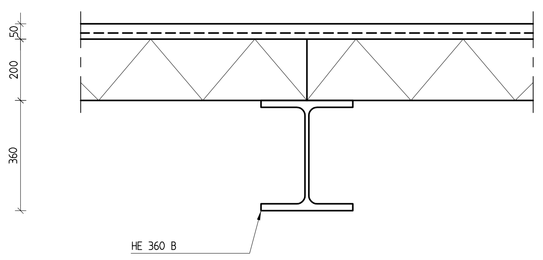

drsn. 1b (1:10)

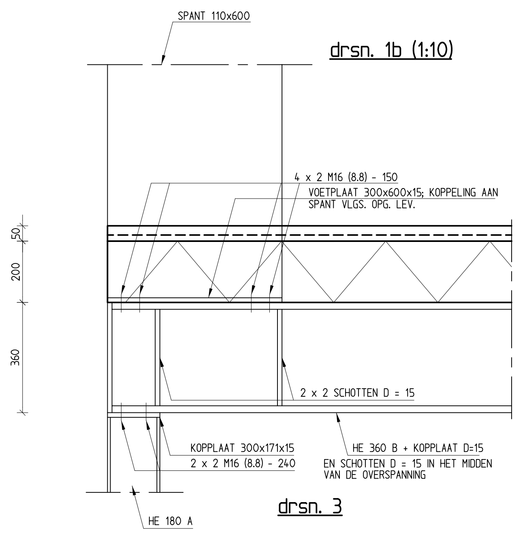

drsn. 2a (1:10)

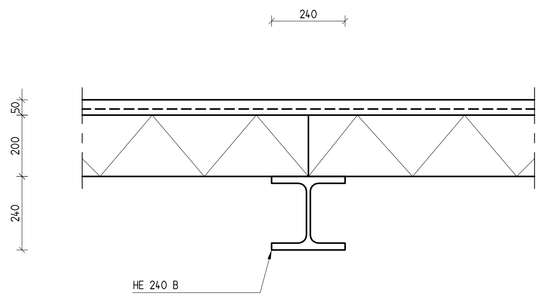

drsn. 2b (1:10)

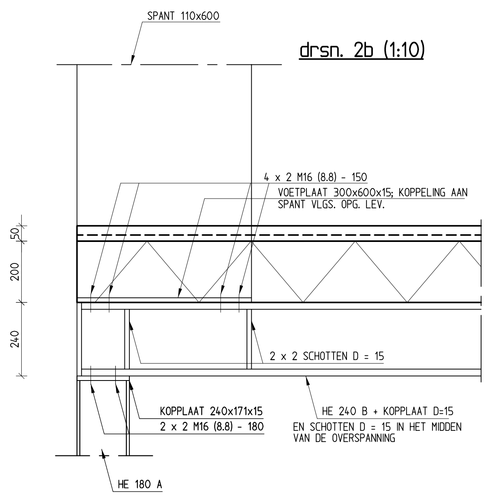

drsn. 2c (1:10)

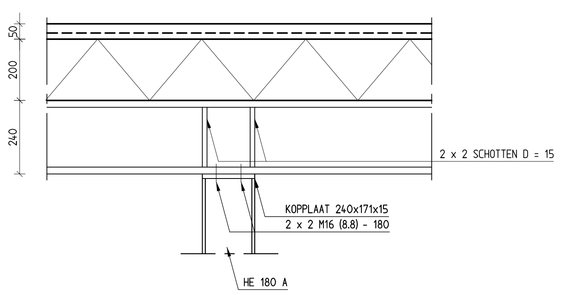

drsn. 3

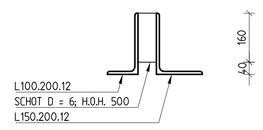

Algemeen:

ALLE MATEN IN MM
ALLE MATEN IN HET WERK CONTROLEREN
BETONSTAAL FeB 500
CONSTRUCTIESTAAL S235; ALLE LASSEN D = 5; BOUTKWALITEIT 8.8
STAALCONSTRUCTIES IN AANRAKING MET BUITENLUCHT (DUS OOK IN SPOUW)
THERMISCH VERZINKEN, NIET CONTROLEERBARE DELEN BEHANDELEN MET EPOXY VERF
HOUTEN GORDINGEN UITVOEREN IN OPGEGEVEN GESCHAAFDE MAAT
FUNDERING AANLEGGEN OP VASTE GRONDSLAG INDIEN DEZE NIET AANWEZIG IS GRONDVERBETERING TOEPASSEN TOT OP VASTE GRONDSLAG
E.E.A. VOLGENS GRONDRAPPORT AELMANS E184877.005 PEIL = AANGENOMEN OP 30,55 M <NAP; ONTGRAVINGSOPP. 27,80 M = NAP
ER IS GEREKEND MET EEN DAK ZONDER GRIND
ALLE GORDINGEN CONSTRUCTIEF VERSPLIKEREN MET DE DAKPLATEN
SPANRICHTING KANAALPLAAT
SPANRICHTING BREEDPLAATVLOEREN
SPANRICHTING PS-ISOLATIEVLOER
DILATATIEVOEGEN IN GEVELMETSELWERK VOLGENS OPGAVE FABRIKANT
ALLE BETONBLOKKEN METSELWERK DRUKSTERKTE 15,0 N/MM2; REPR. DRUKSTERKTE MORTEL = 7,5 N/MM2
HOUTKLASSE C18
KRUIPSATEN IN OVERLEG MET OPDRACHTGEVER
MUURPLATEN 71x246 TOEPASSEN, VERANKERD MIDDELS MUURPLAATANKERS M10 H.O.H. 0,5 M
VS = VERSTERKTE STROOK IN VLOER; PL = PREFAB BETONLATEI BOVEN GEVELOPENING; RV = RAVELING IN VLOER VLGS. OPG. LEV.
GRONDVERBETERING EN/OF VERDIEPTE AANLEG ONDER FUNDERING VOLGENS OPGAVE FUNDERINGSADVIES/SONDERINGSONDERZOEK
AELMANS, ZIE BIJLAGE; GRONDDEKKING OP FUNDERING CONFORM RAPPORT (min. 1600 kg/m3)
ALLE H_1, U EN I LIGGERS VOORZIEN VAN KOPPLATEN D = 12 MM TENZIJ ANDERS VERMELD
INDIEN BENODIGD ONDER VERSTERKTE STROKEN PREFAB BETONLATEIEN TOEPASSEN T.B.V. OPVANG METSELWERK ONDER VLOER.

befondekking (in mm) op buitenste wapening				
	vloeren	wanden	stroken	kolommen
binnen	15	25	25	30
buiten	25	25	30	35
onzichtbaar	30	30	35	40
betonkwaliteit:	C20/25	milieuklasse XC3		
betonstaal:	FeB 500	cons. geb. S3		

B = BALKSCHOEN
H = HAKANKER
S = STORMANKER

VOORLOPIG

project nummer : 6047 tekening nr : 401

RENCO SIPS
CONSULTING INGENIEURS
Meerhoeveiland 6
6171 AZ Sittard-
Tel.: 046 420 40 94
Fax.: 046 420 40 94
Mob.: 06 53 42 42 94
info@rencosips.nl
www.rencosips.nl

opdracht : Verbouwing tot woonhuis Ruitersdijk 17 te Illikhoven
Fam. A. v.d. Ven
Illikhoven 93, 6116 AK Roosteren

getekend door : R.S.

schaal : 1:50 / 1:20 opmerking : maten in mm

datum : 29-10-2018 gewijzigd. : 28-11-2018