19.029663
19.029660

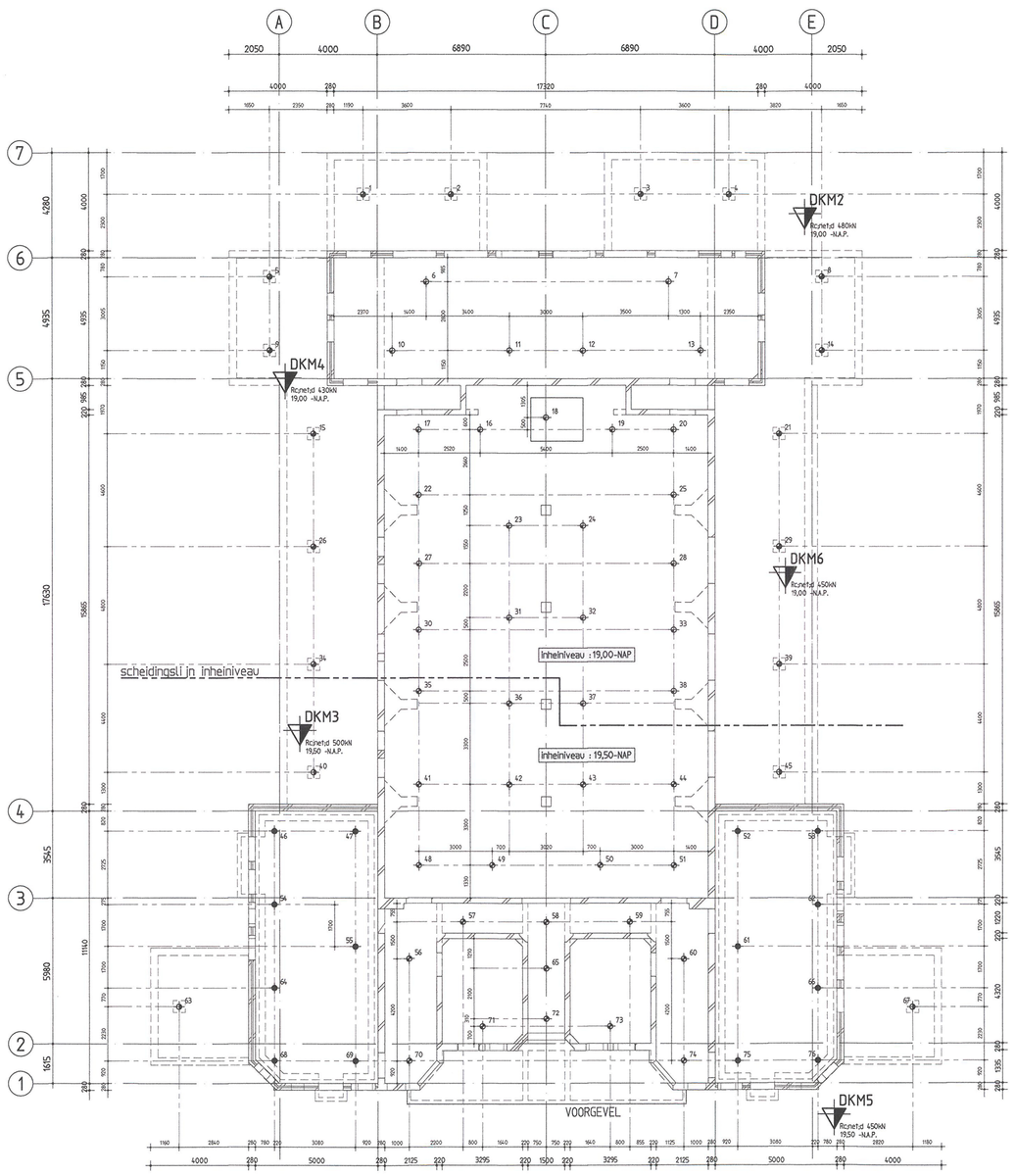

palenplan

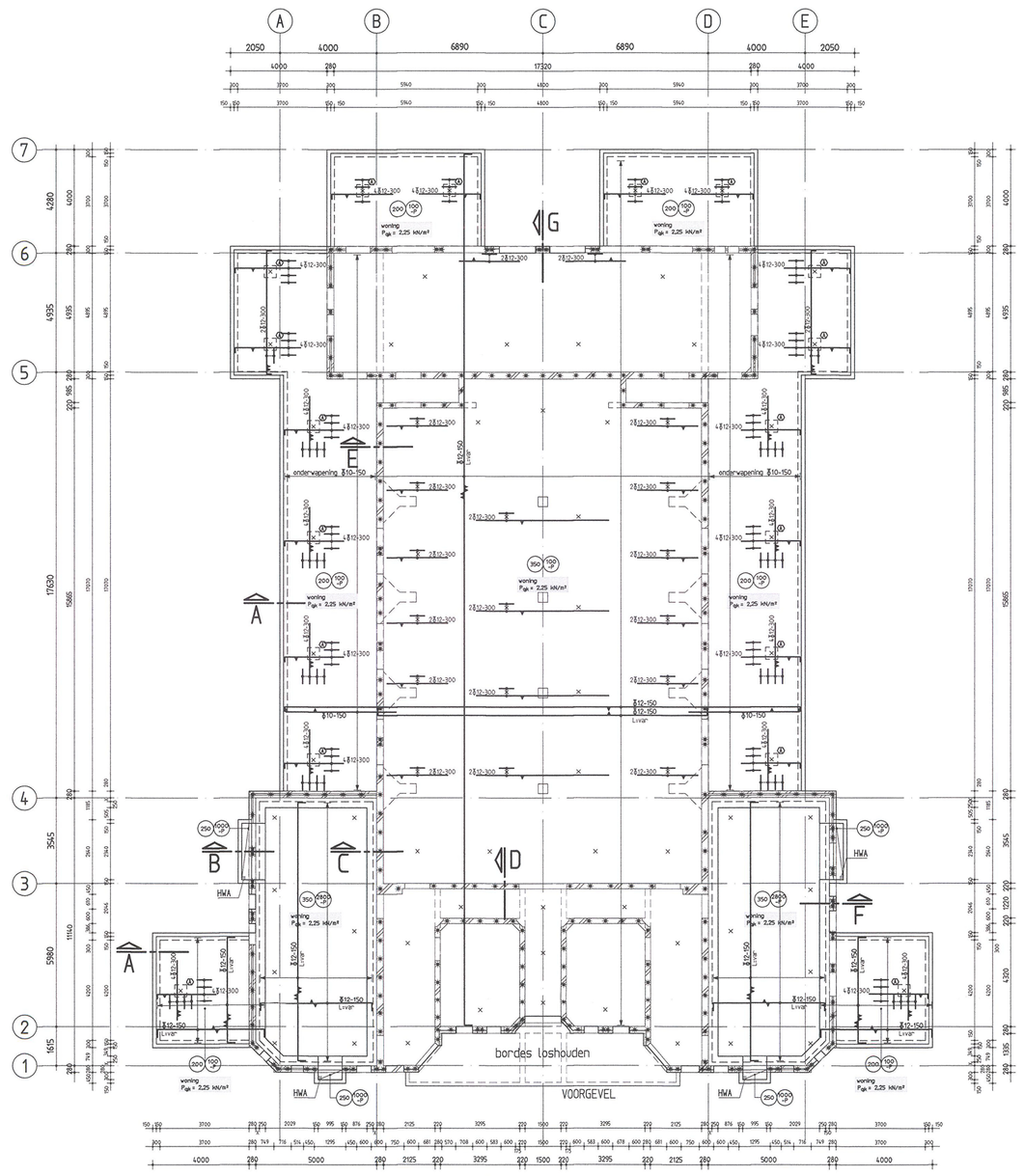

betonvorm + wapening
begane grond + kelder

De paalspecificaties dienen ter zijde van de constructeur te worden aangeboden.

In de loop van het funderingsniveau het aan 2e beneden de laagst bekende grondwaterstand met wapening aanwezig zijn.

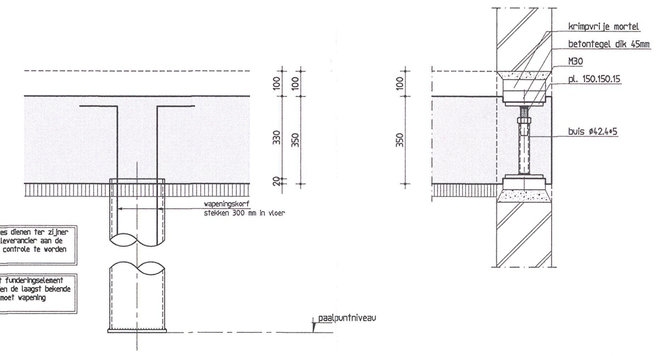

paalrenvooi

Inwendig geheide stalen buispalen.

- Paaldiameter ø219. Voetdiameter ø231. Paalpuntniveau 19,0 m -N.A.P. Rc;net;d zie sondering Afsni;hoogte 430 -P Aantal 23 stuks.
- Paaldiameter ø219. Voetdiameter ø231. Paalpuntniveau 19,0 m -N.A.P. Rc;net;d zie sondering Afsni;hoogte 280 -P Aantal 14 stuks.
- Paaldiameter ø219. Voetdiameter ø231. Paalpuntniveau 19,5 m -N.A.P. Rc;net;d zie sondering Afsni;hoogte 280 -P Aantal 4 stuks.
- Paaldiameter ø219. Voetdiameter ø231. Paalpuntniveau 19,5 m -N.A.P. Rc;net;d zie sondering Afsni;hoogte 3130 -P Aantal 14 stuks.
- Paaldiameter ø219. Voetdiameter ø231. Paalpuntniveau 19,5 m -N.A.P. Rc;net;d zie sondering Afsni;hoogte 430 -P Aantal 25 stuks.

totaal 75 palen

principe vijzel M30

Let op: de hoogtemaat tussen betontegels moet groter zijn dan de korfhoogte!

Stabiliteit van de bouwmuren tijdens uitvoering conform opgaven aannemer

Maat X (tussen bouwmuur en plint) zo klein mogelijk.

Voor het storten van de kelder- of souterrainvloer maat X inmeten, indien maat X groter is dan 150mm, contact opnemen met Duyts Bouwconstructies B.V.

Voor sonderingen zie rapportnr.: 9017-0717 (Fugro Ingenieursbureau B.V.)

Peil t.o.v. N.A.P. conform opgave architect

Voor deze tekening hebben wij peil = 0,75 =N.A.P. aangehouden

Principe werkomschrijving:

1 Alvorens over te gaan tot uitvoering van de werkzaamheden adviseren wij een onderzoek naar de eventuele aanwezigheid van asbest en/of eventuele grond uit te voeren.

2 De tekening en berekening van de niet op onze tekening aangegeven stutconstructie, dient door de aannemer voor aanvang van de bouwwerkzaamheden ingediend te worden aan de Dienst Bouwtoezicht van de Gemeente of het Stadsdeel.

3 De berekening en tekening van de benodigde dakwaterkuip, inclusief het stelpeilplan, dient door de aannemer 21 dagen voor aanvang van de bouwwerkzaamheden ingediend te worden aan de Dienst/Bouwtoezicht van de Gemeente of het Stadsdeel.

4 De nog uit te voeren sonderingen, indien aangegeven op de tekening, dienden minimaal 14 dagen voor aanvang van het betreffende gedeelte te worden uitgevoerd en/of overgelegd te verstrekken aan Duyts Bouwconstructies BV.

5 Er dient voertuig plaats te vinden tussen de aannemer en Duyts Bouwconstructies BV over het vervaljaren van de te vervangen vloer, voor of na het heien van de palen, dit in verband met de invloed op het bestaande gebouw. De bestaande vloer vervaljaren en ontgraven tot 150mm onder de werkvloer, ten beheeve van het aanbrengen van een laag schraal beton.

6 En nog, zonder toestemming van Duyts Bouwconstructies BV, niet worden afgeweken van het op tekening aangegeven paalsystem en de aangegeven paalpuntniveaus.

7 Voor het installeren van de palen dienen de paalplaatsen tot 3300 diepte te worden uitgegraft en eventuele obstakels in de ondergrond vóór te stellen.

8 De paalspecificaties, met daarbij aangegeven het toe te passen heibijlen, dienen uiterlijk 3 weken voor de start van de heiwerkzaamheden ter controle te worden aangeboden aan Duyts Bouwconstructies BV en aan de Dienst Bouwtoezicht van de Gemeente of het Stadsdeel.

9 De eerste paal dient zo dicht mogelijk bij een sondering uitgevoerd te worden. De eventueel aangegeven grenswijziging van de paalpuntniveaus dient door de uitvoerende aannemer in overleg dient deze bij voorkeur uitgevoerd te worden, het betreft dient van het meest dichtbijgelegen sondering naar het eventueel diepe paalpuntniveau uitgevoerd te worden.

10 De aannemer dient er voor te zorgen dat alle palen worden gekalibreerd, en dat deze kalibrering op een staat wordt geregistreerd. Op deze kalibrerstaat dient eveneens het aantal uitbr grind ten beheeve van de heijnegel per paal te worden opgegeven. Het kalibreren dient minimaal 500mm boven de eindslag, waarin gefundeerd wordt, te starten.

11 Horizontale staalstaafwijzigen van de palen, groter dan 50mm, dienen gemeld te worden aan Duyts Bouwconstructies BV.

12 Indien een paal is teigeslagen, dient dit gemeld te worden aan Duyts Bouwconstructies BV. de Dienst Bouwtoezicht van de Gemeente of het Stadsdeel, met daarbij een reparatieverslag.

13 Indien een paal kreun is geheid dient dit gemeld te worden aan Duyts Bouwconstructies BV. De kreunse paal dient door de aannemer ingekorten en bereiend te worden. De berekening dient ter goedkeuring aangeboden te worden aan Duyts Bouwconstructies BV en de Dienst Bouwtoezicht van de Gemeente of het Stadsdeel.

14 Wij adviseren voor aanvang van het installeren van de palen een bespreking te belegger.

15 De werkvloer vlak uitvreuren, conform NEN-EN 13670.

16 De maat X (=lege tussen plint en bouwwerk) dient gecontroleerd te worden en doorgegeven aan Duyts Bouwconstructies BV. Tevens dient de dikte van het metselwerk ter hoogte van de kassen gecontroleerd te worden. De diepte van de kassen bedraagt minimaal 2/3 van de bouwwanddikte.

17 Onder de kassen dient minimaal 600mm metselwerk te blijven staan tot de bovenkant van de bestaande hoofdfundering. Indien er minder dan 600mm metselwerk aanwezig is, dienen vijzels ter plaatse van de bestaande palen te worden aangebracht. Een en ander in overleg met Duyts Bouwconstructies BV.

18 De op de tekening aangegeven schroefvijzels plaatsen conform het detail op de tekening. Indien de omstandigheden dit vereisen dienen extra vijzels geplaatst te worden. In overleg met Duyts Bouwconstructies BV. Het hakken van de kassen en het plaatsen van vijzels dient na het hekwerk te worden uitgevoerd.

19 Indien de onderkant van de betonvloer lager koet te liggen dan de waterstand, dient de aannemer een waterschermer of dewand tee te passen. De uitvoering van deze voorziening dient afgestemd te worden op de te kerven grond- en waterhoogte.

20 De in te storten leidingen met een diameter gelijk of groter dan 50mm dienen te worden gemeld bij Duyts Bouwconstructies BV. Er dient door de aannemer een leidingplan ter goedkeuring te worden aangeboden aan Duyts Bouwconstructies BV. De volgende randvoorwaarden dienen klaarblijkelijk in acht te worden genomen:
- Geen leidingen aanbrengen onder kassen de bouwwanden en de pilaren van de vloer (in de bouwwanden gaatjes).
- De afstand van de leidingen tot de palen dient minimaal 700mm te bedragen.

21 Voor aanvang van de vlechtwerkzaamheden dient de aannemer de werkvloer en eventuele aansluitende vlakken met de betonvloer schoon te maken.

22 De gekleefde wapening dient, minimaal 2 werkdagen voor het storten van het betonstorten, ter goedkeuring te worden aangeboden aan Duyts Bouwconstructies BV en de Dienst Bouwtoezicht van de Gemeente of het Stadsdeel.

23 De vloer storten en vlak afwerken conform NEN-EN 13670.

24 De ruimte tussen de bovenkant van de betonvloer en het metselwerk, ter plaatse van de kassen, dient zorgvuldig aangewerkt te worden met krimpvrije mortel en/of metselwerk.

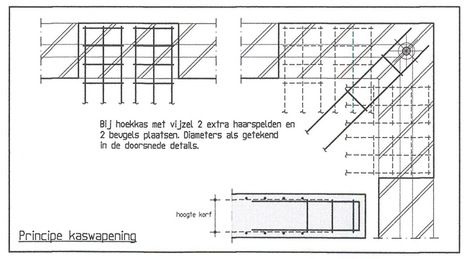

Principe kaswapening

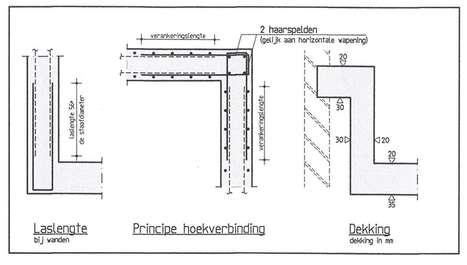

Betonconstructie

betonkwaliteit	:	C30/37
cementsoort	:	CEM III/B42,5 LH HS
betonstaalkwaliteit	:	B500B
milieuklasse	:	XC4
nominale kornel	:	31,5 mm
consistentiegebied	:	2/3

uitvoering volgens :
NEN-EN 1992-1-1
NEN-EN 206-1 en NEN 8005
NEN-EN 13670

aanduiding wapening

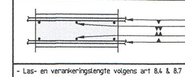

betondekking op betonstaal in mm	binnenzijde	buitenzijde
plaat/wand	20	35
balk/poer/console	-	-
kolom	-	-

- Lap- en verankeringslengte volgens art 8.4 & 8.7 NEN-EN 1992-1-1. Aks vuistregel is 56 × de staafdiameter aan te houden. Lassen verspringend aanbrengen.
- Minimale buigstraal (0.9) j.k.=15 mm r=1.4, 5) j.k.>16 mm r=5.4.
- De wapening 2 werkdagen voor het starten ter keuring aanbieden aan BVT. en Duyts Bouwconstructies B.V.

Maten in het werk controleren !!!

Wijziging	Datum	Omschrijving	Tekenaar

Opdrachtgever :
Rock Projects B.V.

Architect :
AVB

Werk :
Andreas Schelfhoutstraat 39-A en B
Amsterdam

Onderdeel :
Palenplan, betonvorm en wapening funderingsherstel

Duyts bouw cons truc ties
Duyts Bouwconstructies B.V.
Van Diemenstraatjeplein 28
1013CH Amsterdam
Postbus 37153
1041B AM Amsterdam
Telefoon : 020 684.34.75
Fax : 020 684.10.35
E-mail : info@duyts.nl
www.duyts.nl

Tekenaar :	Constructeur :	Schaal :	Datum :	Werk nr. :	Tek. nr. :
J. Grentzius	A.B. v/d Velden	1:100/20/10	05-09-2017	217289	-10-

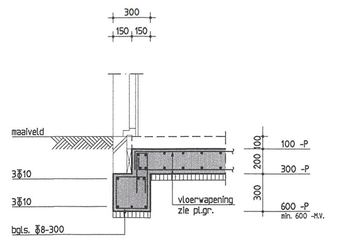

drsn. A

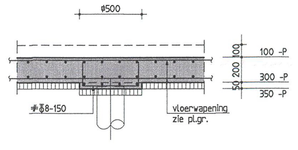

principedetail ponskop Ⓐ

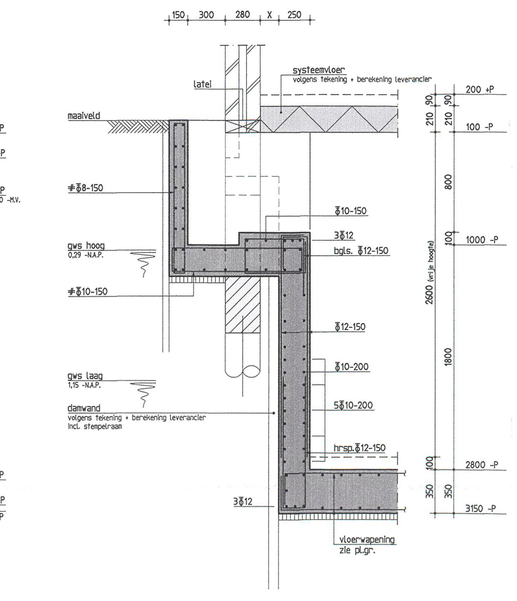

drsn. B

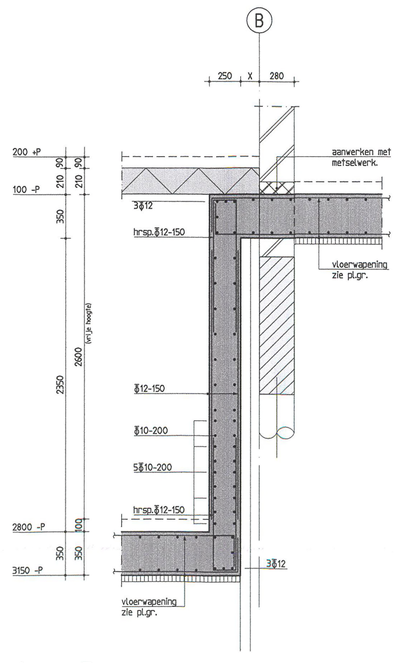

drsn. C

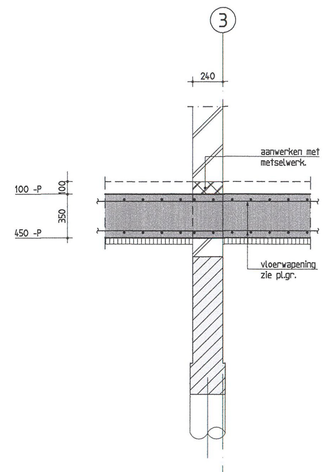

drsn. D

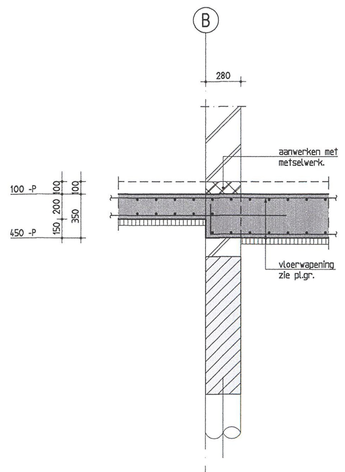

drsn. E

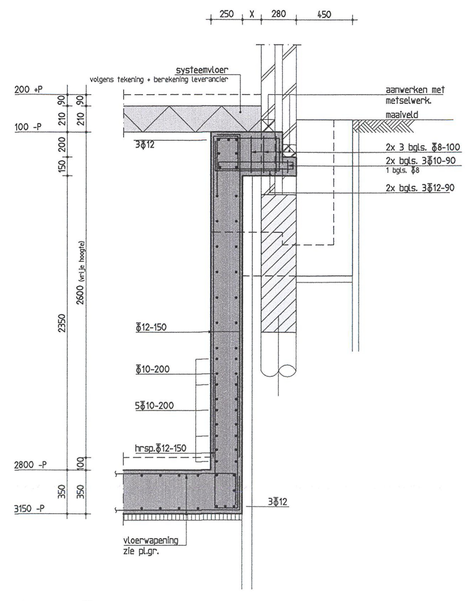

drsn. F

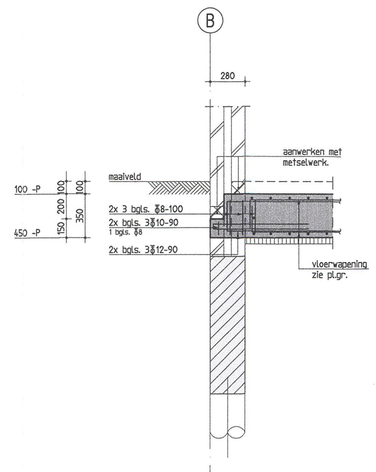

drsn. G

formaat: 1400*841