voorgevel

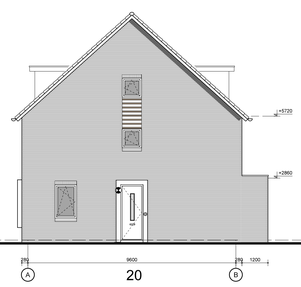

rechter zijgevel

achtergevel

linker zijgevel

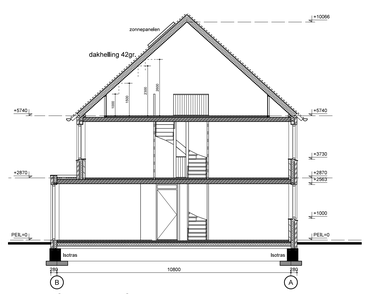

doorsnede

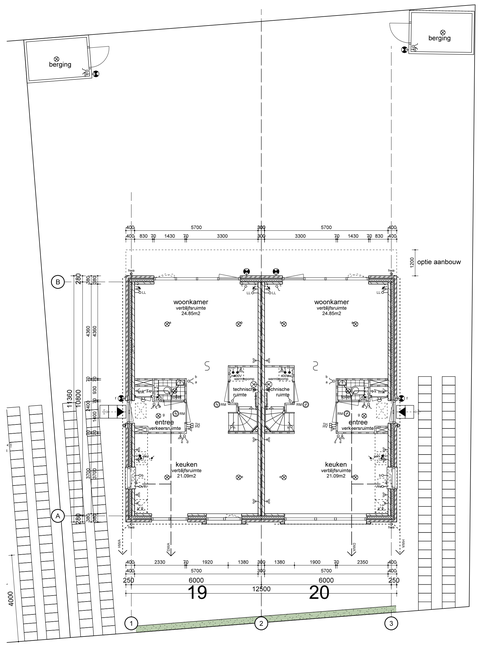

begane grond blok 4

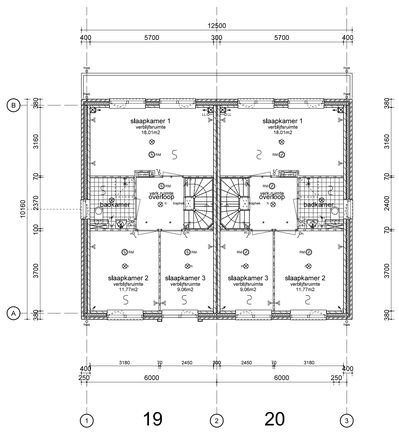

1e verdieping blok 4

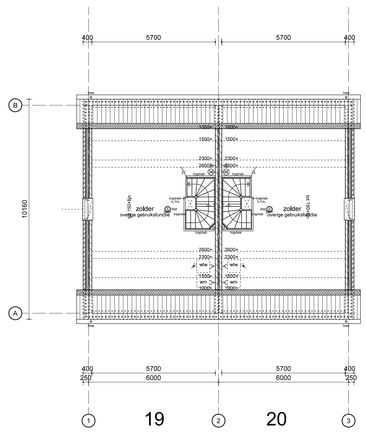

2e verdieping blok 4

Renvooi

- gevelsteen, baksteen
- kalkzandsteen
- lichte scheidingswand
- lichte scheidingswand, Bu;v en Ico > -20 dB
- isolatie: Rc-waarden volgens EIP-rapport
- hemelwaterafvoer
- standleiding
- w.t.w.
- inblaasroosters
- rookmelder (moet voldoen aan de primaire eisen uit NEN 2555)
- meterkast
- HP opstelplaats warmtepomp
- WTW opstelplaats warmte terugwin unit
- WM opstelplaats wasmachine
- kruipluik
- afvoer hemelwater
- afvoer fecaliën
- 30 minuten brandwerend IVBOBO
- 30 30 minuten brandwerend IVBOBO
- 60 60 minuten brandwerend IVBOBO

- Voor O.P., dagl.nl., ventilatie, en bouwbesluitbeminimeringen zie rapport Van Excelsil
- Constructie volgens berekeningen en tekeningen constructeur
- Scheidingswanden tussen verblijfsruimten zonder deur hebben een minimale massa van 65 kg/m2, wanneer aan de 20 dB eis voor lucht- en contactgeluidwerden ter worden uitgevoerd
- Alle buitenkozijnen worden inbraakwerend uitgevoerd volgens NEN 5096
- Bouwconstructie 60 minuten brandwerendheid in A.b.t. bewoners conform Art.3.14 en 2.17 BB 2012
- Alle toe te passen materialen en constructies a.b.m.t. voldoen aan brand- en rookdichtheid eisen aangegeven in Art. 2.87 - 2.79 BB 2012.
- Elke woning is een brandcompartiment. Brandweerstand tussen de woningen bedraagt 60 minuten
- Alle toegangen tot de woning, verblijfs-, verkeers-, bad-, toilet- en bergruimten hebben een vrije doorgang van minimaal 2.3 m hoog en 0.85 m breed
- Alle metalen buiswerkvoeten die in aanraking komen met de buitenlucht zijn thermisch verzinkt
- Standleiding inklicring omklevel met 30mm minerale wol
- Hemel- en afdekkersfoliewerk voorzieningen worden conform NEN 3210 uitgevoerd
- Elektrische installaties worden conform NEN 1010 uitgevoerd
- Warm- en koud water voorzieningen worden conform NEN 1006 uitgevoerd
- Metenuimte uitgevoerd conform NEN 2756
- Rainset en deuren voorzien van binnenaftgeving
- Afwerking ruitte groepen: toiletten en badkamers voorzien van wand- en vloertegels
- Mechnisal binnenwerk uitvoeren conform KVTBE
- Trappen meten volkoen aan Art.3.23 - 3.24 BB 2012
- HWA wordt bouwgrondig aangesloten op het riffiliatie systeem en de wadi.
- Alle ruimtes voorzien van mechanische ventilatie
- Rookgeiste en deken trappen met brandgewaarde op Art.3.71 BB 2012
- Stookplaats moet volkoen aan Art.3.37 BB 2012
- Postgate afvoervoorzieningen moeten volkoen aan Art.3.39 BB 2012
- Schachten, kokers en kanalen gesloten aan mien dan 1 verdiening, meeten volkoen aan Art.2.68 BB2012

OPTIES DAKKAPEL GELDT VOOR ALLE WONINGEN

LM design
bouwkundig teken- en adviesbureau
Birkstraat 95-3
3768 HD Soest
Tel 035-6023424
info@lmdesign.nl

P R O J E C T
26 woningen te Barneveld

O P D R A C H T G E V E R
Van de Kolk Ontwikkeling BV
Koningsweg 29 3886 KC Garderen

O N D E R D E E L
BLOK 4, 2/1 KAPPERS

O M S C H R I J V I N G
Aanvraag Omgevingsvergunning

Schaal	1:100	Formaat	A0
Datum	28-01-2019	Getekend	PV

Gewijzigd

A	20-03-2019	F
B	06-05-2019	G
C	28-05-2019	H
D	19-06-2019	I
E		J

ROOZENBEEK ARCHITECT BNA
Blauwgras 9
3776 NC Stroe
Tel 0342,44.39.69
info@roozenbeek.nl
ROOZENBEEK

W E R K N R
3026

B L A D N R
B4-01