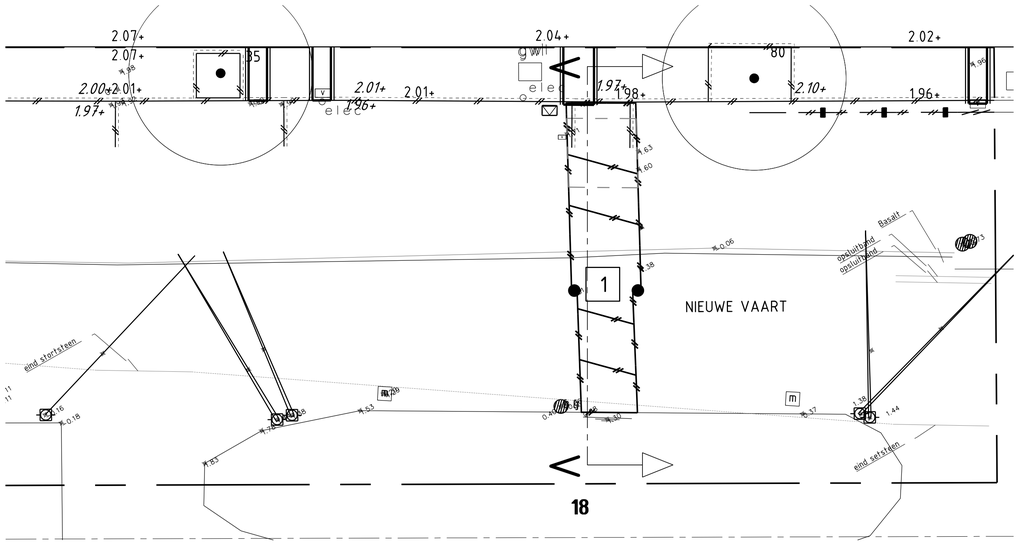

Bovenaanzicht sloop situatie
SCHAAL 1 : 100

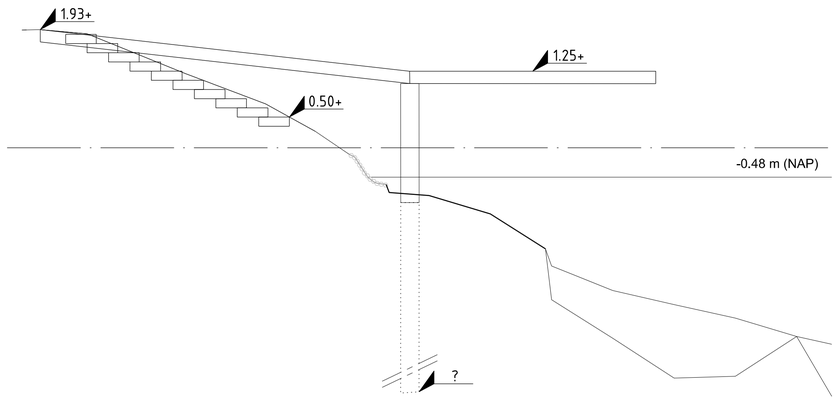

Zijaanzicht V - V vlonder bestaand
SCHAAL 1 : 50

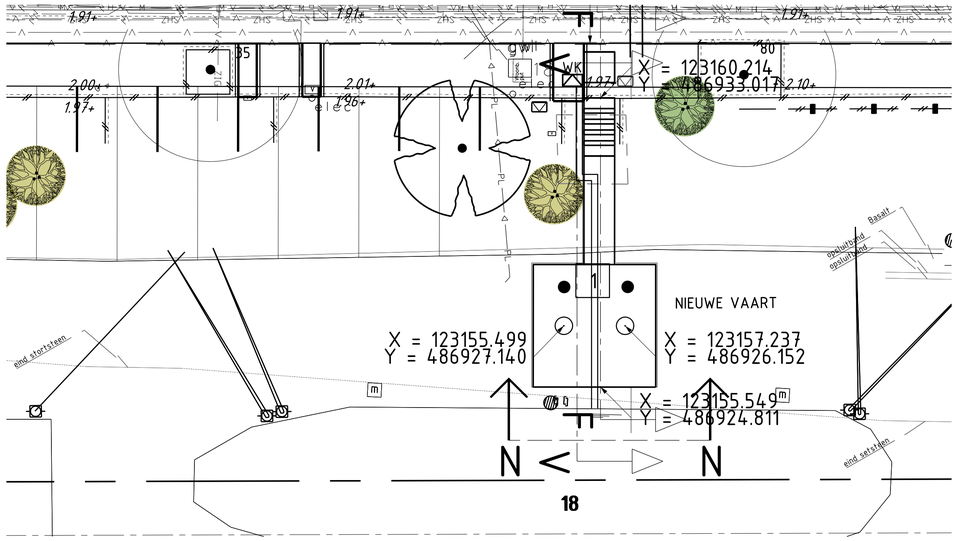

Bovenaanzicht kabels en leidingen en nieuwe situatie
SCHAAL 1 : 100

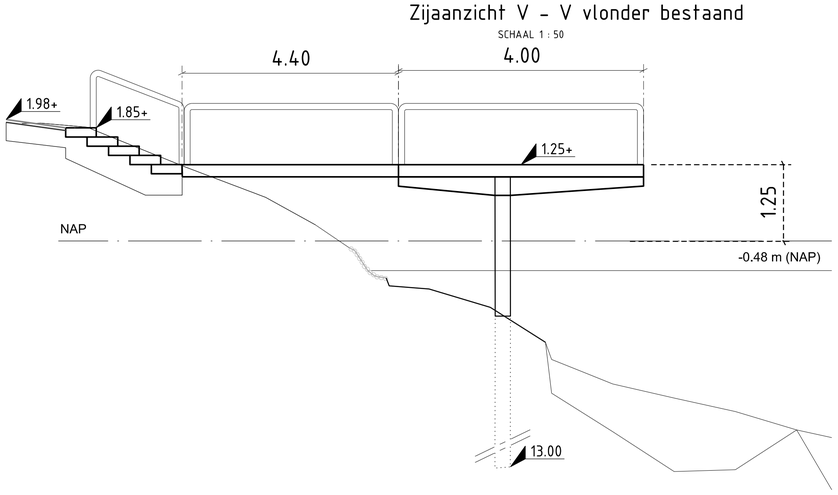

Zijaanzicht F - F vlonder nieuw
SCHAAL 1 : 50

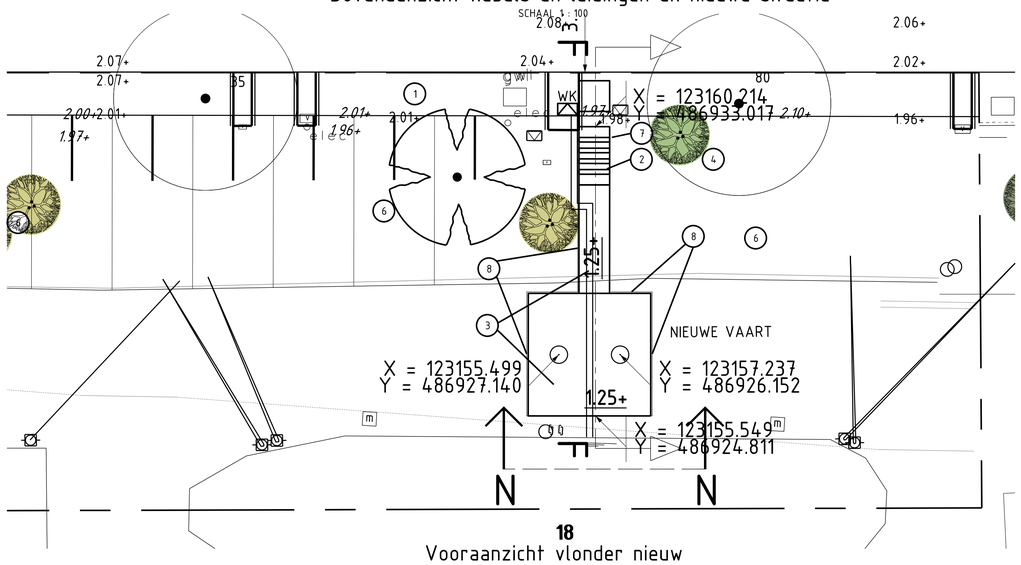

Vooraanzicht vlonder nieuw
SCHAAL 1 : 100

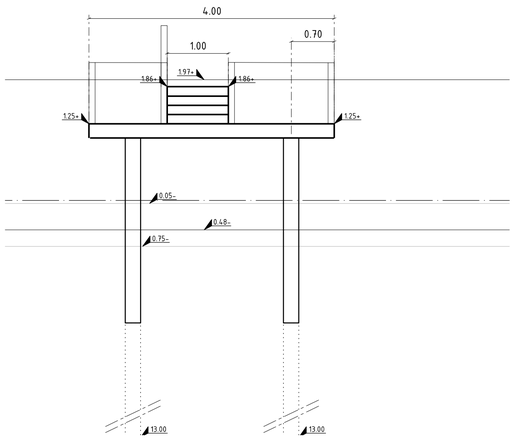

Vooraanzicht N - N vlonder nieuw
SCHAAL 1 : 50

1	Verwijderen loopbrug en ondersteuningspalen
2	Verwijderen tegels en opsluitbanden
3	Verwijderen trap
4	Verwijderen meerpalen en palen in het water

1. Halfverharding
2. Betonnen traptreden
3. Steiger, entree woonboot
4. Profileren talud, aanplant groen
5. Herstellen oeververdediging basaltblokken en aanstorten stortsteen
6. Maken boomvakken
7. Maken zandfundering
8. Plaatsen stalen reling

2.20+ Hoogtemaat nieuw in meters t.o.v. NAP
2.07+ Hoogtemaat bestaand in meters t.o.v. NAP
WK Walkast t.b.v. huisaansluitingen woonboot

bomen 2e orde, plantmaat 14-16, met 25m3 bomengrond

boom 3e orde meerstammig 1,5-2m hoog

Legenda kabels en leidingen		Coördinatie nr.: 20184578	Wijknr.(postcode):	Stadskaart:

Elektriciteit laagspanning	
Elektriciteit 10 kV / 20 kV	
Elektriciteit 50 kV	
Elektriciteit 150 kV	
Gas lage druk	
Gas hoge druk	
Gas Gasunie	
Waterleiding	
Riolering HWA	
Riolering VWA	
Riolering transportriool	
Riolering persleiding	
Riolering verbeterd gescheiden stelsel	
Stadsverwarming	
Stadskoude	
W-K bronleiding	
Telecom	
Signaalkabel	

Toevoegingen:
- Bestaand
- Nieuw
- Vervallen
- Herleggen
- Reserveren

Gemeente Amsterdam

Ingenieursbureau

Weesperstraat 430
Postbus 12693
1100 AR Amsterdam
Telefoon: 020 2511111

Opdrachtgever:	Gemeente Amsterdam		
Project:	Eilandenboulevard Talud		
Onderdeel:	Wittenburgergracht Huisnr. 18 Nieuw-, Sloop-, K&L situatie, Dwarsprofiel		
Status: Concept	Fase: Wenstrace	Behoort bij: DTA	Schaal: 1:50 1:50 1:100
Opsteller: Veldhuis	Goedgekeurd en vrijgegeven: Frank Bruin	Paraaf:	Datum: 25-01-2019 / Formaat: A1
Projectnummer:	Tekeningnummer: 20184578-15	Bladnummer: Blad1	Aantal bladen: 1 / Wijziging:
Auteursrechten voorbehouden		Documentnr:	Plotdatum: 26-2-2019
Bestandsnaam:	G:\IB\2\2980001288\DGN\0 WERKMAP\20184578 kade-NLCS.dgn		