detail te renoveren beschoeiing van palenrij met dubbele gording en dekplank

bestaande situatie

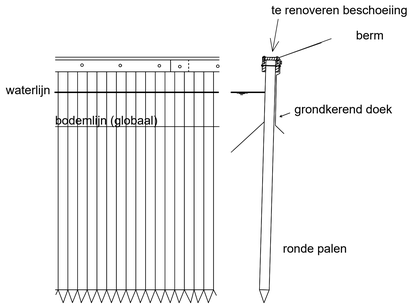

nieuwe situatie

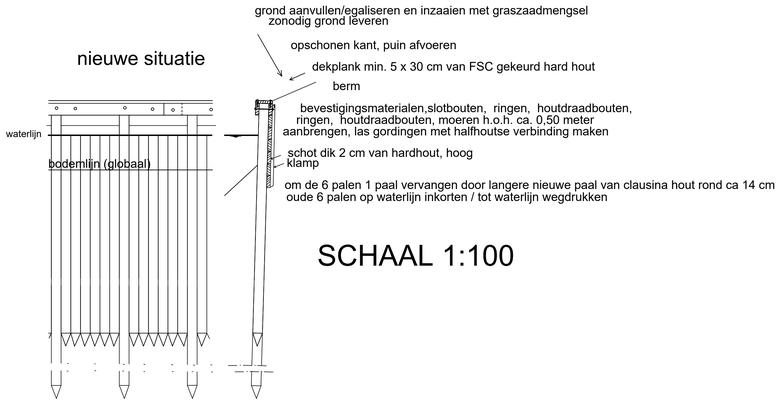

SCHAAL 1:100

gerenoveerde beschoeiing

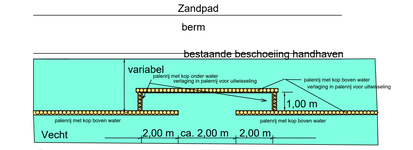

Bovenaanzicht

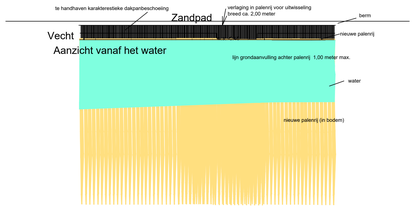

Aanzicht vanaf het water

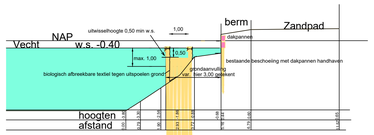

Dwarsprofiel ter plaatse van uitwisselplaats

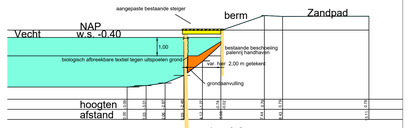

Dwarsprofiel 3

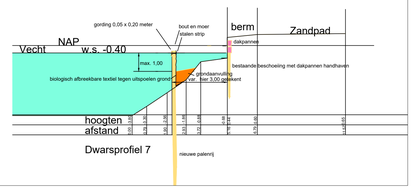

Dwarsprofiel 7

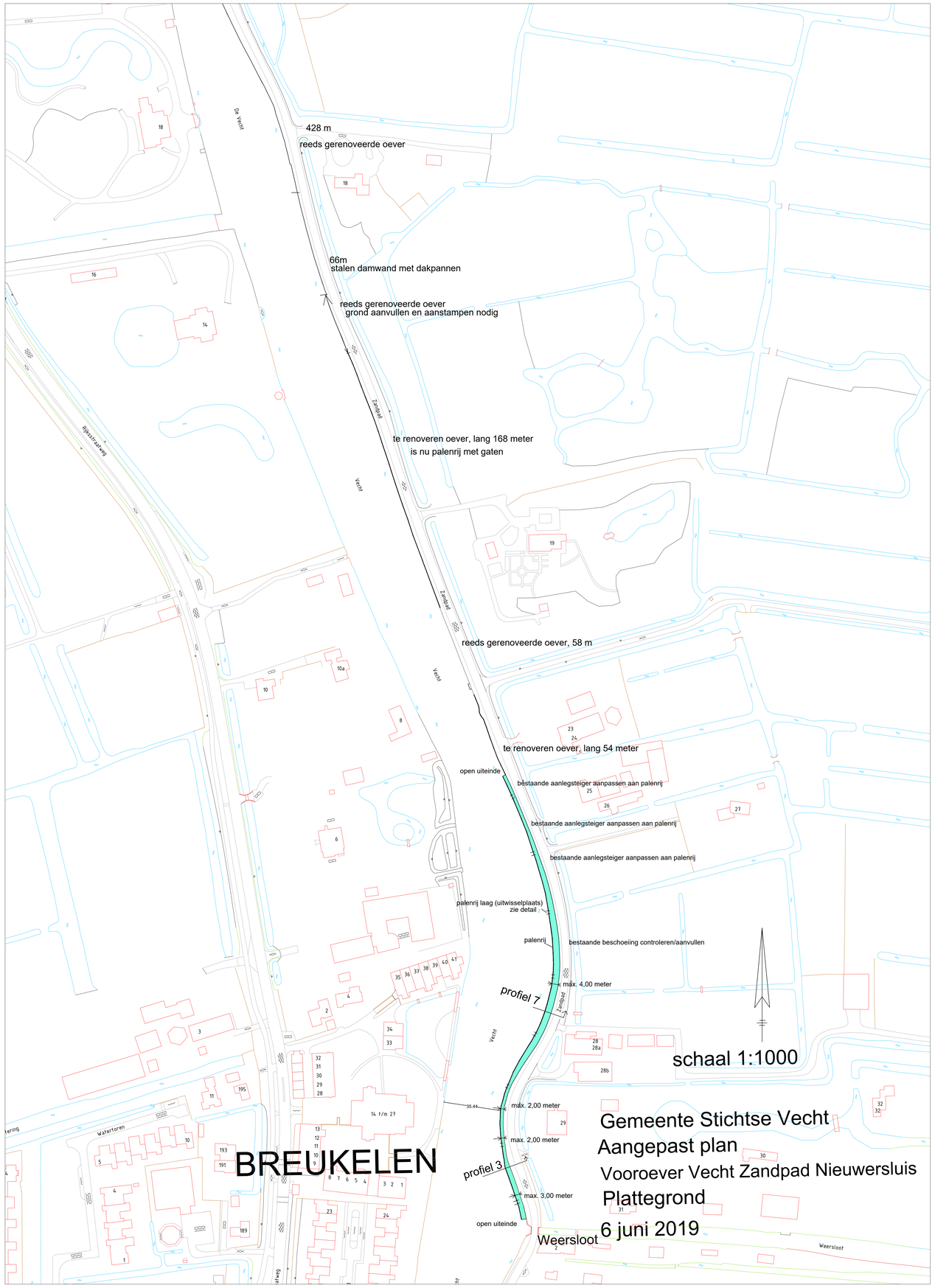

Gemeente Stichtse Vecht
Aangepast plan
Vooroever Vecht Zandpad Nieuwersluis
Plattegrond
6 juni 2019